# OLIMPIC K 560 HP

BORDATRICE AUTOMATICA
AUTOMATIC EDGE BANDING MACHINE
PLAQUEUSE AUTOMATIQUE
AUTOMATISCHE KANTENANLEIMMASCHINE
CHAPEADORA AUTOMÁTICA

CATALOGO DELLE PARTI DI RICAMBIO
SPARE PARTS CATALOGUE
CATALOGUE DE PIECES DETACHEES
ERSATZTEILKATALOG
CATALOGO REPUESTOS

AH00002306

scm

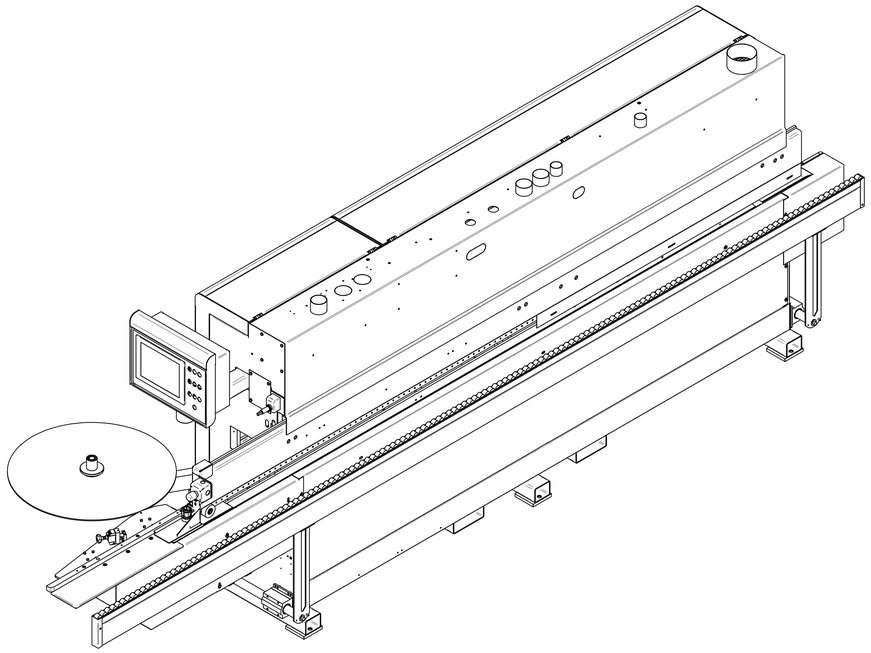

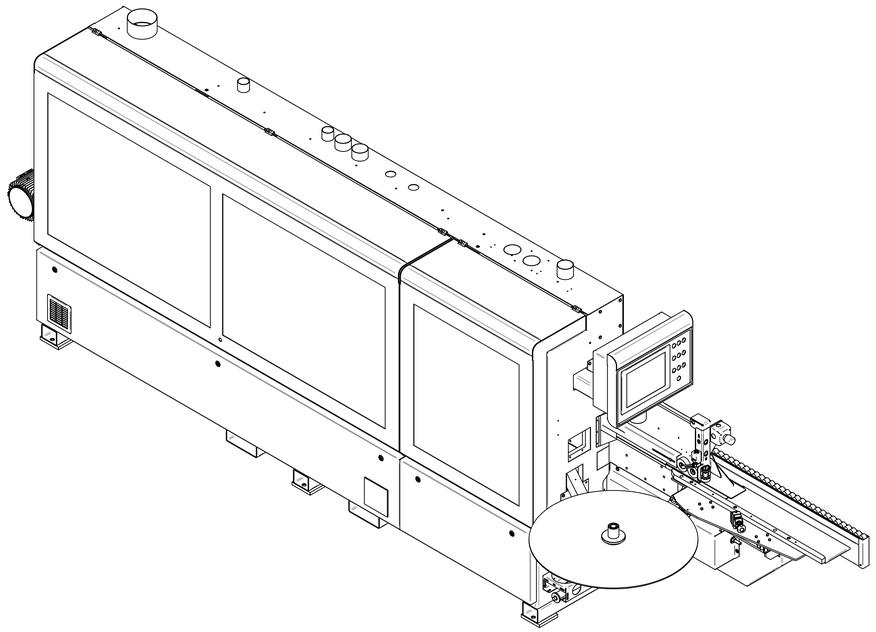

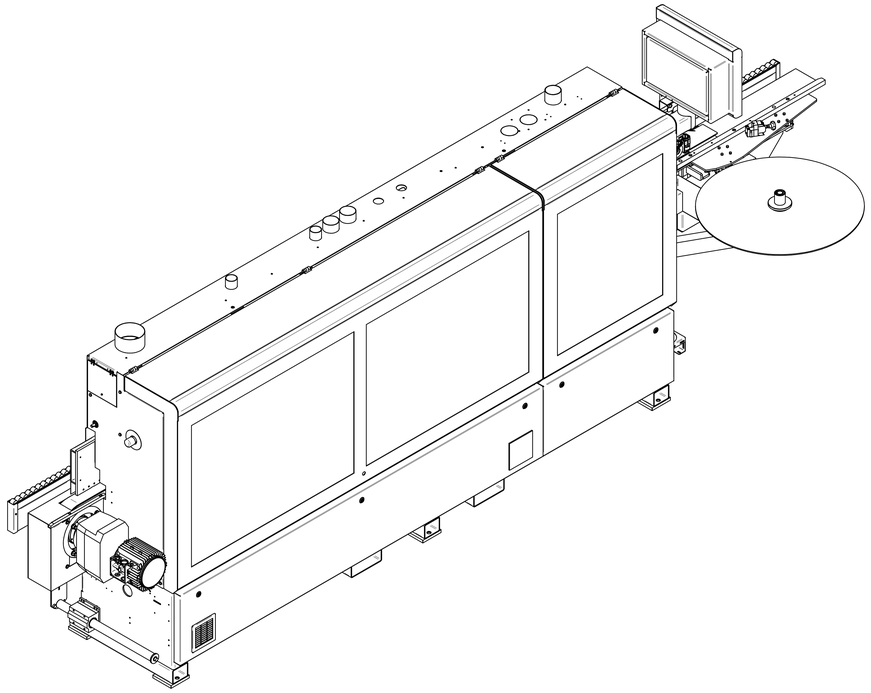

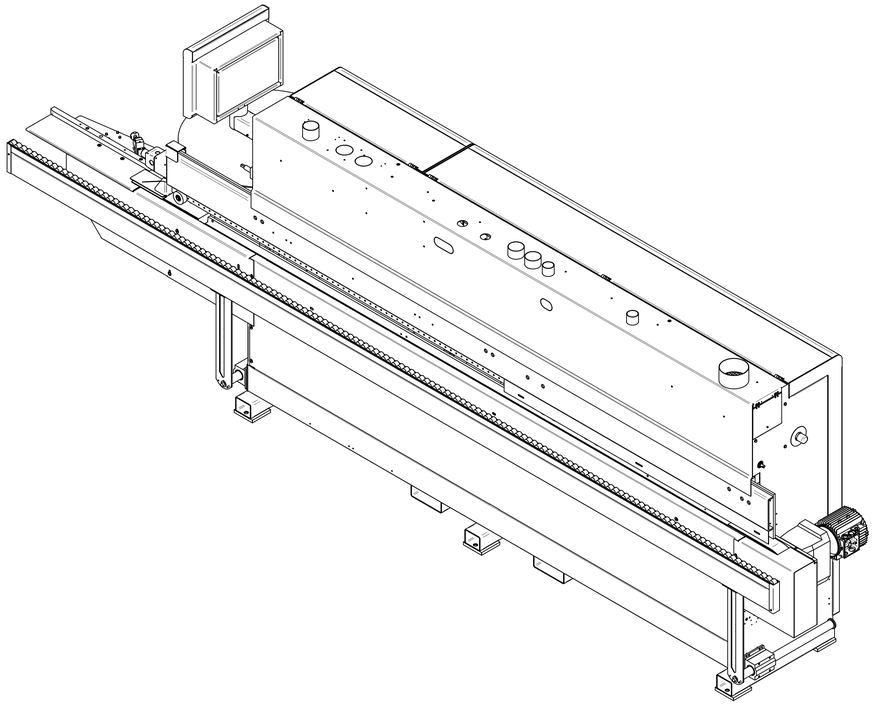

| Rev | Data / Date | Firma / Signature | Descrizione ultima modifica / Last change description | N° Modifica / Change ID |
|---|---|---|---|---|
| | | | | |
| | | | | |
| | | | | |
| | | | | |
| | | | | |

Qualsiasi riproduzione non autorizzata del presente disegno del marchio operativo SCM GROUP. SCM GROUP Specifications not shown according to SCM GROUP operation intervention. SCM GROUP specific STEP - Model according to SCM specific STEP standard. Scrivere sulla seconda riga dopo il codice il codice specifico STEP. Quote senza indicazione di tolleranza, gradio di precisione/ Shares without indication of tolerance, accuracy

Vernicatura / Painting ( SCM specific ST231OTG )

Superficie / Surface (m²) **0**

Trattamento Superficiale / Surface Treatment ( SCM specific ST234OTG )

Trattamento Termico / Heat Treatment ( SCM specific ST234OTG )

Ricavare da o Stato di fornitura / Based on or State of supply

Materiale / Material ( SCM specific ST235OTG )

| | Firma / Signature | Data / Date | Rugosità / Roughness' |
|---|---|---|---|
| Ultimo rilascio / Latest release | | | |
| Controllato / Checker | | | |
| Disegnato / Designed | | | |

Smussi / chamfer

Peso grezzo/Raw weight: Peso / Weight **0**

Massa / Mass: Massa / Mass **0**

scm group

Denominazione / Item Name: **BASE MACCHINA K560HP COMPLETA TER2 RIGA ALLUNGATA**

| Scala / Scale | Codice / Item ID | Rev. | Status | Fer. N. di N. |
|---|---|---|---|---|
| | **90L0426766A** | **00** | | **3/4** |

TMSS-PRT-02 ed. 1

O RIGHTS AND IN TERMS DI LEGGE LA PROPRIETA' DI QUESTO DISEGNO CON DIVIETO DI RIVELARLO O DIMENSIONI NOTI A TERZI SENZA LA NOSTRA PRECEDENTA APPROVAZIONE. - THIS DRAWING IS SCM PROPERTY. COPYRIGHTED MATERIAL DISCLOSURE TO THIRD PARTIES WITHOUT OUR AUTHORISATION IS EXPLICITLY FORBIDDEN.

| Pos. | Codice | Descrizione | Q.tà |
|---|---|---|---|
| 1 | 0000635035C | INDIC. NUM. FIAMA OP5 A 1G=2,0 DX F=20 G | 1 |
| 2 | 0001309689G | FINEC. SICUREZZA FR-993-D1M1 PIZ | 1 |
| 3 | 0001310374A | FINEC.SIC. FG-60GD1D5Z-F20 PIZZAT | 1 |
| 4 | 00L0003286L | FINECORSA DI SICUREZZA XCS-DMP590L01M12 TELEME | 2 |
| 5 | 00L0280912E | FINEC.SIC. RFID ST-DD420MK-D1T PIZZAT | 1 |
| 6 | 0375150741L | LAMIERA SAGOMATA SUPP. COPPIA BOTTIGLIE 2L RIEPE | 1 |
| 7 | 0377030715D | PROTEZIONE POST. PRESSORE H=250 NEW LOOK | 1 |
| 8 | 0377210130L | SQUADRA FISS. MICRO INTERBLOCCABILE | 1 |
| 9 | 03L0110649G | ALBERO L130 IN ENTRATA SOLL. PRESSORE | 1 |
| 10 | 03L0115453F | CARTER ENCODER ENTRATA K560 | 1 |
| 11 | 03L0116390C | CARTER CHIUSURA IMPIANTO VC/6 KG2,5 | 1 |
| 12 | 03L0142315G | CARTER COPERT. CINGOLO IN ENTR. K560 CON RETT. | 1 |
| 13 | 03L0146464G | LAMIERA SAGOMATA RINFORZO ARMADIO CENTRALE K560 | 1 |
| 14 | 03L0181988C | SQUADRA L86.5 LA25 H100 CONTADECIMI SOLLEV. K560 | 1 |
| 15 | 03L0215032D | LAMIERA SAGOMATA CHIUSURA COLONNA IN ENTRATA | 1 |
| 16 | 03L0223452E | LAMIERA SAGOMATA BLOCCAGGIO TUBI ASPIRAZIONE 2X80 | 1 |
| 17 | 03L0246458F | LAMIERA SAGOMATA PORTA COMPONENTI K560 HP TER2-ER2 | 1 |
| 18 | 03L0266984F | ALBERO L58 PROLUNGA INDICATORE SOLL. CN | 1 |
| 19 | 03L0297828D | DISTANZIALE H=10MM SPESSORE AMAGNETICO LA25 LU90 | 2 |
| 20 | 03L0307306G | CARTER SEPARAZIONE INCOLL/INTESTATORE K560 | 1 |
| 21 | 03L0307309D | PROTEZ. FIANCO IN ENTRATA K560 | 1 |
| 22 | 03L0326488F | LAMIERA 180MM 140MM SP=1.5MM DI TAMPONAMENTO | 2 |
| 23 | 03L0332006B | PIASTRA 40 45 SP4 FISSAGGIO/REGOLAZIONE MICRO | 1 |
| 24 | 03L0345921H | SQUADRA SUPPORTO FINECORSA RFID | 2 |
| 25 | 03L0426776H | CARTER LONGHERONE K560 CON RETTIF. RIGA ALLUNGATA | 1 |
| 26 | 03L0445080D | CARTER CHIUSURA POSTERIORE K560 ER-TER '18 | 2 |
| 27 | 03L0489986A | PROTEZ. DI CHIUSURA IN USCITA K560 | 1 |
| 28 | 0546513350B | PIASTRA PRESSACAVI SERIE NOVA | 1 |
| 29 | 05L0222429A | BASAMENTO K560 ER/T-ER HP | 1 |
| 30 | 05L0307245B | PROTEZ. FIANCO IN USCITA K560 | 1 |
| 31 | 07L0223701C | CORPO ILLUM. 10W LED 36 L=50CM 650 LUM SMD5050 | 3 |
| 32 | 07L0223703G | STAFFA FISSAGGIO X LED SMD5050 AC NIK STANDARD | 9 |
| 33 | 07L0224175G | CORPO DOPPIO CONETTORE BIPOLARE PLUCK L.CAVO 0,6M | 2 |
| 34 | 07L0224176L | KIT CAVO ALIMENT + TAPPO X LED SMD5050 L=5MT | 1 |
| 35 | 29L0012100H | GR. RULLO SOST.CAT.1"1/4 - D60/L92 - S1000/K800 | 3 |
| 36 | 29L0075488H | GR. PRESSORE ESTERNO SUPERIORE '12 | 1 |
| 37 | 29L0075489A | GR. PRESSORE ESTERNO INFERIORE '12 | 1 |
| 38 | 29L0104233B | GR. COLONNA + SOLLEVAMENTO K560 | 2 |
| 39 | 29L0139499H | GR. PISTONE CADENZIATORE SU PRESSOIO ROTELLE | 1 |
| 40 | 29L0222439C | GR. PRESSORE PREMONTATO K560 T-ER2 HP | 1 |
| 41 | 29L0298810B | GRUPPO CABINA A BORDARE K560 '17 L=2383 | 1 |
| 42 | 29L0298811D | GRUPPO CABINA INCOLLAGGIO K560 '17 L=868 | 1 |
| 43 | 29L0298812F | ASS.PORTA ARMADIO ELETTRICO USC. K560 NEW DESIGN | 1 |
| 44 | 29L0298815C | ASS.PORTA ARMADIO ELETTRICO ENTR. K560 NEW DESIGN | 1 |
| 45 | 29L0320972B | ASSIEME CONSOLLE NEW DESIGN K560 | 1 |
| 46 | 29L0335499F | GR.TETTO CABINA CASSETTA RACCOLTA SFRIDI INTEGRATA | 1 |
| 47 | 29L0349009D | GR. COLONNA IN USCITA K560 | 1 |
| 48 | 29L0466618H | ASSIEME SUPP. PANNELLI K 560 T-ER2 RIGA ALL. | 1 |
| 49 | 29L0478689C | ASS. SOSTEGNO TELESCOPICO RULLIERA K560 | 2 |
| 50 | 90L0110143F | GR. PORTAROTOLO K560 | 1 |
| 51 | 90L0418091G | GR. LONGHERONE COMPLETO K560 T-ER HP RIGA ALLUNGATA | 1 |

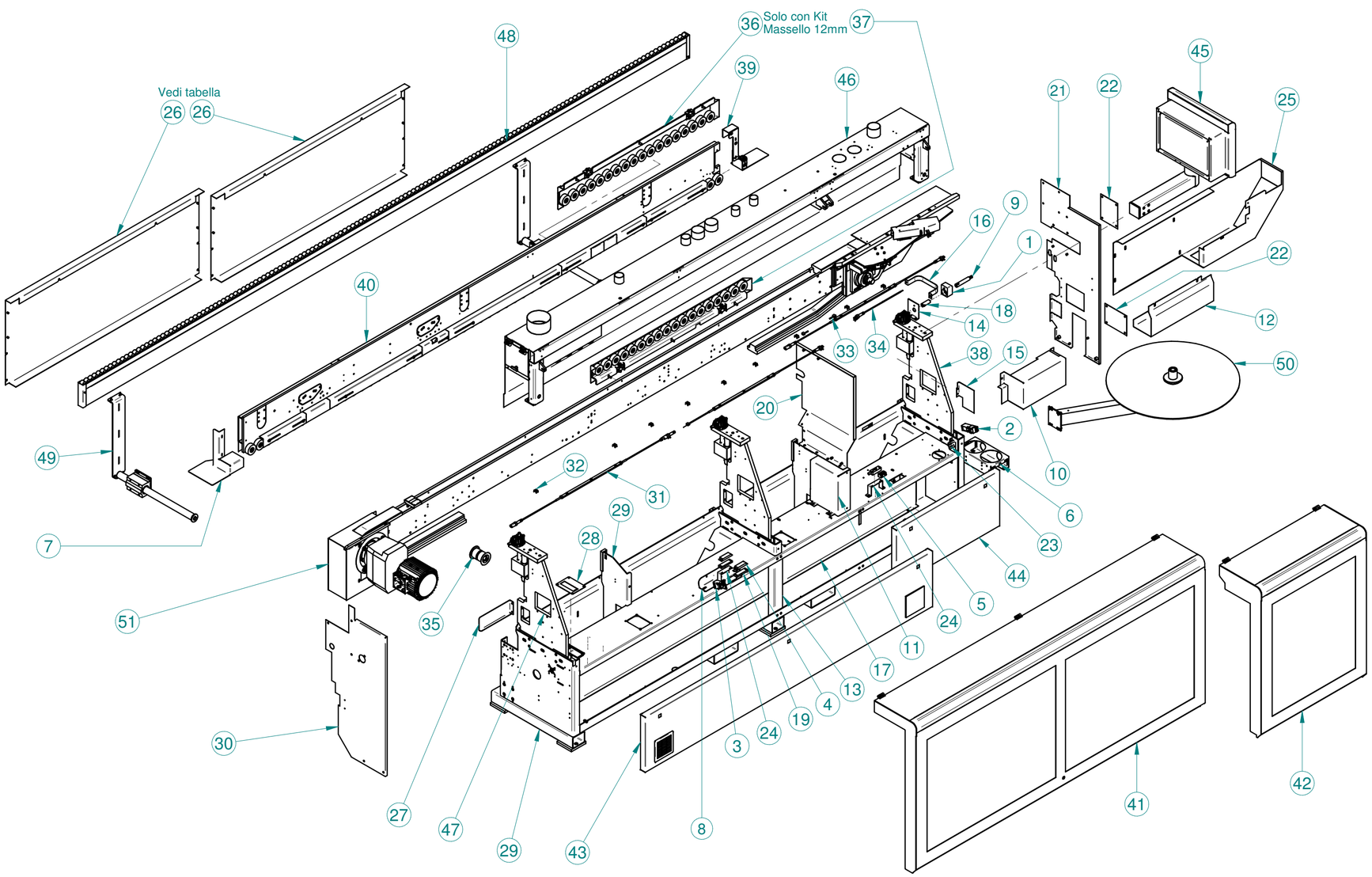


| ALLESTIMENTO | BASAMENTO | LAMIERA POSTERIORE | LAMIERA ANTERIORE | |
|---|---|---|---|---|
| - | - | - | ***STANDARD*** | ***CON KIT 12mm*** |
| K560 E - K560 T-E | 05L0222430B | 03L0478166G | 03L0478166G | 03L0478167L |
| K560 ER2 - K560 T-ER2 | 05L0222429A | 03L0445080D | 03L0445080D | 03L0472153C |

| Rev | Data / Date | Firma / Signature | Descrizione ultima modifica / Last change description | N° Modifica / Change ID |
|---|---|---|---|---|
| | | | | |
| | | | | |
| | | | | |
| | | | | |
| | | | | |

Caratteristiche tecniche non evidenziate secondo istruzione operativa SCM GROUP : IO 23/1DTG
Specifications not shown according to SCM GROUP operation instruction : IO 23/1DTG
Strutture saldate secondo specifica SCM / Welded according to SCM specific : ST232DTG
Fusioni secondo specifica SCM / Mergers second SCM specific : ST233DTG

Quote senza indicazione di tolleranza, grado di precisione
Shares without indication of tolerance, accuracy

Rugosita' / Roughness'

| | Firma / Signature | Data / Date |
|---|---|---|
| Ultimo rilascio Latest release | | |
| Controllato Checker | | |
| Disegnato Designed | | |

Peso grezzo/Raw weight (kg) 0

Smussi / chamfer

Massa / Mass (kg) 0

Verniciatura / Painting ( SCM specific ST231DTG )

Superfice / Surface (m²) 0

Trattamento Superficiale / Surface Treatment ( SCM specific ST234DTG )

Trattamento Termico / Heat Treatment ( SCM specific ST234DTG )

Ricavare da o Stato di fornitura / Based on or State of supply

Materiale / Material ( SCM specific ST235DTG )

Denominazione / Item Name
**BASE MACCHINA K560HP COMPLETA TER2 RIGA ALLUNGATA**

Scala / Scale

Codice / Item ID **90L0426766A**

Rev **00**

Status

Tav. N. di N. **2/4**

Template version : i.5

CI RISERVIAMO A TERMINI DI LEGGE LA PROPRIETA' DI QUESTO DISEGNO CON DIVIETO DI RENDERLO COMUNQUE NOTO A TERZI SENZA LA NOSTRA PREVENTIVA APPROVAZIONE. / THIS DRAWING IS SCM PROPERTY, COPYRIGHTED MATERIAL DISCLOSURE TO THIRD PARTIES WITHOUT OUR AUTHORISATION IS EXPLICITLY FORBIDDEN.

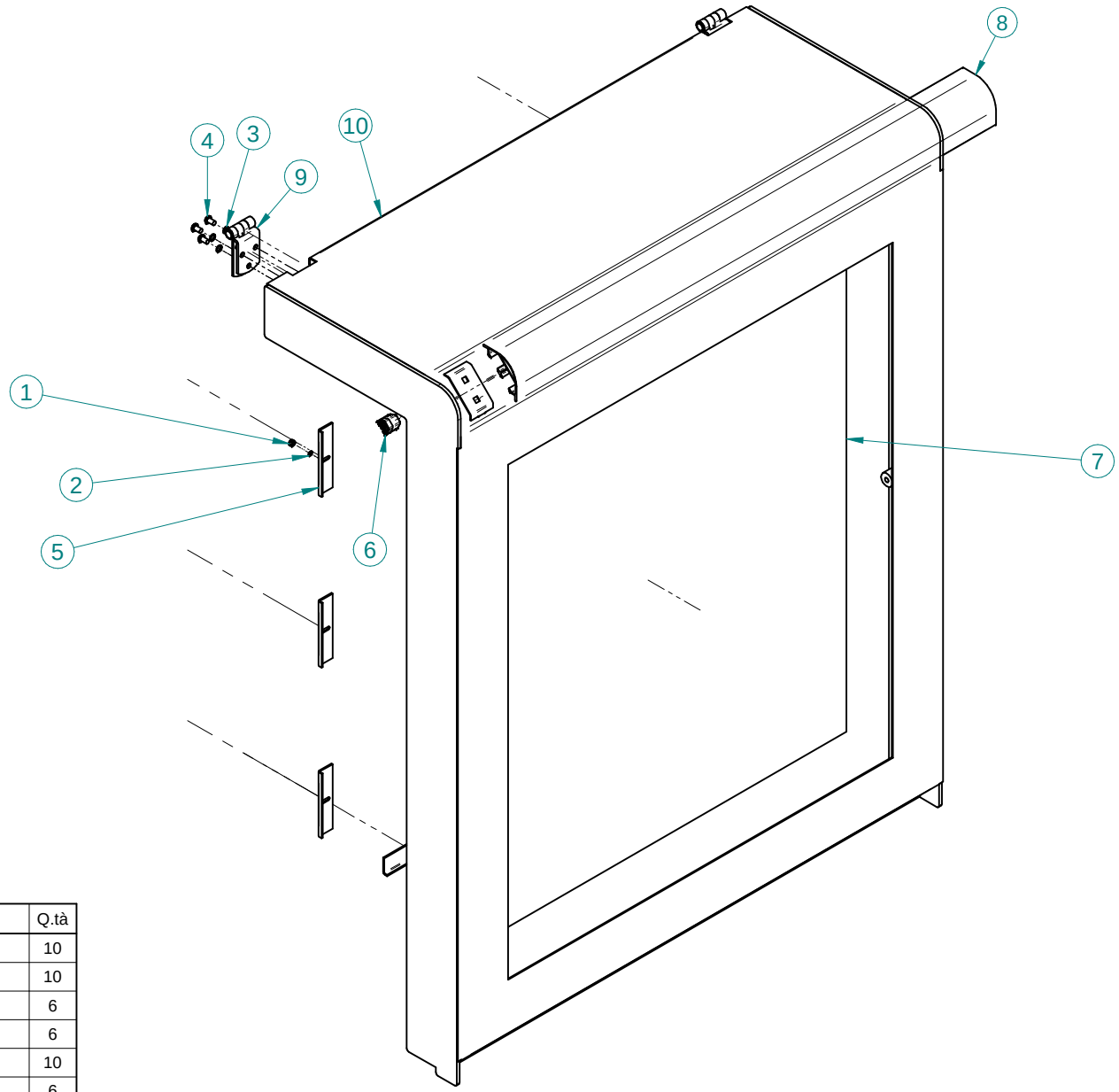


| Pos. | Codice | Descrizione | Q.tà |
|---|---|---|---|
| 1 | 0000301064L | DADO M4 6S UNI 7473 ES.NORM.AUTOFR. ZINC. | 10 |
| 2 | 0000305035C | ROSETTA 4,3X7X0,5 H1 SICUREZ.ZIGR.A TAZZA BRUN. | 10 |
| 3 | 0000305177D | ROSETTA 6,4X10X0,7 H1,2 SICUREZ.ZIGR.A TAZZA BRUN. | 6 |
| 4 | 0000310645D | VITE TBEI TF ISO7380 M6 10MM 10.9 ZINC | 6 |
| 5 | 0377210184D | STAFFA FISSAGGIO POLICARBONATO NEW LOOK K | 10 |
| 6 | 03L0051362F | BLOCCAGGIO ESTRUSO COVER | 6 |
| 7 | 03L0313107C | PANNELLO PROTEZ. LA=730MM H=840MM POLICARBONATO | 1 |
| 8 | 03L0366680B | ESTRUSO COVER 60X60 L=860MM BLU RAL 5003 | 1 |
| 9 | 0577210374B | CERNIERA PER CABINE LINEA K | 2 |
| 10 | 05L0307246D | TELAIO PORTA INCOLLAGGIO K560 | 1 |

scm group

**PORTA A LIBRO LA=870MM H=1304MM INCOLLAGGIO K560**

**29L0298811D** | **01**

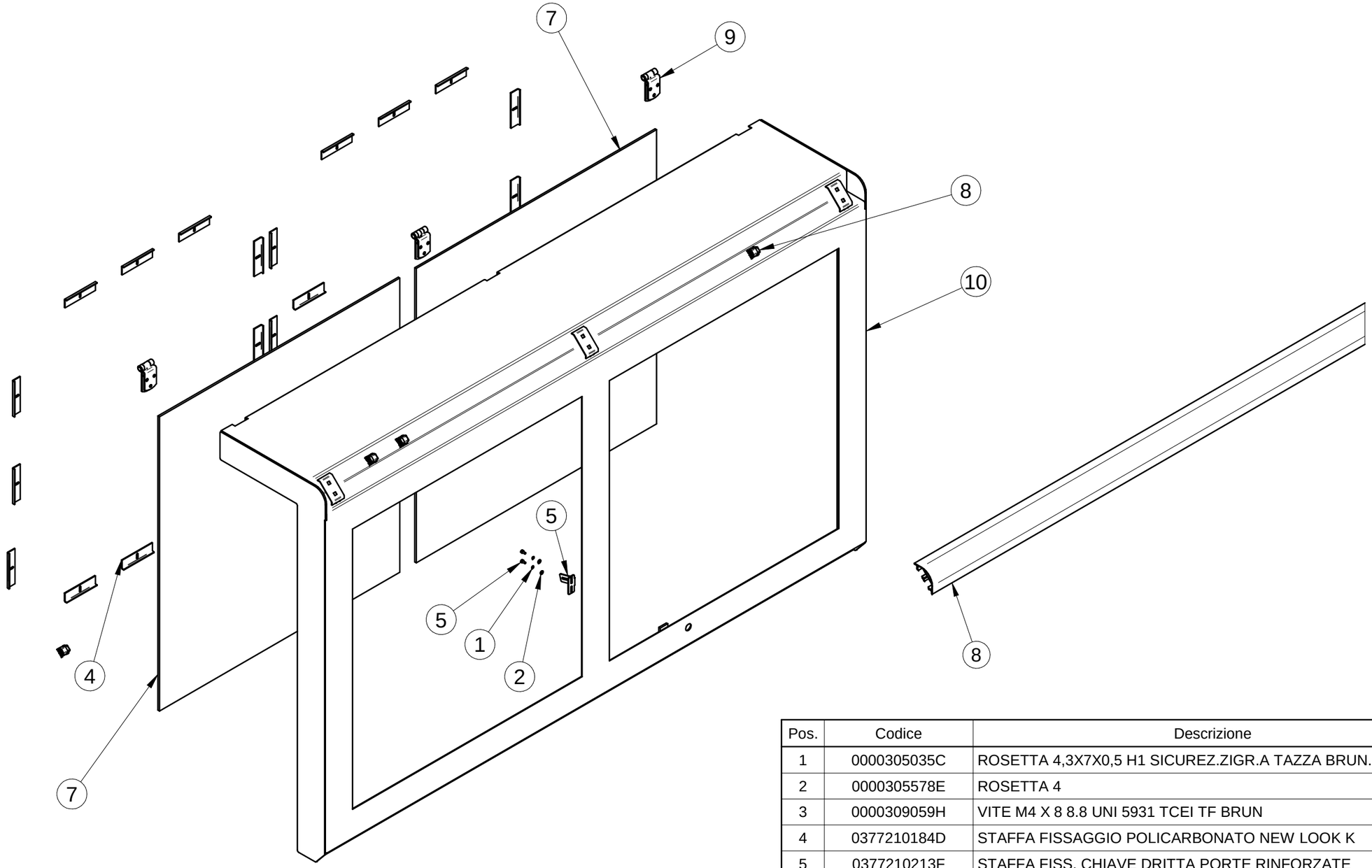


| Pos. | Codice | Descrizione | Q.tà |
|---|---|---|---|
| 1 | 0000305035C | ROSETTA 4,3X7X0,5 H1 SICUREZ.ZIGR.A TAZZA BRUN. | 2 |
| 2 | 0000305578E | ROSETTA 4 | 2 |
| 3 | 0000309059H | VITE M4 X 8 8.8 UNI 5931 TCEI TF BRUN | 2 |
| 4 | 0377210184D | STAFFA FISSAGGIO POLICARBONATO NEW LOOK K | 24 |
| 5 | 0377210213F | STAFFA FISS. CHIAVE DRITTA PORTE RINFORZATE | 1 |
| 6 | 03L0051362F | BLOCCAGGIO ESTRUSO COVER | 6 |
| 7 | 03L0208510L | PANNELLO PROTEZ. LA792.5 H840 POLIC. NEW LOOK 2014 | 2 |
| 8 | 03L0366681D | ESTRUSO COVER 60X60 L=1775MM BLU RAL 5003 | 1 |
| 9 | 0577210374B | CERNIERA PER CABINE LINEA K | 3 |
| 10 | 05L0394789C | TELAIO PORTA BORDARE K560 L=1783 | 1 |

scm group | **GRUPPO CABINA A BORDARE K560 '17 L=1783** | **29L0394788B** | **00**

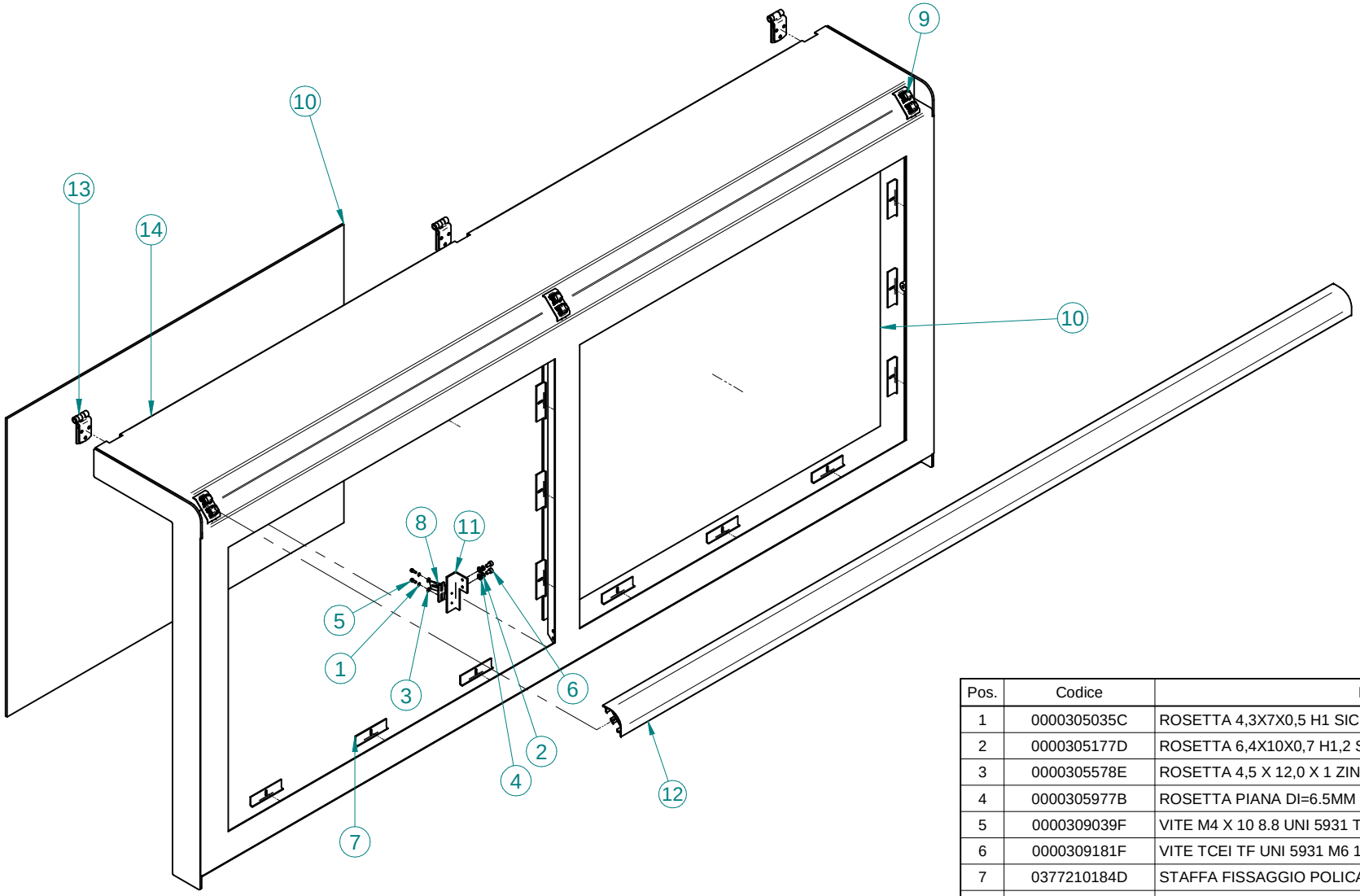


| Pos. | Codice | Descrizione | Q.tà |
|---|---|---|---|
| 1 | 0000305035C | ROSETTA 4,3X7X0,5 H1 SICUREZ.ZIGR.A TAZZA BRUN. | 2 |
| 2 | 0000305177D | ROSETTA 6,4X10X0,7 H1,2 SICUREZ.ZIGR.A TAZZA BRUN. | 2 |
| 3 | 0000305578E | ROSETTA 4,5 X 12,0 X 1 ZINC | 2 |
| 4 | 0000305977B | ROSETTA PIANA DI=6.5MM DE=14MM SP=1.5MM ZINC | 2 |
| 5 | 0000309039F | VITE M4 X 10 8.8 UNI 5931 TCEI TF ZINC | 2 |
| 6 | 0000309181F | VITE TCEI TF UNI 5931 M6 10MM 8.8 BRUN | 2 |
| 7 | 0377210184D | STAFFA FISSAGGIO POLICARBONATO NEW LOOK K | 24 |
| 8 | 0377210213F | STAFFA FISS. CHIAVE DRITTA PORTE RINFORZATE | 1 |
| 9 | 03L0051362F | BLOCCAGGIO ESTRUSO COVER | 6 |
| 10 | 03L0206601A | PANNELLO PROTEZ. LA=1095MM H=840MM POLIC. SLT MD | 2 |
| 11 | 03L0345811E | SQUADRA REGOLAZIONE FORCHETTA MICRO INTERBLOCCO | 1 |
| 12 | 03L0366682F | ESTRUSO COVER 60X60 L=2375MM BLU RAL 5003 | 1 |
| 13 | 0577210374B | CERNIERA PER CABINE LINEA K | 3 |
| 14 | 05L0307243G | TELAIO PORTA BORDARE K560 L=2385 | 1 |

scm group | **GRUPPO PORTA K560 L=2385** | **29L0298810B** | **01**

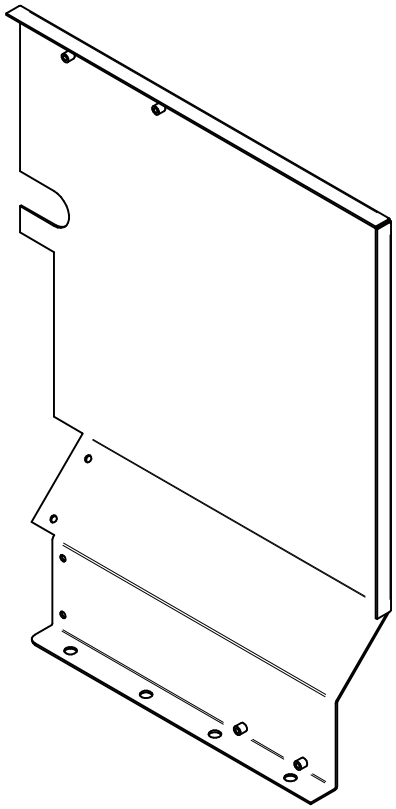

03L0307306G

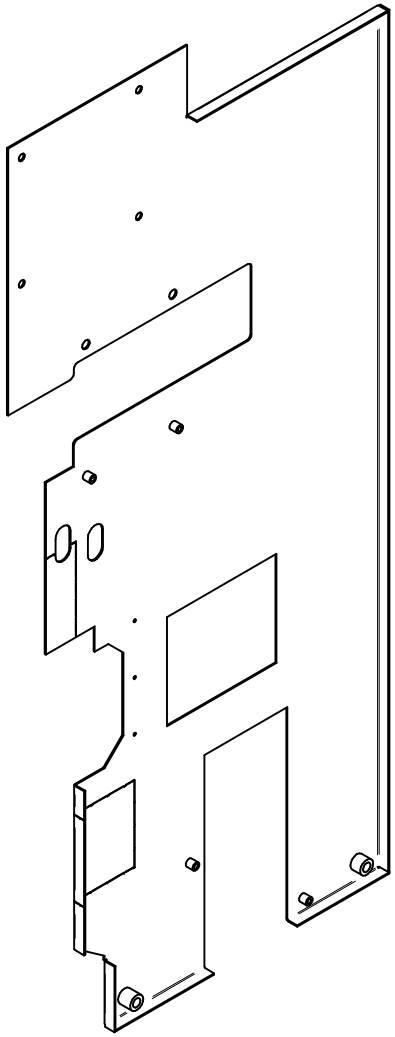

03L0307309D

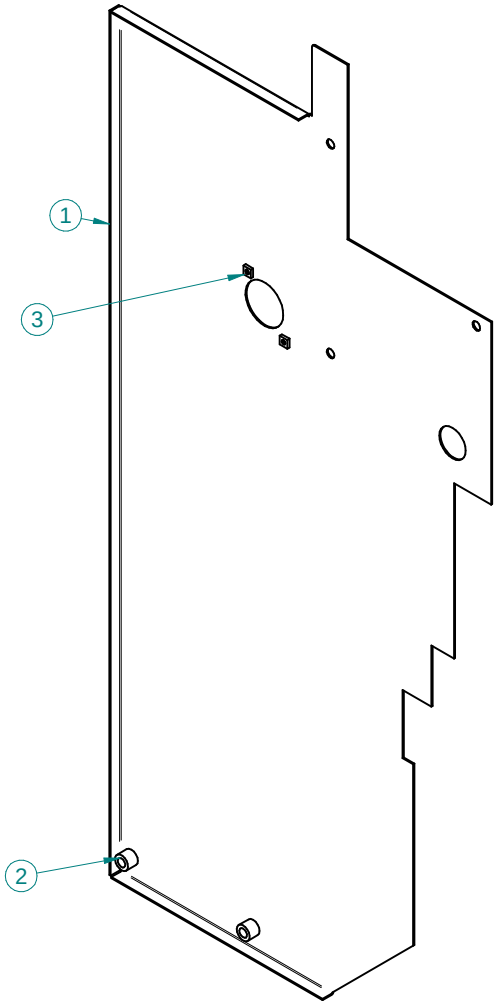


05L0307245B

| Pos. | Descrizione | Materiale | Q.tà |
|---|---|---|---|
| 1 | LAMIERA SP15/10 PRINCIPALE | S235JR | 1 |
| 3 | BOCCOLA DE=17,2 DI=10 SPESS=16 | S235JR | 2 |
| 3 | LAMIERA SP=30/10 | S235JR | 2 |

scm group

**CARTER SEPARAZIONE**

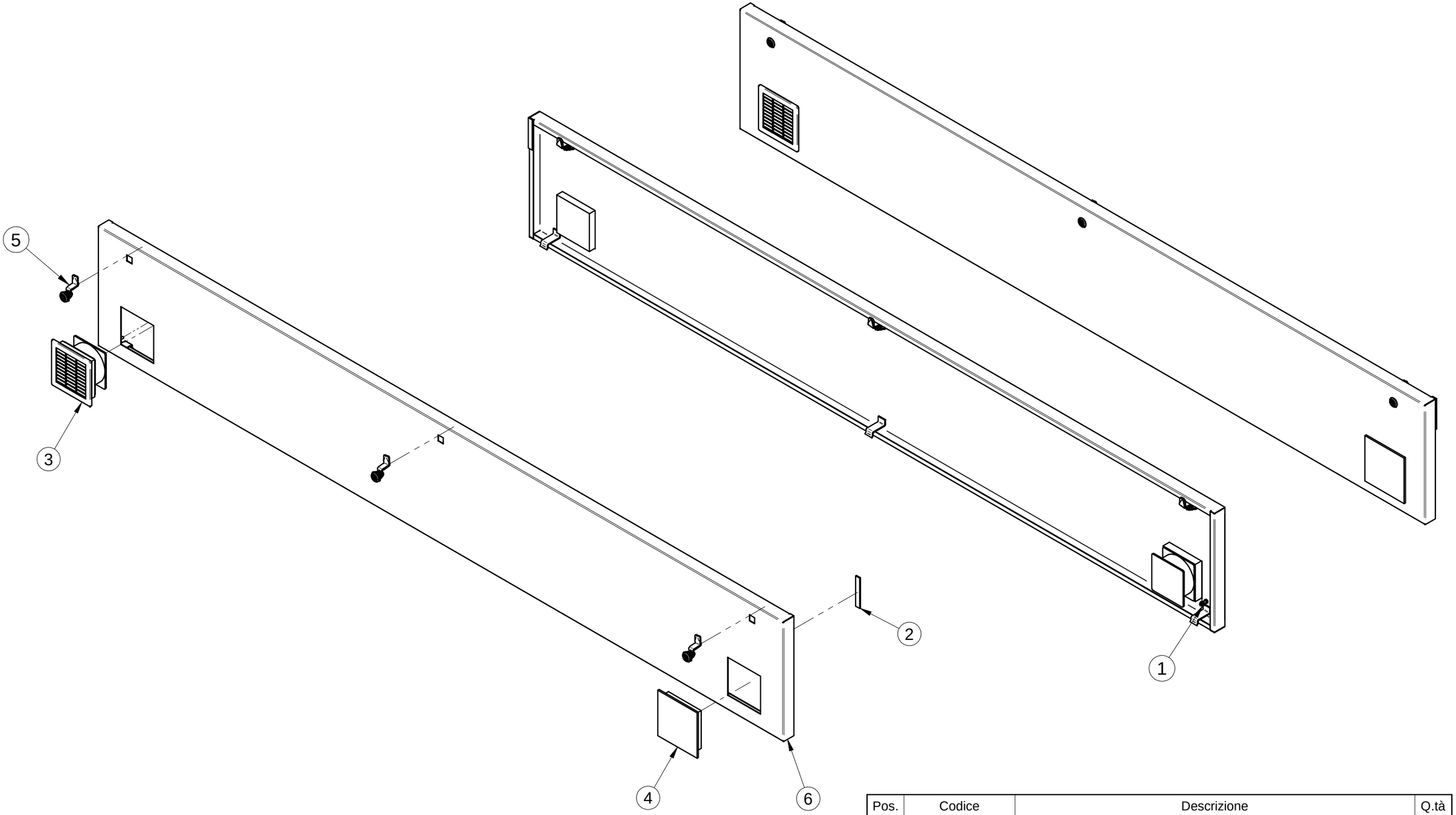


| Pos. | Codice | Descrizione | Q.tà |
|---|---|---|---|
| 1 | 0000301157G | DADO M6 6S DIN 6923 ES.FLANG TROP ZIGR. | 1 |
| 2 | 0000630119F | GOMMA AUT.AERSTOP BARRA 15X3 | 6 M |
| 3 | 0001347386A | KIT VENT+FILT.FL.EST.150X150 FPF12KU230BE-110 FAN | 1 |
| 4 | 0001351060D | FILTRO FPF12KRG FAN | 1 |
| 5 | 00L0349471A | CHIUSURA CHIUSURA 1/4 GIRO 1000U45/U5/10/992 EMKA | 3 |
| 6 | 05L0394713B | CARTER CHIUSURA ARMADIO ELETTR. K560 E/T-E USCITA | 1 |

scm group

**ASS.PORTA ARMADIO ELETTRICO K560 E/T-E NEW DESIGN** | **29L0394710F** | **00**

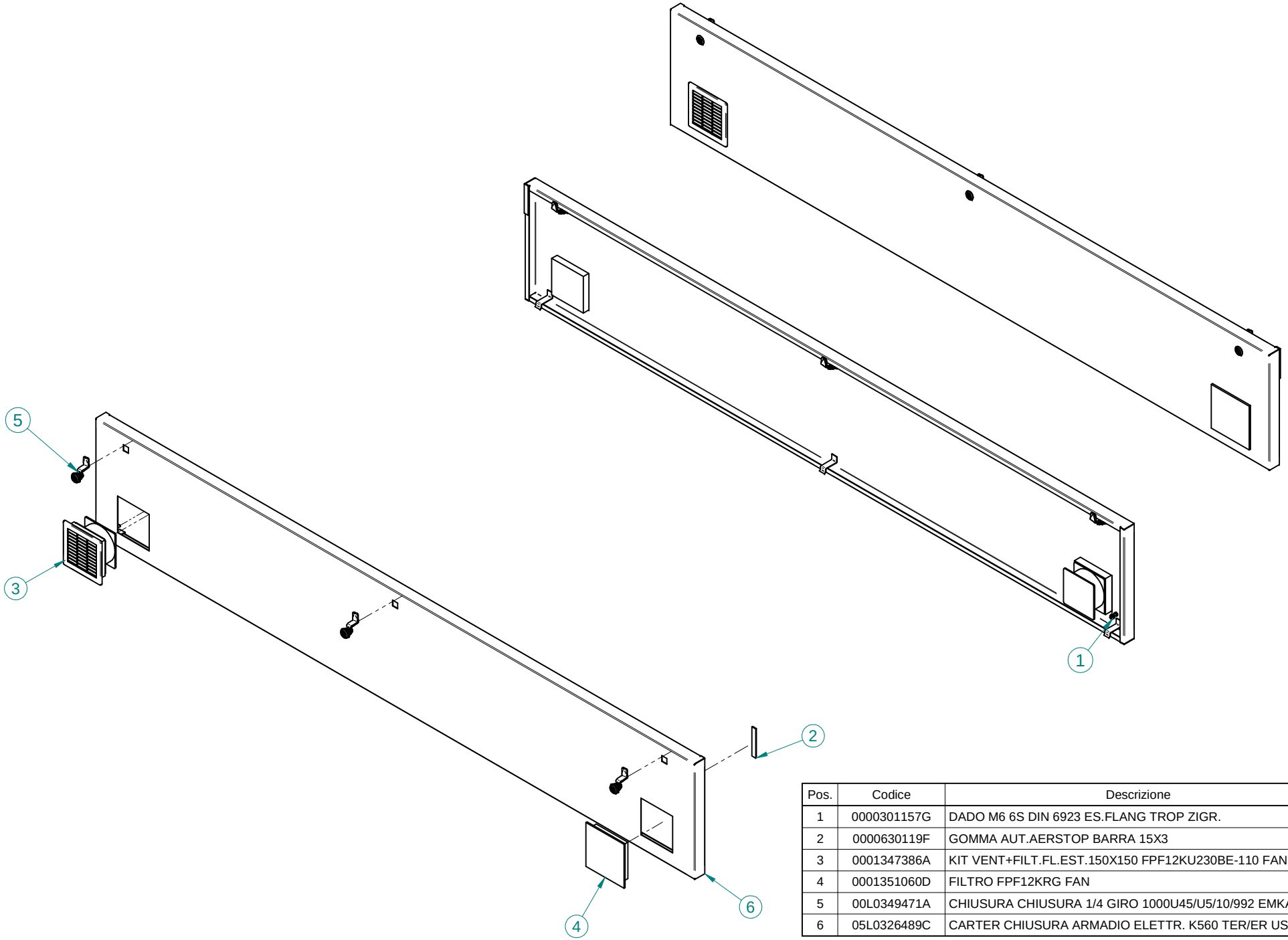


| Pos. | Codice | Descrizione | Q.tà |
|---|---|---|---|
| 1 | 0000301157G | DADO M6 6S DIN 6923 ES.FLANG TROP ZIGR. | 1 |
| 2 | 0000630119F | GOMMA AUT.AERSTOP BARRA 15X3 | 6 |
| 3 | 0001347386A | KIT VENT+FILT.FL.EST.150X150 FPF12KU230BE-110 FAN | M 1 |
| 4 | 0001351060D | FILTRO FPF12KRG FAN | 1 |
| 5 | 00L0349471A | CHIUSURA CHIUSURA 1/4 GIRO 1000U45/U5/10/992 EMKA | 3 |
| 6 | 05L0326489C | CARTER CHIUSURA ARMADIO ELETTR. K560 TER/ER USCITA | 1 |

scm group

**ASS.PORTA ARMADIO ELETTRICO USC. K560 NEW DESIGN**

**29L0298812F** | **00**

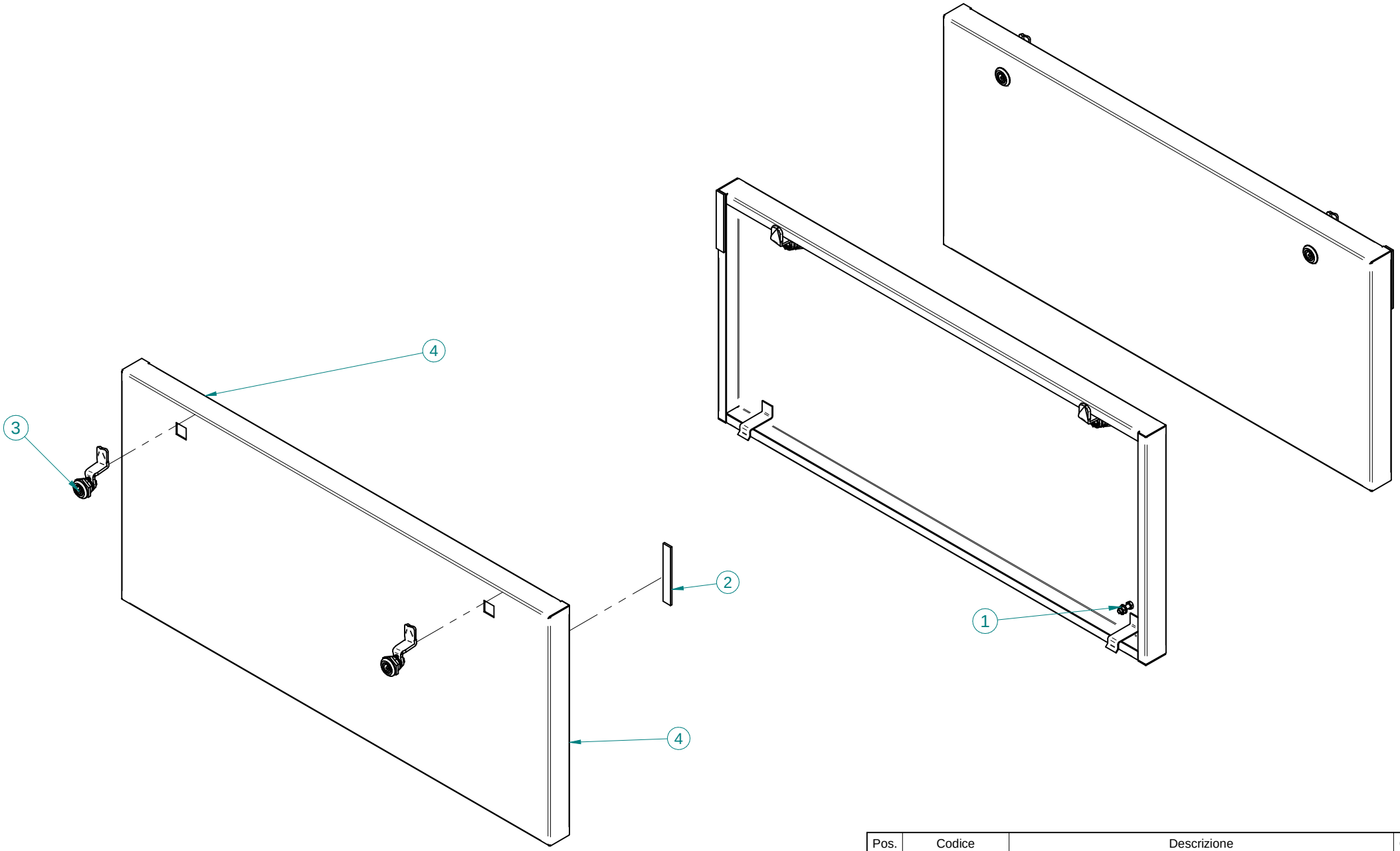


| Pos. | Codice | Descrizione | Q.tà |
|---|---|---|---|
| 1 | 0000301157G | DADO M6 6S DIN 6923 ES.FLANG TROP ZIGR. | 1 |
| 2 | 0000630119F | GOMMA AUT.AERSTOP BARRA 15X3 | 4 M |
| 3 | 00L0349471A | CHIUSURA CHIUSURA 1/4 GIRO 1000U45/U5/10/992 EMKA | 2 |
| 4 | 05L0326490D | CARTER CHIUSURA ARMADIO ELETTR. K560 TER/ER ENTR. | 1 |

scm group

**ASS.PORTA ARMADIO ELETTRICO ENTR. K560 NEW DESIGN** | **29L0298815C** | **00**

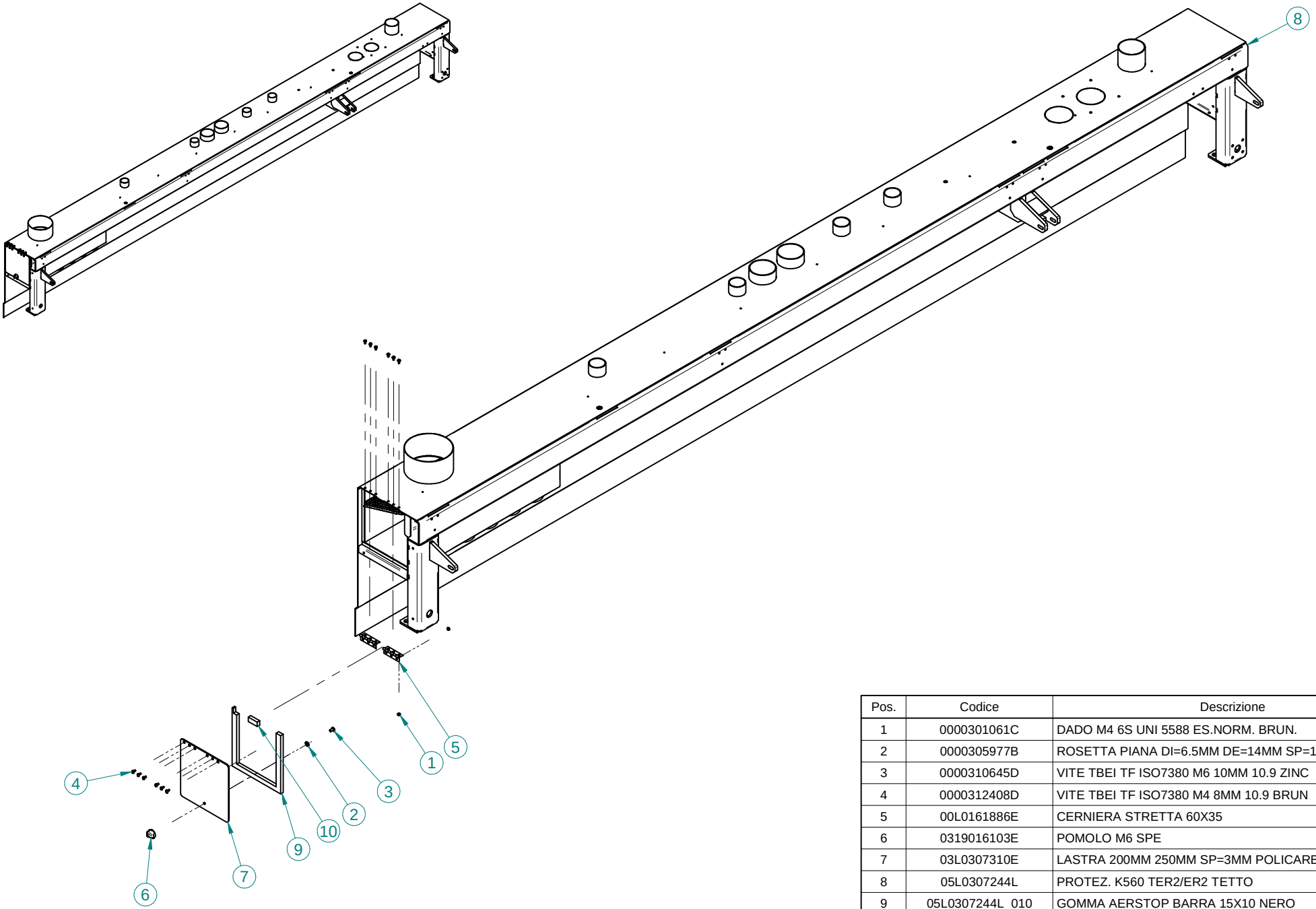


| Pos. | Codice | Descrizione | Q.tà |
|---|---|---|---|
| 1 | 0000301061C | DADO M4 6S UNI 5588 ES.NORM. BRUN. | 12 |
| 2 | 0000305977B | ROSETTA PIANA DI=6.5MM DE=14MM SP=1.5MM ZINC | 1 |
| 3 | 0000310645D | VITE TBEI TF ISO7380 M6 10MM 10.9 ZINC | 1 |
| 4 | 0000312408D | VITE TBEI TF ISO7380 M4 8MM 10.9 BRUN | 12 |
| 5 | 00L0161886E | CERNIERA STRETTA 60X35 | 2 |
| 6 | 0319016103E | POMOLO M6 SPE | 1 |
| 7 | 03L0307310E | LASTRA 200MM 250MM SP=3MM POLICARBONATO | 1 |
| 8 | 05L0307244L | PROTEZ. K560 TER2/ER2 TETTO | 1 |
| 9 | 05L0307244L_010 | GOMMA AERSTOP BARRA 15X10 NERO | 1 |
| 10 | 05L0307244L_013 | GOMMA AERSTOP BARRA 15X10 NERO | 1 |

scm group | **GR.TETTO CABINA CASSETTA RACCOLTA SFRIDI INTEGRATA** | **29L0335499F** | **00**

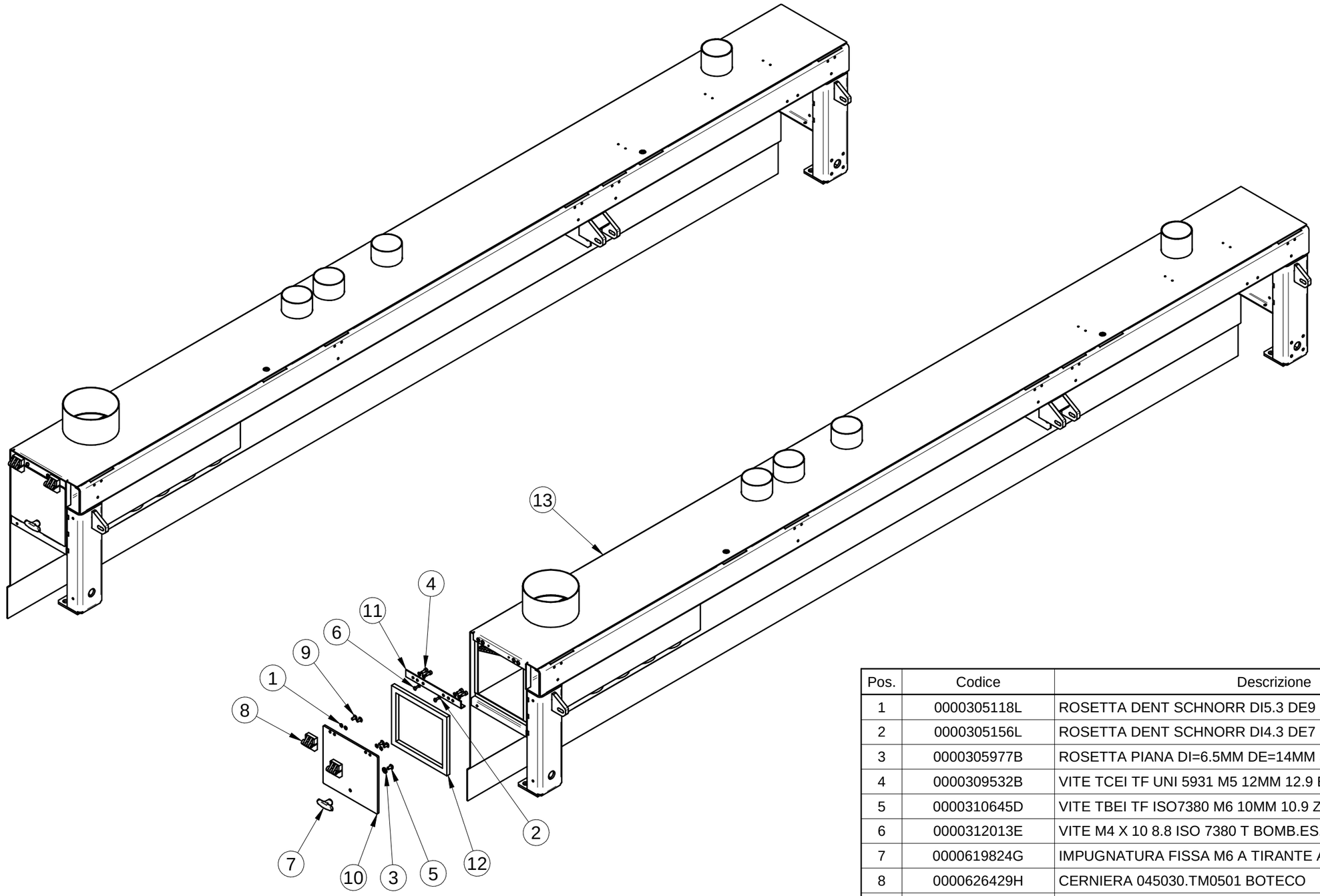


| Pos. | Codice | Descrizione | Q.tà |
|---|---|---|---|
| 1 | 0000305118L | ROSETTA DENT SCHNORR DI5.3 DE9 SP0.6 BRUN | 8 |
| 2 | 0000305156L | ROSETTA DENT SCHNORR DI4.3 DE7 SP0.5 ZINC SCHNOR | 2 |
| 3 | 0000305977B | ROSETTA PIANA DI=6.5MM DE=14MM SP=1.5MM ZINC | 1 |
| 4 | 0000309532B | VITE TCEI TF UNI 5931 M5 12MM 12.9 BRUN | 4 |
| 5 | 0000310645D | VITE TBEI TF ISO7380 M6 10MM 10.9 ZINC | 1 |
| 6 | 0000312013E | VITE M4 X 10 8.8 ISO 7380 T BOMB.ES.I. ZINC | 2 |
| 7 | 0000619824G | IMPUGNATURA FISSA M6 A TIRANTE ART. 270-50 BOTECO | 1 |
| 8 | 0000626429H | CERNIERA 045030.TM0501 BOTECO | 2 |
| 9 | 00L0048851C | VITE TBEI TF FLANG ISO7380 M5 10MM 10.9 ACC. BRUN | 4 |
| 10 | 03L0307310E | LASTRA 200MM 250MM SP=5MM POLICARBONATO | 1 |
| 11 | 03L0391054E | LAMIERA SAGOMATA SUPPORTO PORTINA | 1 |
| 12 | 05L0307244L_010 | GOMMA AERSTOP BARRA 15X10 NERO | 1 |
| 13 | 05L0394903E | PROTEZ. K560 E/T-E TETTO | 1 |

scm group

**GR.TETTO CABINA CASSETTA SFRIDI INTERNA K560 E/T-E**

**29L0394904H** | **00**

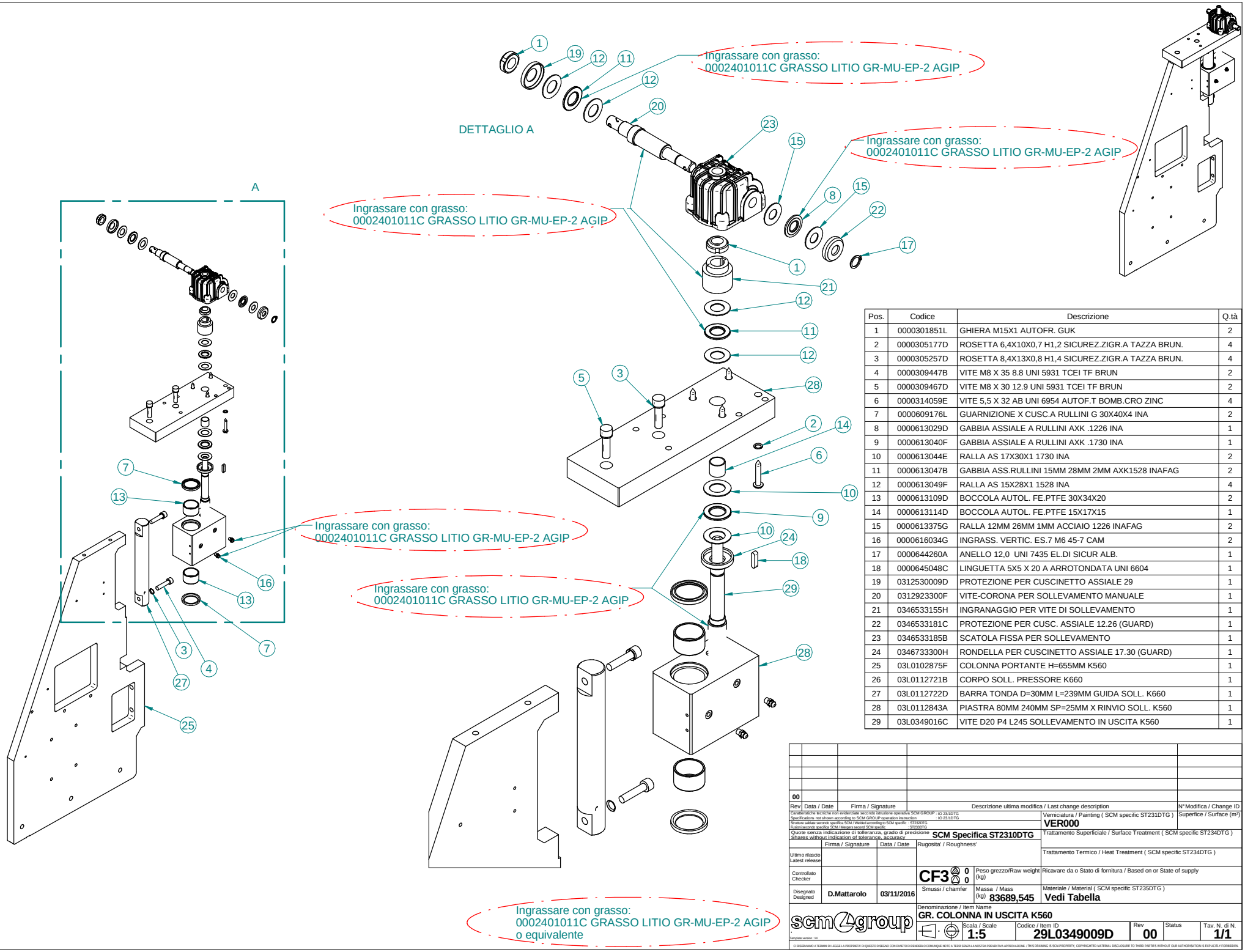


| Pos. | Codice | Descrizione | Q.tà |
|---|---|---|---|
| 1 | 0000301851L | GHIERA M15X1 AUTOFR. GUK | 2 |
| 2 | 0000305177D | ROSETTA 6,4X10X0,7 H1,2 SICUREZ.ZIGR.A TAZZA BRUN. | 4 |
| 3 | 0000305257D | ROSETTA 8,4X13X0,8 H1,4 SICUREZ.ZIGR.A TAZZA BRUN. | 4 |
| 4 | 0000309447B | VITE M8 X 35 8.8 UNI 5931 TCEI TF BRUN | 2 |
| 5 | 0000309467D | VITE M8 X 30 12.9 UNI 5931 TCEI TF BRUN | 2 |
| 6 | 0000314059E | VITE 5,5 X 32 AB UNI 6954 AUTOF.T BOMB.CRO ZINC | 4 |
| 7 | 0000609176L | GUARNIZIONE X CUSC.A RULLINI G 30X40X4 INA | 2 |
| 8 | 0000613029D | GABBIA ASSIALE A RULLINI AXK .1226 INA | 1 |
| 9 | 0000613040F | GABBIA ASSIALE A RULLINI AXK .1730 INA | 1 |
| 10 | 0000613044E | RALLA AS 17X30X1 1730 INA | 2 |
| 11 | 0000613047B | GABBIA ASS.RULLINI 15MM 28MM 2MM AXK1528 INAFAG | 2 |
| 12 | 0000613049F | RALLA AS 15X28X1 1528 INA | 4 |
| 13 | 0000613109D | BOCCOLA AUTOL. FE.PTFE 30X34X20 | 2 |
| 14 | 0000613114D | BOCCOLA AUTOL. FE.PTFE 15X17X15 | 1 |
| 15 | 0000613375G | RALLA 12MM 26MM 1MM ACCIAIO 1226 INAFAG | 2 |
| 16 | 0000616034G | INGRASS. VERTIC. ES.7 M6 45-7 CAM | 2 |
| 17 | 0000644260A | ANELLO 12,0 UNI 7435 EL.DI SICUR ALB. | 1 |
| 18 | 0000645048C | LINGUETTA 5X5 X 20 A ARROTONDATA UNI 6604 | 1 |
| 19 | 0312530009D | PROTEZIONE PER CUSCINETTO ASSIALE 29 | 1 |
| 20 | 0312923300F | VITE-CORONA PER SOLLEVAMENTO MANUALE | 1 |
| 21 | 0346533155H | INGRANAGGIO PER VITE DI SOLLEVAMENTO | 1 |
| 22 | 0346533181C | PROTEZIONE PER CUSC. ASSIALE 12.26 (GUARD) | 1 |
| 23 | 0346533185B | SCATOLA FISSA PER SOLLEVAMENTO | 1 |
| 24 | 0346733300H | RONDELLA PER CUSCINETTO ASSIALE 17.30 (GUARD) | 1 |
| 25 | 03L0102875F | COLONNA PORTANTE H=655MM K560 | 1 |
| 26 | 03L0112721B | CORPO SOLL. PRESSORE K660 | 1 |
| 27 | 03L0112722D | BARRA TONDA D=30MM L=239MM GUIDA SOLL. K660 | 1 |
| 28 | 03L0112843A | PIASTRA 80MM 240MM SP=25MM X RINVIO SOLL. K560 | 1 |
| 29 | 03L0349016C | VITE D20 P4 L245 SOLLEVAMENTO IN USCITA K560 | 1 |

| Rev | Data / Date | Firma / Signature | Descrizione ultima modifica / Last change description | N° Modifica / Change ID |
|---|---|---|---|---|
| 00 | | | | |

Caratteristiche tecniche non evidenziate secondo istruzione operativa SCM GROUP / Specifications not shown according to SCM GROUP operation instruction: IO 23/1DTG / IO 23/1DTG
Strutture saldate secondo specifica SCM / Welded according to SCM specific: ST232DTG
Rotaiori secondo specifica SCM / Merger's second SCM specific: ST232DTG
Quote senza indicazione di tolleranza, grado di precisione / Shares without indication of tolerance, accuracy: **SCM Specifica ST2310DTG**

Verniciatura / Painting ( SCM specific ST231DTG ): **VER000**
Superfice / Surface (m²)
Trattamento Superficiale / Surface Treatment ( SCM specific ST234DTG )
Trattamento Termico / Heat Treatment ( SCM specific ST234DTG )
Ricavare da o Stato di fornitura / Based on or State of supply
Materiale / Material ( SCM specific ST235DTG ): **Vedi Tabella**

| | Firma / Signature | Data / Date | Rugosita' / Roughness' |
|---|---|---|---|
| Ultimo rilascio / Latest release | | | |
| Controllato / Checker | | | |
| Disegnato / Designed | **D.Mattarolo** | **03/11/2016** | |

**CF3** 0 0 Smussi / chamfer

Peso grezzo/Raw weight (kg)

Massa / Mass (kg) **83689,545**

Denominazione / Item Name: **GR. COLONNA IN USCITA K560**

scm group

Scala / Scale: **1:5**
Codice / Item ID: **29L0349009D**
Rev: **00**
Status
Tav. N. di N.: **1/1**

Template version : 14

CI RISERVIAMO A TERMINI DI LEGGE LA PROPRIETA' DI QUESTO DISEGNO CON DIVIETO DI RENDERLO COMUNQUE NOTO A TERZI SENZA LA NOSTRA PREVENTIVA APPROVAZIONE. / THIS DRAWING IS SCM-PROPERTY. COPYRIGHTED MATERIAL DISCLOSURE TO THIRD PARTIES WITHOUT OUR AUTHORISATION IS EXPLICITLY FORBIDDEN.

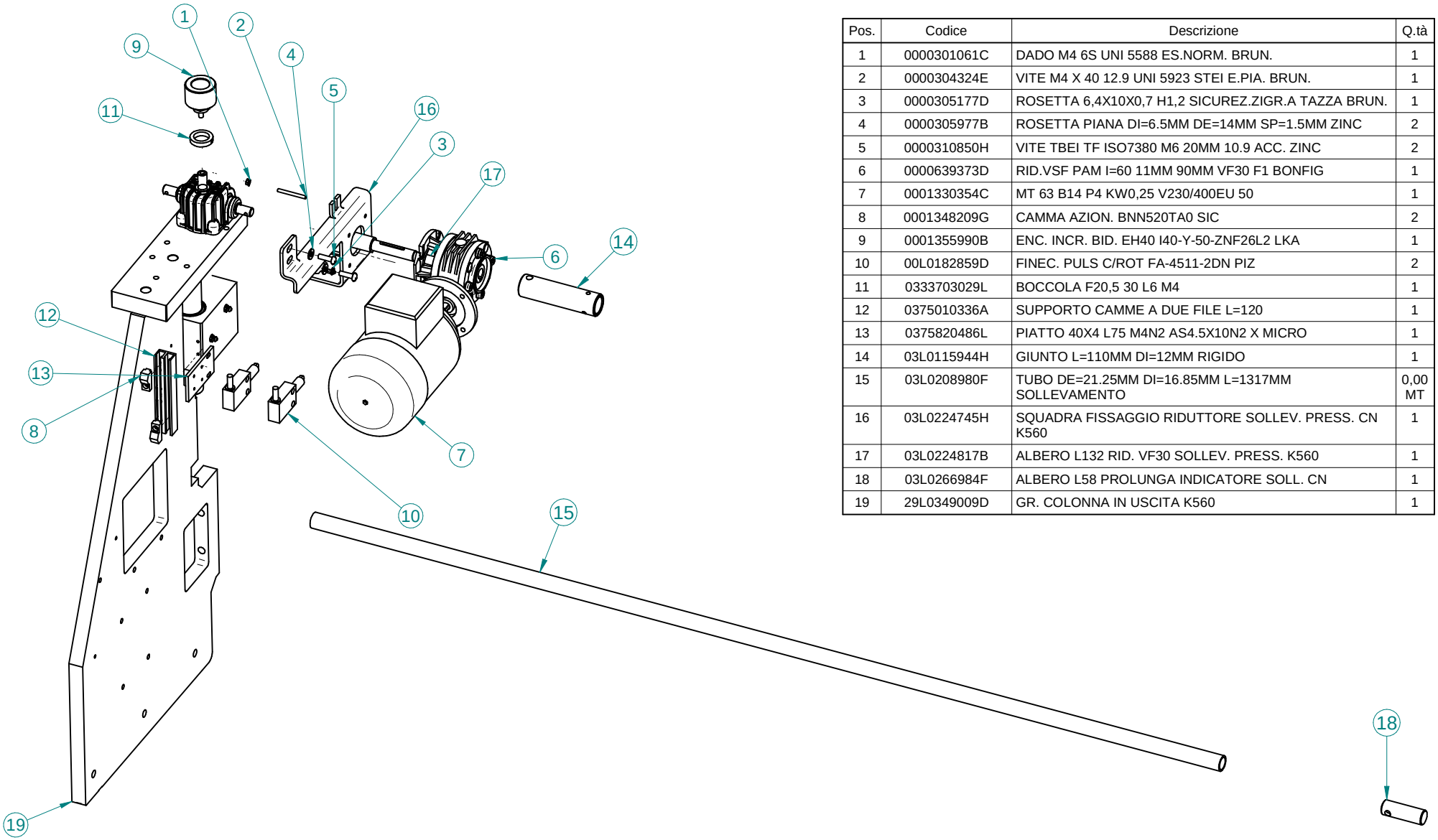


| Pos. | Codice | Descrizione | Q.tà |
|---|---|---|---|
| 1 | 0000301061C | DADO M4 6S UNI 5588 ES.NORM. BRUN. | 1 |
| 2 | 0000304324E | VITE M4 X 40 12.9 UNI 5923 STEI E.PIA. BRUN. | 1 |
| 3 | 0000305177D | ROSETTA 6,4X10X0,7 H1,2 SICUREZ.ZIGR.A TAZZA BRUN. | 1 |
| 4 | 0000305977B | ROSETTA PIANA DI=6.5MM DE=14MM SP=1.5MM ZINC | 2 |
| 5 | 0000310850H | VITE TBEI TF ISO7380 M6 20MM 10.9 ACC. ZINC | 2 |
| 6 | 0000639373D | RID.VSF PAM I=60 11MM 90MM VF30 F1 BONFIG | 1 |
| 7 | 0001330354C | MT 63 B14 P4 KW0,25 V230/400EU 50 | 1 |
| 8 | 0001348209G | CAMMA AZION. BNN520TA0 SIC | 2 |
| 9 | 0001355990B | ENC. INCR. BID. EH40 I40-Y-50-ZNF26L2 LKA | 1 |
| 10 | 00L0182859D | FINEC. PULS C/ROT FA-4511-2DN PIZ | 2 |
| 11 | 0333703029L | BOCCOLA F20,5 30 L6 M4 | 1 |
| 12 | 0375010336A | SUPPORTO CAMME A DUE FILE L=120 | 1 |
| 13 | 0375820486L | PIATTO 40X4 L75 M4N2 AS4.5X10N2 X MICRO | 1 |
| 14 | 03L0115944H | GIUNTO L=110MM DI=12MM RIGIDO | 1 |
| 15 | 03L0208980F | TUBO DE=21.25MM DI=16.85MM L=1317MM SOLLEVAMENTO | 0,00 MT |
| 16 | 03L0224745H | SQUADRA FISSAGGIO RIDUTTORE SOLLEV. PRESS. CN K560 | 1 |
| 17 | 03L0224817B | ALBERO L132 RID. VF30 SOLLEV. PRESS. K560 | 1 |
| 18 | 03L0266984F | ALBERO L58 PROLUNGA INDICATORE SOLL. CN | 1 |
| 19 | 29L0349009D | GR. COLONNA IN USCITA K560 | 1 |

| | | | |
|---|---|---|---|
| scm group | **BASE MACCHINA K560HP COMPLETA TER2 RIGA ALLUNGATA** | **90L0426766A** | **00** |

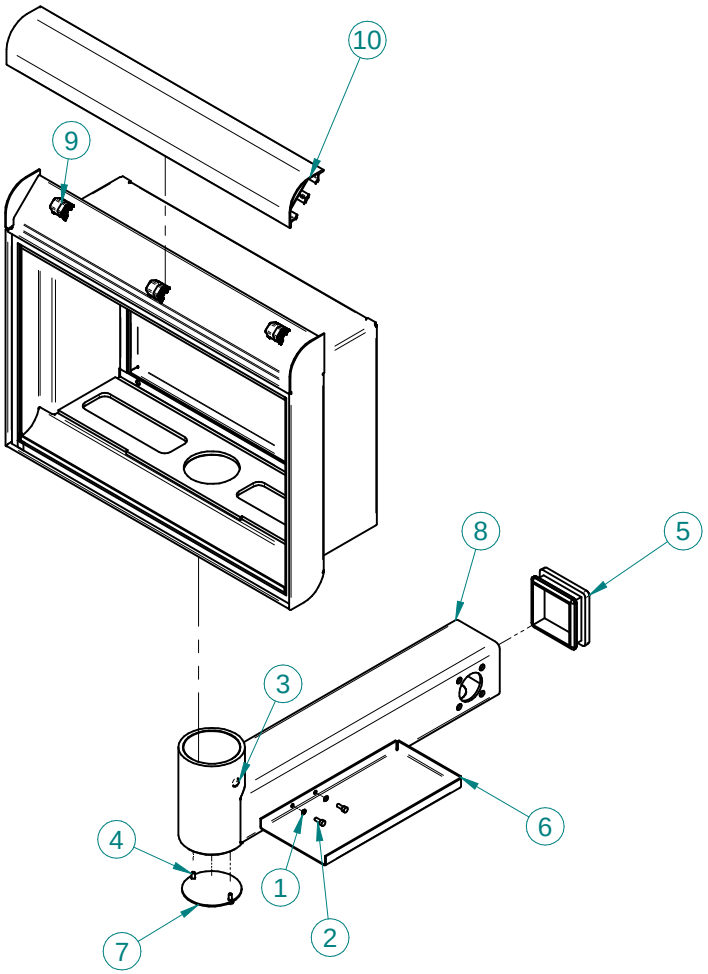


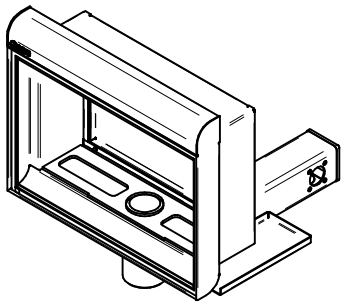

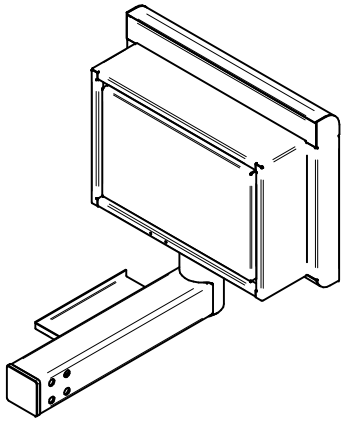

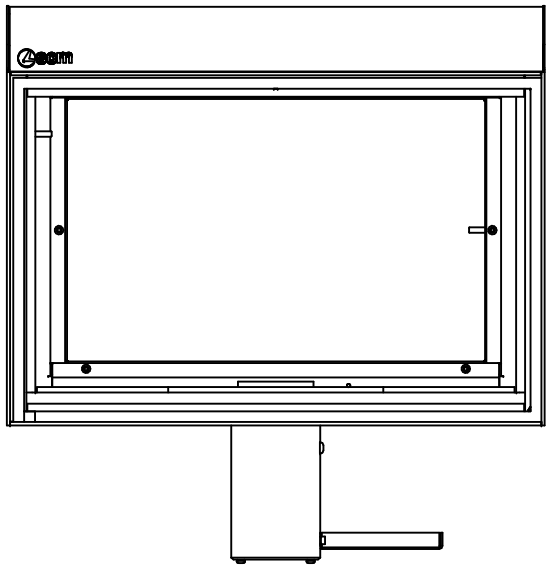

| Pos. | Codice | Descrizione | Q.tà |
|---|---|---|---|
| 1 | 0000305035C | ROSETTA 4,3X7X0,5 H1 SICUREZ.ZIGR.A TAZZA BRUN. | 4 |
| 2 | 0000309039F | VITE M4 X 10 8.8 UNI 5931 TCEI TF ZINC | 2 |
| 3 | 0000310645D | VITE TBEI TF ISO7380 M6 10MM 10.9 ZINC | 1 |
| 4 | 0000312013E | VITE M4 X 10 8.8 ISO 7380 T BOMB.ES.I. ZINC | 2 |
| 5 | 0000648072F | TAPPO ALET. T.QUADRA 80X80 PLAST. ILQ80-BMP | 1 |
| 6 | 0333702016A | LAMIERA SAGOMATA SUPPORTO LETTORE CODICE A BARRE | 1 |
| 7 | 03L0336610G | LAMIERA SAGOMATA CHIUSURA BRACCIO CONSOLLE 2016 | 1 |
| 8 | 05L0337295D | BRACCIO CONSOLLE COMANDI SOLUTION MD 2017 | 1 |
| 9 | 29L0321109C | GRUPPO CONSOLLE NEW DESIGN | 1 |
| 10 | 29L0383006L | GR. COVER 60 BLU, L=496, X CONSOLLE - LOGO 2017 | 1 |

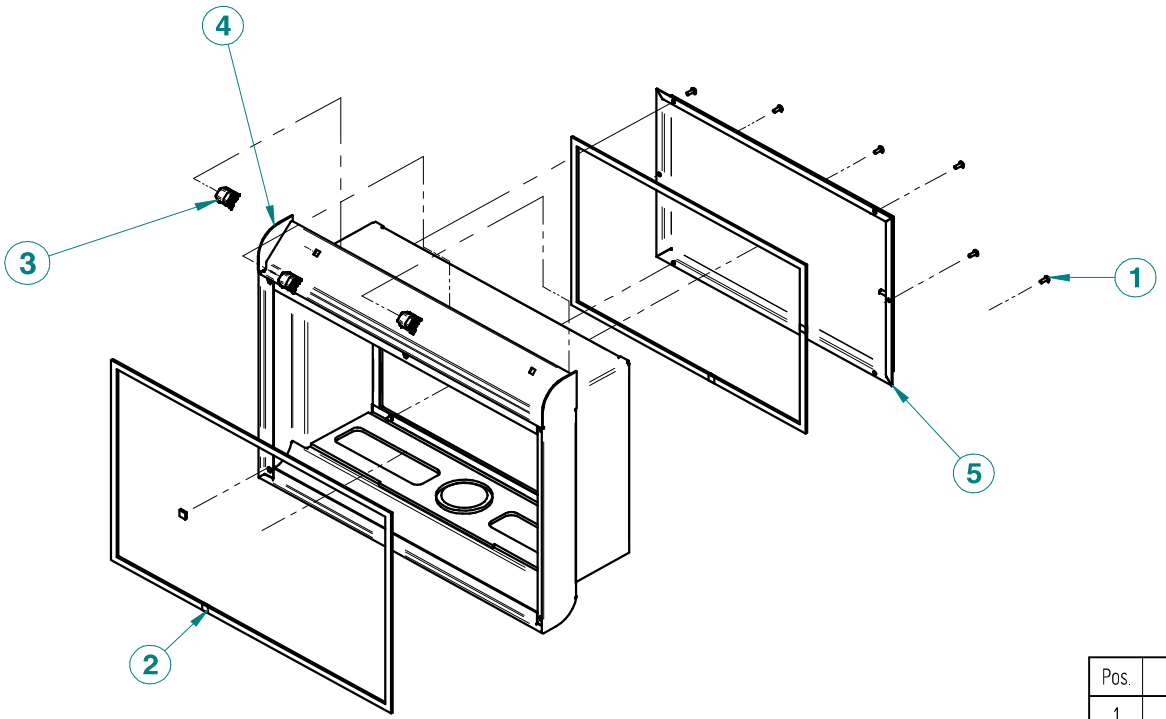


| Pos. | Codice | Descrizione | Q.tà |
|---|---|---|---|
| 1 | 0000312409F | VITE M4 X 10 8.8 ISO 7380 T BOMB.ES.I. BRUN. | 6 |
| 2 | 0000630118D | GUARNIZ. LA=10MM H=3MM AERSTO | 4 |
| 3 | 03L0051362F | BLOCCAGGIO ESTRUSO COVER | 3 |
| 4 | 05L0320974E | CONSOLLE NEW DESIGN | 1 |
| 5 | 05L03211670 | CARTER CHIUSURA CONSOLLE NEW DESIGN | 1 |

scm group | GRUPPO CONSOLLE NEW DESIGN | 29L0321109C

| Pos. | Codice | Descrizione | Q.tà |
|---|---|---|---|
| 1 | 0000301072F | DADO ES.NORM UNI 5588 M8 6S ZINC | 2 |
| 2 | 0000301124G | DADO ES.NORM.AUTOF. UNI7473 M5 6S ZINC | 1 |
| 3* | 0000301302E | DADO ES.BASSO UNI 5589 M8 6S BRUN | 2 |
| 4 | 0000301421G | DADO ES.NORM UNI 5588 M12 6S BRUN - | 4 |
| 5 | 0000302001G | VITE M3 X 6 12.9 UNI 5923 STEI E.PIA. BRUN | 1 |
| 6 | 0000304182C | VITE STEI E.PIA ISO4026 M6 10MM 12.9 BRUN | 1 |
| 7 | 0000305132H | ROSETTA PIANA DI=5.3MM DE=10MM SP=1MM BRUN | 2 |
| 8 | 0000305162B | ROSETTA 5,3X9X0,6 H1,1 SICUREZ.ZIGR.A TAZZA | 4 |
| 9 | 0000305177D | ROSETTA DENT SCHNORR DI6.4 DE10 SP0.7 BRUN SCHNOR | 14 |
| 10 | 0000305242B | ROSETTA PIANA DI=8.5MM DE=18MM SP=1.5MM BRUN | 3 |
| 11 | 0000305243D | ROSETTA PIANA DI=8.5MM DE=18MM SP=3MM BRUN | 4 |
| 12 | 0000305257D | ROSETTA DENT SCHNORR DI8.4 DE13 SP0.8 BRUN | 8 |
| 13 | 0000305361D | ROSETTA 12,5 X 24,0 X 2,5 BRUN | 4 |
| 14 | 0000305386G | ROSETTA 13X18X1,1 H1,7 SICUREZ.ZIGR.A TAZZA BRUN. | 4 |
| 15 | 0000305939B | ROSETTA 4,3 X 9 X 0,8 UNI 6592 ZINC | 2 |
| 16 | 0000305984F | ROSETTA PIANA DI=8.5MM DE=18MM SP=1.5MM ZINC | 1 |
| 17* | 0000308126L | VITE M5 X 35 8.8 UNI 5737 T ES. BRUN. | 1 |
| 18 | 0000309181F | VITE M6X10 8.8 UNI 5931 TCEI TF BRUN | 1 |
| 19* | 0000309214G | VITE TCEI TF UNI 5931 M6 20MM 12.9 BRUN | 8 |
| 20 | 0000309245C | VITE TCEI TF UNI 5931 M8 20MM 8.8 BRUN | 3 |
| 21 | 0000309247G | VITE TCEI TF UNI 5931 M8 30MM 8.8 BRUN | 4 |
| 22 | 0000309448D | VITE M8 X 40 8.8 UNI 5931 TCEI TF BRUN | 1 |
| 23 | 0000309503A | VITE TCEI TF UNI 5931 M6 20MM 8.8 ACC. ZINC | 4 |
| 24 | 0000310242H | VITE T.SV.P.TF ES.I UNI5933 M8 20MM 10.9 BRUN | 4 |
| 25 | 0000310681L | VITE M5 X 16 8.8 UNI 5931 TCEI TF ZINC | 4 |
| 26 | 0000310692C | VITE M6 X 55 8.8 UNI 5931 TCEI ZINC | 2 |
| 27 | 0000310712F | VITE M8 X 55 8.8 UNI 5931 TCEI ZINC | 1 |
| 28 | 0000312013E | VITE TBEI TF ISO7380 M4 10MM 10.9 ZINC | 2 |
| 29 | 0000316543D | PRIGIONIERO M12 X 28 8.8 UNI 5911 RAD.MEDIA BRUN. | 4 |
| 30* | 0000616034G | INGRASS. VERTIC. ES.7 M6 45-7 CAM | 2 |
| 31 | 0000619980G | POMOLO M8 PASS G73140TM0801Z2 C/SEDE TAPPO D18 BOT | 1 |
| 32 | 0000626886G | CERNIERA X CIL. 900 25 MASC. L31-25 CL | 1 |
| 33 | 0000635253E | INDICATORE POSIZ. VMZRAX10 RANCAT | 1 |
| 34 | 0000740108F | PATTINO A SFERE 1651-824-20 BOSCH | 2 |
| 35 | 0001503477C | CIL.PNE.COMP. 31F2A025A015 CAMOZZ | 1 |
| 36 | 00L0133529D | ROTAIA RDS 1605-804-31,120 30/2 BOSCH | 2 |
| 37 | 00L0186488A | VITE TCEI TF AFR UNI 5931 M5 20MM 8.8 BRUN | 4 |
| 38 | 00L0393227H | MR I=51.2 ME210524000L BONFIG | 1 |
| 39 | 0330960184C | SUPPORTO ANTIROTAZIONE CONTADECIMI | 1 |
| 40 | 0375040287C | PASTIGLIA D4,5 L=2 CU | 1 |
| 41 | 0377020788F | SUPPORTO IN REXILON USCITA K400 | 1 |
| 42 | 0377020798G | STAFFA PER ENCODER K400 | 1 |
| 43 | 0377070238A | PIASTRA 35MM 40MM SP=12MM BATTUTA RIGA K400 | 1 |
| 44 | 0377070239C | PIASTRA 35MM 95MM SP=20MM PORTA SIKO | 1 |
| 45 | 0377070240D | VITE A DIS. M14 L70 M8 L25 REGOLAZ. RIGA K400 | 1 |
| 46* | 0377220017C | QUADRO 20 L90 SUPPORTO INGRASSATORI CATENA K'05 | 1 |
| 47 | 03L0003087D | PIASTRA 25MM 35MM SP=12MM FORO M8 | 1 |
| 48 | 03L0054894H | PIGNONE SEMPLICE Z21 1"1/4 3/4" LIGHT DUTY | 1 |
| 49 | 03L0162996F | PROTEZ. SUPERIORE CINGOLO K560 V2 | 1 |
| 50 | 03L0418271F | GUIDA L=1000MM K360-K560 VERSIONE ALLUNGATA | 1 |
| 51 | 03L0431300E | PIASTRA SP8 SUPP.PANN. ENTR. K560 CON BANCO A VELO | 1 |
| 52 | 03L0431301G | PIASTRA SP8 APPOGGIO PANNELLO K560 RIGA ALLUNGATA | 1 |
| 53 | 03L0432301H | PIASTRA SP8 SUPP. GUIDA ALLUNGATA REGOLABILE K560 | 1 |
| 54 | 03L0457885G | PIASTRA SP=3MM CONTRASTO THK K560 RIGA ALLUNGATA | 1 |
| 55 | 05L0113793L | CARTER PROTEZIONE CINGOLO IN USCITA K560 | 1 |
| 56 | 05L0417419E | LONGHERONE 279MM 4000MM K560 T-ER2 RIGA ALLUNGATA | 1 |
| 57 | 0769913180H | TAPPO PIANO D=18 H4 TAMPOGRAFATO DIREZIONE SX | 1 |
| 58 | 07L0398886G | ENCODER ER30E250S5/28P4X3PR.0473921104 ELTRA | 1 |
| 59* | 2777020269F | GR. PATTINO X CATENA 1"1/4 LEVEL-S2/3000'07 | 1 |
| 60 | 29L0056379D | GR. PIGNONE Z=21 IN ENTRATA LIGHT DUTY | 1 |
| 61 | 29L0102086G | GR. MOZZO IN ENTRATA K560 | 1 |

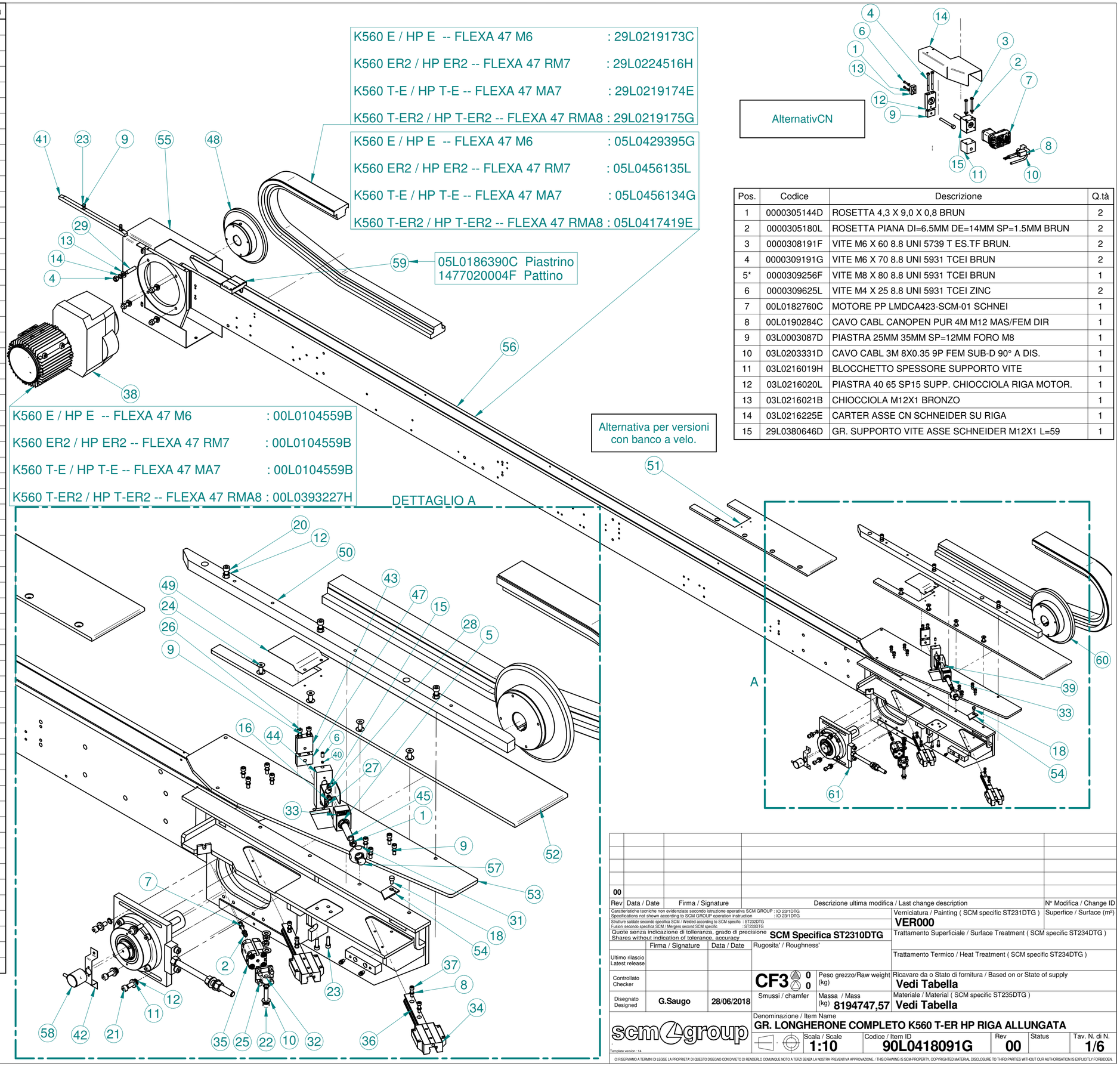


| Pos. | Codice | Descrizione | Q.tà |
|---|---|---|---|
| 1 | 0000305144D | ROSETTA 4,3 X 9,0 X 0,8 BRUN | 2 |
| 2 | 0000305180L | ROSETTA PIANA DI=6.5MM DE=14MM SP=1.5MM BRUN | 2 |
| 3 | 0000308191F | VITE M6 X 60 8.8 UNI 5739 T ES.TF BRUN. | 2 |
| 4 | 0000309191G | VITE M6 X 70 8.8 UNI 5931 TCEI BRUN | 2 |
| 5* | 0000309256F | VITE M8 X 80 8.8 UNI 5931 TCEI BRUN | 1 |
| 6 | 0000309625L | VITE M4 X 25 8.8 UNI 5931 TCEI ZINC | 2 |
| 7 | 00L0182760C | MOTORE PP LMDCA423-SCM-01 SCHNEI | 1 |
| 8 | 00L0190284C | CAVO CABL CANOPEN PUR 4M M12 MAS/FEM DIR | 1 |
| 9 | 03L0003087D | PIASTRA 25MM 35MM SP=12MM FORO M8 | 1 |
| 10 | 03L0203331D | CAVO CABL 3M 8X0.35 9P FEM SUB-D 90° A DIS. | 1 |
| 11 | 03L0216019H | BLOCCHETTO SPESSORE SUPPORTO VITE | 1 |
| 12 | 03L0216020L | PIASTRA 40 65 SP15 SUPP. CHIOCCIOLA RIGA MOTOR. | 1 |
| 13 | 03L0216021B | CHIOCCIOLA M12X1 BRONZO | 1 |
| 14 | 03L0216225E | CARTER ASSE CN SCHNEIDER SU RIGA | 1 |
| 15 | 29L0380646D | GR. SUPPORTO VITE ASSE SCHNEIDER M12X1 L=59 | 1 |

| Rev | Data / Date | Firma / Signature | Descrizione ultima modifica / Last change description | Nº Modifica / Change ID |
|---|---|---|---|---|
| 00 | | | | |

Caratteristiche tecniche non evidenziate secondo istruzione operativa SCM GROUP : IO 23/1DTG
Specifications not shown according to SCM GROUP operation instruction : IO 23/1DTG
Strutture saldate secondo specifica SCM / Welded according to SCM specific : ST232DTG
Fusioni secondo specifica SCM / Mergers second SCM specific : ST233DTG

Quote senza indicazione di tolleranza, grado di precisione Shares without indication of tolerance, accuracy **SCM Specifica ST2310DTG**

Verniciatura / Painting ( SCM specific ST231DTG ) **VER000**

Superfice / Surface (m²)

Trattamento Superficiale / Surface Treatment ( SCM specific ST234DTG )

Trattamento Termico / Heat Treatment ( SCM specific ST234DTG )

| | Firma / Signature | Data / Date | Rugosita' / Roughness' |
|---|---|---|---|
| Ultimo rilascio Latest release | | | |
| Controllato Checker | | | CF3 0 0 |
| Disegnato Designed | G.Saugo | 28/06/2018 | Smussi / chamfer |

Peso grezzo/Raw weight (kg) **Vedi Tabella**

Ricavare da o Stato di fornitura / Based on or State of supply

Massa / Mass (kg) **8194747,57**

Materiale / Material ( SCM specific ST235DTG ) **Vedi Tabella**

scm group

Denominazione / Item Name
**GR. LONGHERONE COMPLETO K560 T-ER HP RIGA ALLUNGATA**

Scala / Scale **1:10** | Codice / Item ID **90L0418091G** | Rev **00** | Status | Tav. N. di N. **1/6**

Template version : 14

CI RISERVIAMO A TERMINI DI LEGGE LA PROPRIETA' DI QUESTO DISEGNO CON DIVIETO DI RENDERLO COMUNQUE NOTO A TERZI SENZA LA NOSTRA PREVENTIVA APPROVAZIONE. / THIS DRAWING IS SCM-PROPERTY, COPYRIGHTED MATERIAL DISCLOSURE TO THIRD PARTIES WITHOUT OUR AUTHORISATION IS EXPLICITLY FORBIDDEN.

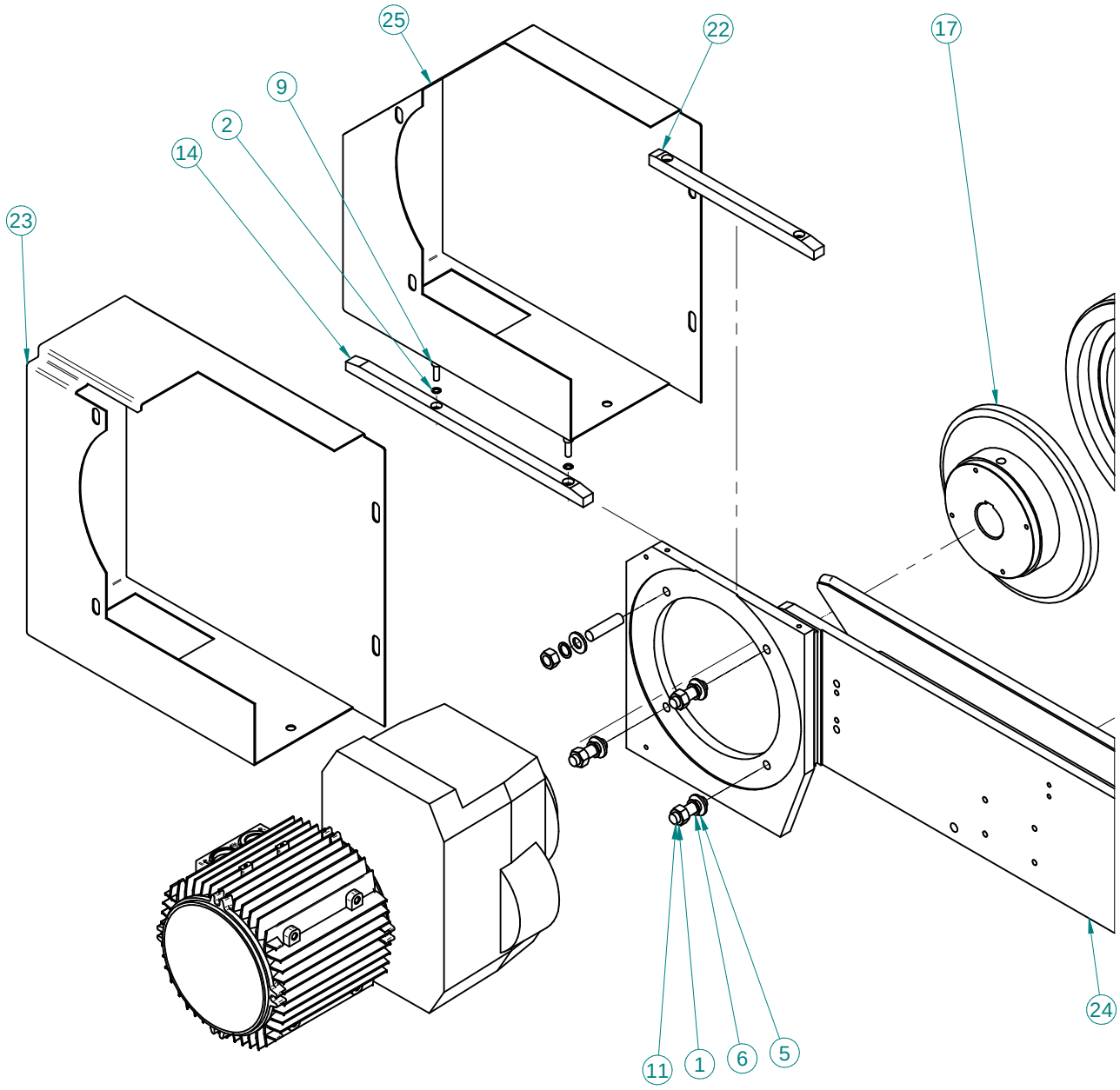


| Pos. | Codice | Descrizione | Q.tà |
|---|---|---|---|
| 1 | 0000301421G | DADO M12 6S UNI 5588 ES.NORM. BRUN. | 4 |
| 2 | 0000305177D | ROSETTA 6,4X10X0,7 H1,2 SICUREZ.ZIGR.A TAZZA BRUN. | 2 |
| 5 | 0000305361D | ROSETTA 12,5 X 24,0 X 2,5 BRUN | 4 |
| 6 | 0000305386G | ROSETTA 13X18X1,1 H1,7 SICUREZ.ZIGR.A TAZZA BRUN. | 4 |
| 9 | 0000309503A | VITE TCEI TF UNI 5931 M6 20MM 8.8 ACC. ZINC | 2 |
| 11 | 0000316543D | PRIGIONIERO M12 X 28 8.8 UNI 5911 RAD.MEDIA BRUN. | 4 |
| 14 | 0377020788F | SUPPORTO IN REXILON USCITA K400 | 1 |
| 17 | 03L0054894H | PIGNONE SEMPLICE Z21 1"1/4 3/4" LIGHT DUTY | 1 |
| 22 | 03L0475087F | CORPO SUPPORTO REXILON K560 CON FASTBACK | 1 |
| 23 | 05L0113793L | CARTER PROTEZIONE CINGOLO IN USCITA K560 | 1 |
| 24 | 05L0417419E | LONGHERONE 279MM 4000MM K560 T-ER2 RIGA ALLUNGATA | 1 |
| 25 | 05L0448562E | CARTER PROTEZIONE CINGOLO IN USCITA K560 RIT. PANN | 1 |

| | | | |
|---|---|---|---|
| scm group | **GR. LONGHERONE COMPLETO K560 T-ER HP RIGA ALLUNGATA** | **90L0418091G** | **00** |

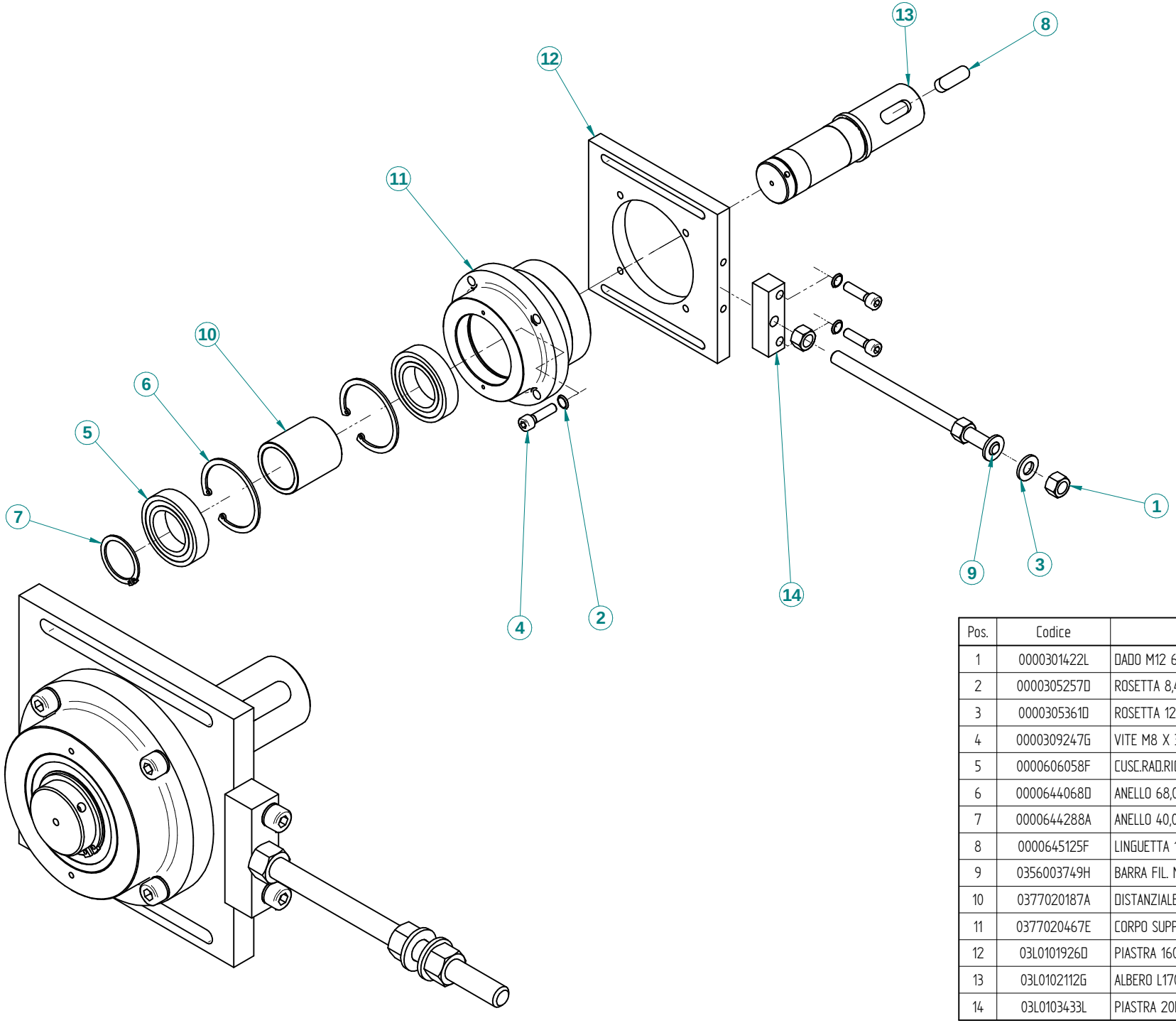


| Pos. | Codice | Descrizione | Q.tà |
|---|---|---|---|
| 1 | 0000301422L | DADO M12 6S UNI 5587 ES.ALTO BRUN. | 3 |
| 2 | 0000305257D | ROSETTA 8,4X13X0,8 H1,4 SICUREZ.ZIGR.A T | 6 |
| 3 | 0000305361D | ROSETTA 12,5 X 24,0 X 2,5 BRUN | 2 |
| 4 | 0000309247G | VITE M8 X 30 8.8 UNI 5931 TCEI TF BRUN | 6 |
| 5 | 0000606058F | CUSC.RAD.RIG.SFERE 1C 40MM 68MM 15MM 6008 2RS SKF | 2 |
| 6 | 0000644068D | ANELLO 68,0 UNI 7437 EL.DI SICUR FORO | 2 |
| 7 | 0000644288A | ANELLO 40,0 UNI 7435 EL.DI SICUR ALB. | 1 |
| 8 | 0000645125F | LINGUETTA 12X8 X 35 A ARROTONDATA UNI 6604 | 1 |
| 9 | 0356003749H | BARRA FIL. M12 L=220MM 4.8 ZINC | 1 |
| 10 | 0377020187A | DISTANZIALE DI=40 DE=50 L=55 | 1 |
| 11 | 0377020467E | CORPO SUPP. PUNTALE LIGHT DUTY | 1 |
| 12 | 03L0101926D | PIASTRA 160 160 SP15 REGOLAZ.PIGNONE ENTR.K500 NEW | 1 |
| 13 | 03L0102112G | ALBERO L170.5 MOZZO IN ENTRATA K660 | 1 |
| 14 | 03L0103433L | PIASTRA 20MM 70MM SP=10MM REG. TIRO CATENA | 1 |

scm group | **GR. MOZZO IN ENTRATA K560** | **29L0102086G** | **01**

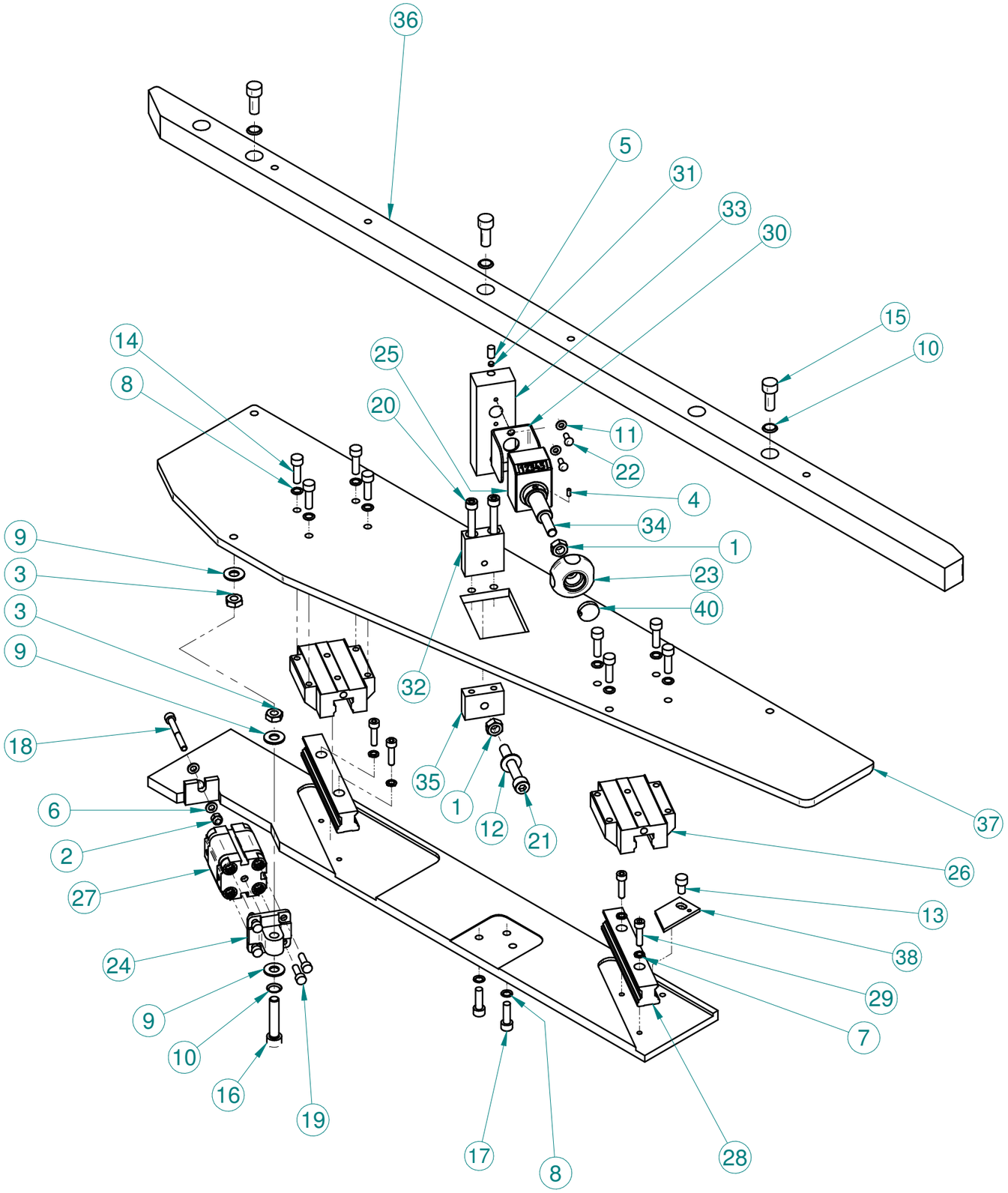


| Pos. | Codice | Descrizione | Q.tà |
|---|---|---|---|
| 1 | 0000301072F | DADO M8 6S UNI 5588 ES.NORM. ZINC | 2 |
| 2 | 0000301124G | DADO ES.NORM.AUTOF. UNI7473 M5 6S ZINC | 1 |
| 3 | 0000301302E | DADO M8 6S UNI 5589 ES.BASSO BRUN. | 2 |
| 4 | 0000302001G | VITE M3 X 6 12.9 UNI 5923 STEI E.PIA. BRUN | 1 |
| 5 | 0000304182C | VITE STEI E.PIA ISO4026 M6 10MM 12.9 BRUN | 1 |
| 6 | 0000305132H | ROSETTA 5,3 X 10,0 X 1 BRUN | 2 |
| 7 | 0000305162B | ROSETTA 5,3X9X0,6 H1,1 SICUREZ.ZIGR.A TAZZA | 4 |
| 8 | 0000305177D | ROSETTA 6,4X10X0,7 H1,2 SICUREZ.ZIGR.A TAZZA BRUN. | 12 |
| 9 | 0000305242B | ROSETTA PIANA DI=8.5MM DE=18MM SP=1.5MM BRUN | 3 |
| 10 | 0000305257D | ROSETTA 8,4X13X0,8 H1,4 SICUREZ.ZIGR.A TAZZA BRUN. | 4 |
| 11 | 0000305939B | ROSETTA 4,3 X 9 X 0,8 UNI 6592 ZINC | 2 |
| 12 | 0000305984F | ROSETTA PIANA DI=8.5MM DE=18MM SP=1.5MM ZINC | 1 |
| 13 | 0000309181F | VITE M6X10 8.8 UNI 5931 TCEI TF BRUN | 1 |
| 14 | 0000309214G | VITE M6 X 20 12.9 UNI 5931 TCEI TF BRUN | 8 |
| 15 | 0000309245C | VITE M8 X 20 8.8 UNI 5931 TCEI TF BRUN | 3 |
| 16 | 0000309448D | VITE M8 X 40 8.8 UNI 5931 TCEI TF BRUN | 1 |
| 17 | 0000309503A | VITE TCEI TF UNI 5931 M6 20MM 8.8 ACC. ZINC | 2 |
| 18 | 0000309554H | VITE M5 X 45 12.9 UNI 5931 TCEI TF BRUN | 1 |
| 19 | 0000310681L | VITE M5 X 16 8.8 UNI 5931 TCEI TF ZINC | 4 |
| 20 | 0000310692C | VITE M6 X 55 8.8 UNI 5931 TCEI ZINC | 2 |
| 21 | 0000310712F | VITE M8 X 55 8.8 UNI 5931 TCEI ZINC | 1 |
| 22 | 0000312013E | VITE TBEI TF ISO7380 M4 10MM 10.9 ZINC | 2 |
| 23 | 0000619980G | POMOLO M8 PASS G73140TM0801Z2 C/SEDE TAPPO D18 BOT | 1 |
| 24 | 0000626886G | CERNIERA X CIL. 900 25 MASC. L31-25 CL | 1 |
| 25 | 0000635253E | INDICATORE POSIZ. VMZRAX10 RANCAT | 1 |
| 26 | 0000740108F | PATTINO RIC.SFERE 1651-824-20 STAR | 2 |
| 27 | 0001503477C | CIL.PNE.COMP. 31F2A025A015 CAMOZZ | 1 |
| 28 | 00L0133529D | ROTAIA RDS R1605-804-31,116 28/1*60/28 BOSCH | 2 |
| 29 | 00L0186488A | VITE TCEI TF AFR UNI 5931 M5 20MM 8.8 BRUN | 4 |
| 30 | 0330960184C | SUPPORTO ANTIROTAZIONE CONTADECIMI | 1 |
| 31 | 0375040287C | PASTIGLIA D4,5 L=2 CU | 1 |
| 32 | 0377070238A | PIASTRA 35MM 40MM SP=12MM BATTUTA RIGA K400 | 1 |
| 33 | 0377070239C | PIASTRA 35MM 95MM SP=20MM PORTA SIKO | 1 |
| 34 | 0377070240D | VITE A DIS. M14 L70 M8 L25 REGOLAZ. RIGA K400 | 1 |
| 35 | 03L0003087D | PIASTRA 25MM 35MM SP=12MM FORO M8 | 1 |
| 36 | 03L0418271F | GUIDA L=1000MM K360-K560 VERSIONE ALLUNGATA | 1 |
| 37 | 03L0432301H | PIASTRA SP8 SUPP. GUIDA ALLUNGATA REGOLABILE K560 | 1 |
| 38 | 03L0457885G | PIASTRA SP=3MM CONTRASTO THK K560 RIGA ALLUNGATA | 1 |
| 39* | 05L0417419E | LONGHERONE 279MM 4000MM K560 T-ER2 RIGA ALLUNGATA | 1 |
| 40 | 0769913180H | TAPPO PIANO D=18 H4 TAMPOGRAFATO DIREZIONE SX | 1 |

scm group

**GR. LONGHERONE COMPLETO K560 T-ER HP RIGA ALLUNGATA**

**90L0418091G** **00**

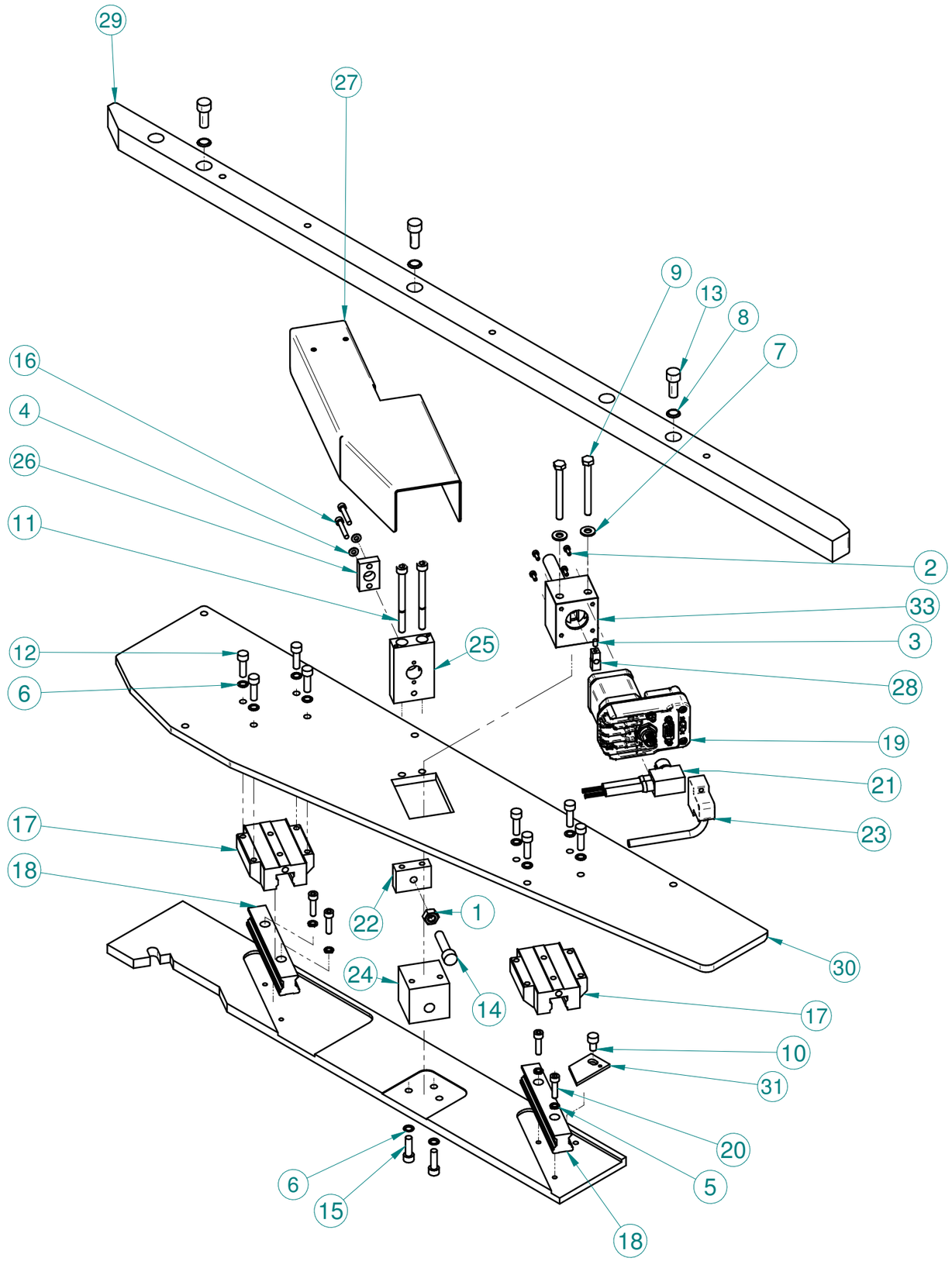


| Pos. | Codice | Descrizione | Q.tà |
|---|---|---|---|
| 1 | 0000301301C | DADO ES.NORM UNI 5588 M8 6S BRUN | 1 |
| 2 | 0000303164D | VITE M3 X 8 12.9 UNI 5931 TCEI TF BRUN | 4 |
| 3 | 0000304065E | VITE M4 X 6 12.9 UNI 5923 STEI E.PIA. BRUN. | 1 |
| 4 | 0000305144D | ROSETTA 4,3 X 9,0 X 0,8 BRUN | 2 |
| 5 | 0000305162B | ROSETTA 5,3X9X0,6 H1,1 SICUREZ.ZIGR.A TAZZA | 4 |
| 6 | 0000305177D | ROSETTA 6,4X10X0,7 H1,2 SICUREZ.ZIGR.A TAZZA BRUN. | 10 |
| 7 | 0000305180L | ROSETTA PIANA DI=6.5MM DE=14MM SP=1.5MM BRUN | 2 |
| 8 | 0000305257D | ROSETTA 8,4X13X0,8 H1,4 SICUREZ.ZIGR.A TAZZA BRUN. | 3 |
| 9 | 0000308191F | VITE M6 X 60 8.8 UNI 5739 T ES.TF BRUN. | 2 |
| 10 | 0000309181F | VITE M6X10 8.8 UNI 5931 TCEI TF BRUN | 1 |
| 11 | 0000309191G | VITE M6 X 70 8.8 UNI 5931 TCEI BRUN | 2 |
| 12 | 0000309214G | VITE M6 X 20 12.9 UNI 5931 TCEI TF BRUN | 8 |
| 13 | 0000309245C | VITE M8 X 20 8.8 UNI 5931 TCEI TF BRUN | 3 |
| 14 | 0000309447B | VITE TCEI TF UNI 5931 M8 35MM 8.8 BRUN | 1 |
| 15 | 0000309503A | VITE TCEI TF UNI 5931 M6 20MM 8.8 ACC. ZINC | 2 |
| 16 | 0000309625L | VITE M4 X 25 8.8 UNI 5931 TCEI ZINC | 2 |
| 17 | 0000740108F | PATTINO RIC.SFERE 1651-824-20 STAR | 2 |
| 18 | 00L0133529D | ROTAIA RDS R1605-804-31,116 28/1*60/28 BOSCH | 2 |
| 19 | 00L0182760C | MOTORE PP LMDCA423-SCM-01 SCHNEI | 1 |
| 20 | 00L0186488A | VITE TCEI TF AFR UNI 5931 M5 20MM 8.8 BRUN | 4 |
| 21 | 00L0190284C | CAVO CABL CANOPEN PUR 4M M12 MAS/FEM DIR | 1 |
| 22 | 03L0003087D | PIASTRA 25MM 35MM SP=12MM FORO M8 | 1 |
| 23 | 03L0203331D | CAVO CABL 3M 8X0.35 9P FEM SUB-D 90° A DIS. | 1 |
| 24 | 03L0216019H | BLOCCHETTO SPESSORE SUPPORTO VITE | 1 |
| 25 | 03L0216020L | PIASTRA 40 65 SP15 SUPP. CHIOCCIOLA RIGA MOTOR. | 1 |
| 26 | 03L0216021B | CHIOCCIOLA M12X1 BRONZO | 1 |
| 27 | 03L0216225E | CARTER ASSE CN SCHNEIDER SU RIGA | 1 |
| 28 | 03L0247913C | FLANGIA QUADRA GIUNTO STEPPER SEMPLIFICATA | 1 |
| 29 | 03L0418271F | GUIDA L=1000MM K360-K560 VERSIONE ALLUNGATA | 1 |
| 30 | 03L0432301H | PIASTRA SP8 SUPP. GUIDA ALLUNGATA REGOLABILE K560 | 1 |
| 31 | 03L0457885G | PIASTRA SP=3MM CONTRASTO THK K560 RIGA ALLUNGATA | 1 |
| 32* | 05L0417419E | LONGHERONE 279MM 4000MM K560 T-ER2 RIGA ALLUNGATA | 1 |
| 33 | 29L0380646D | GR. SUPPORTO VITE ASSE SCHNEIDER M12X1 L=59 | 1 |

scm group

**GR. LONGHERONE COMPLETO K560 T-ER HP RIGA ALLUNGATA**

**90L0418091G** | **00**

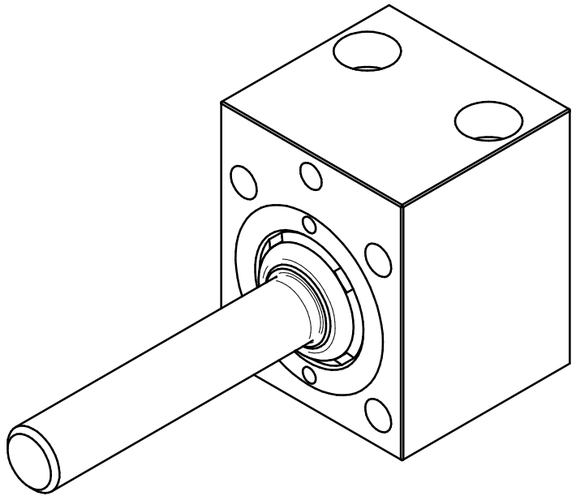

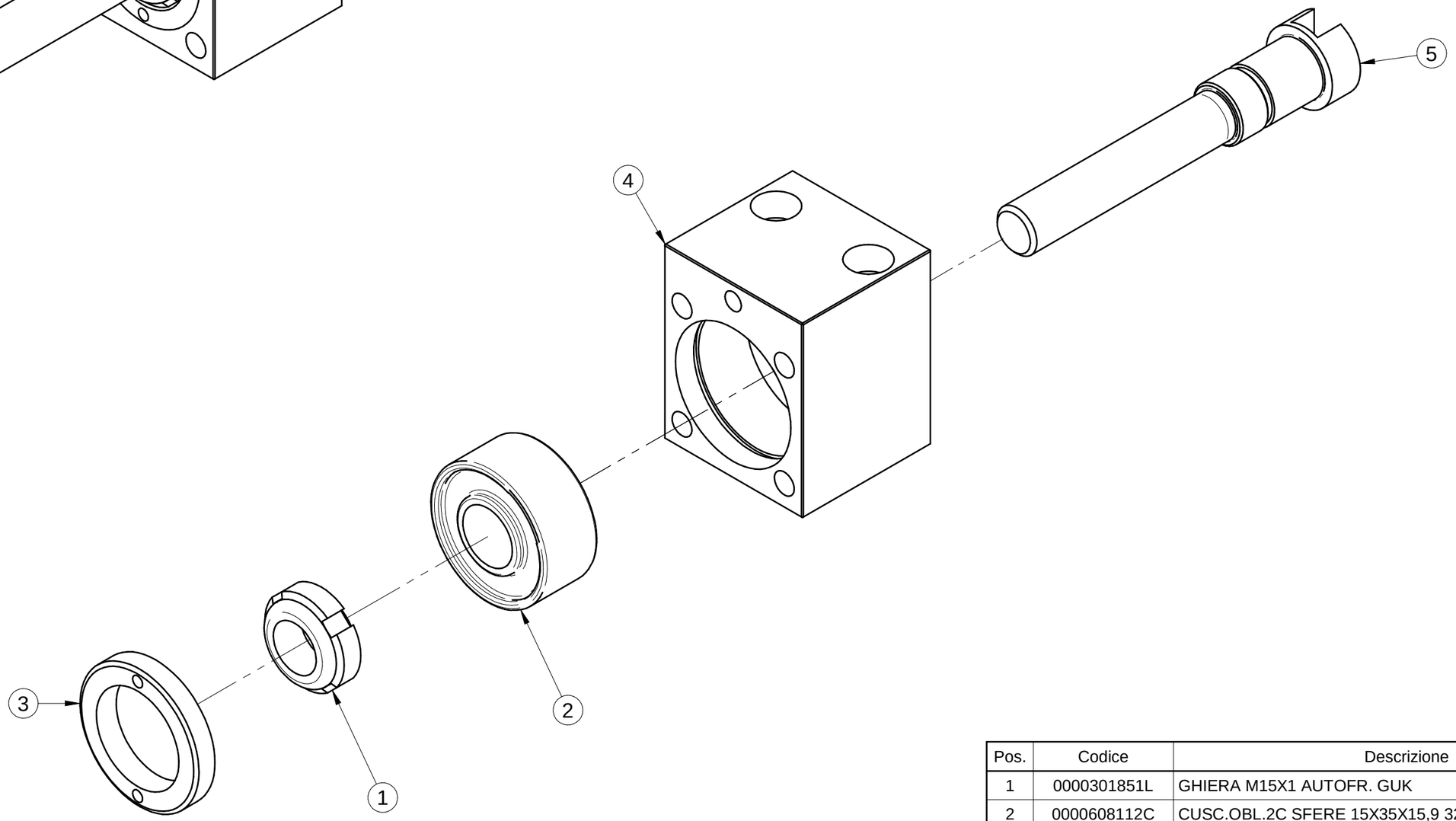


| Pos. | Codice | Descrizione | Q.tà |
|---|---|---|---|
| 1 | 0000301851L | GHIERA M15X1 AUTOFR. GUK | 1 |
| 2 | 0000608112C | CUSC.OBL.2C SFERE 15X35X15,9 3202 2RS | 1 |
| 3 | 03L0198641F | GHIERA CUSC. M36X1 ESTERNA SP=6MM DE=36MM | 1 |
| 4 | 03L0326854C | CORPO SUPPORTO ASSE SCHNEIDER LAVORATO | 1 |
| 5 | 03L0380645F | ALBERO L=95MM FILETTO M12X1 L=59 | 1 |

scm group

**GR. SUPPORTO VITE ASSE SCHNEIDER M12X1 L=59**

**29L0380646D** **00**

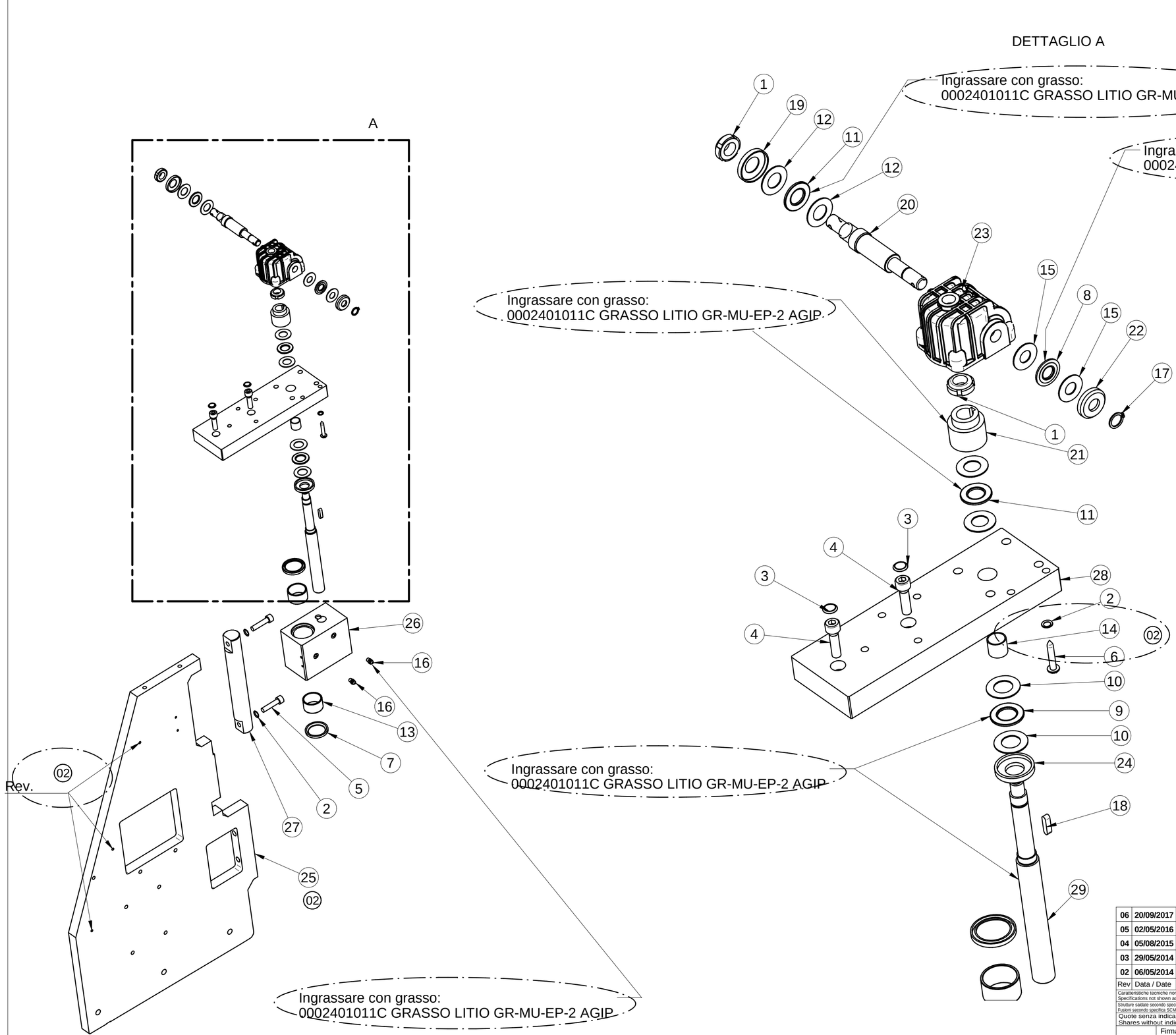


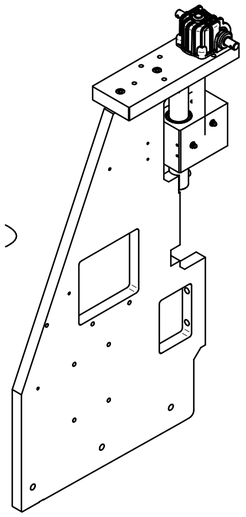

| | Pos. | Codice | Descrizione | Q.tà |
|---|---|---|---|---|
| | 1 | 0000301851L | GHIERA M15X1 AUTOFR. GUK | 2 |
| | 2 | 0000305177D | ROSETTA 6,4X10X0,7 H1,2 SICUREZ.ZIGR.A TAZZA BRUN. | 4 |
| | 3 | 0000305257D | ROSETTA 8,4X13X0,8 H1,4 SICUREZ.ZIGR.A TAZZA BRUN. | 4 |
| 06 | 4 | 0000309247G | VITE M8 X 30 8.8 UNI 5931 TCEI TF BRUN | 2 |
| | 5 | 0000309447B | VITE M8 X 35 8.8 UNI 5931 TCEI TF BRUN | 2 |
| | 6 | 0000314059E | VITE 5,5 X 32 AB UNI 6954 AUTOF.T BOMB.CRO ZINC | 4 |
| | 7 | 0000609176L | GUARNIZIONE X CUSC.A RULLINI G 30X40X4 INA | 2 |
| | 8 | 0000613029D | GABBIA ASSIALE A RULLINI AXK .1226 INA | 1 |
| | 9 | 0000613040F | GABBIA ASSIALE A RULLINI AXK .1730 INA | 1 |
| | 10 | 0000613044E | RALLA AS 17X30X1 1730 INA | 2 |
| | 11 | 0000613047B | GABBIA ASS.RULLINI 15MM 28MM 2MM AXK1528 INAFAG | 2 |
| | 12 | 0000613049F | RALLA AS 15X28X1 1528 INA | 4 |
| | 13 | 0000613109D | BOCCOLA AUTOL. FE.PTFE 30X34X20 | 2 |
| | 14 | 0000613114D | BOCCOLA AUTOL. FE.PTFE 15X17X15 | 1 |
| | 15 | 0000613375G | RALLA 12MM 26MM 1MM ACCIAIO 1226 INAFAG | 2 |
| | 16 | 0000616034G | INGRASS. VERTIC. ES.7 M6 45-7 CAM | 2 |
| | 17 | 0000644260A | ANELLO 12,0 UNI 7435 EL.DI SICUR ALB. | 1 |
| | 18 | 0000645048C | LINGUETTA 5X5 X 20 A ARROTONDATA UNI 6604 | 1 |
| | 19 | 0312530009D | PROTEZIONE PER CUSCINETTO ASSIALE 29 | 1 |
| | 20 | 0312923300F | VITE-CORONA PER SOLLEVAMENTO MANUALE | 1 |
| | 21 | 0346533155H | INGRANAGGIO PER VITE DI SOLLEVAMENTO | 1 |
| | 22 | 0346533181C | PROTEZIONE PER CUSC. ASSIALE 12.26 (GUARD) | 1 |
| | 23 | 0346533185B | SCATOLA FISSA PER SOLLEVAMENTO | 1 |
| | 24 | 0346733300H | RONDELLA PER CUSCINETTO ASSIALE 17.30 (GUARD) | 1 |
| 04 | 25 | 03L0102875F | COLONNA PORTANTE H=655MM K560 | 1 |
| 04 | 26 | 03L0112721B | CORPO SOLL. PRESSORE K660 | 1 |
| | 27 | 03L0112722D | BARRA TONDA D=30MM L=239MM GUIDA SOLL. K660 | 1 |
| 06 | 28 | 03L0112843A | PIASTRA 80MM 240MM SP=25MM X RINVIO SOLL. K560 | 1 |
| | 29 | 03L0143187F | VITE TPN20X4 225 SOLLEVAMENTO PRESSORE K560 | 1 |

| Rev | Data / Date | Firma / Signature | Descrizione ultima modifica / Last change description | N° Modifica / Change ID |
|---|---|---|---|---|
| 06 | 20/09/2017 | S.Erbusti | Sostituito viti da M8x20 con M8x30 e mod. part 28 (aggiunto foro) | CN15341 |
| 05 | 02/05/2016 | Saugo G. | Modificato particolare 25 | CN07096 |
| 04 | 05/08/2015 | Saugo G. | Modificato particolari 25 e 26 | N150332 |
| 03 | 29/05/2014 | F.Buzzacaro | Modificata data revisione 02 | 03 |
| 02 | 06/05/2014 | Maccà I. - Buzzacaro F. | Aggiunta viteria mancante e note di ingrassaggio. Modificato part. n°25 | 02 |

Caratteristiche tecniche non evidenziate secondo istruzione operativa SCM GROUP : IO 23/1DTG
Specifications not shown according to SCM GROUP operation instruction : IO 23/1DTG
Strutture saldate secondo specifica SCM / Welded according to SCM specific : ST232DTG
Fusioni secondo specifica SCM / Mergers second SCM specific : ST233DTG

Quote senza indicazione di tolleranza, grado di precisione / Shares without indication of tolerance, accuracy: **SCM Specifica ST2310DTG**

Verniciatura / Painting ( SCM specific ST231DTG ): **VER000**

Superfice / Surface (m²)

Trattamento Superficiale / Surface Treatment ( SCM specific ST234DTG )

Trattamento Termico / Heat Treatment ( SCM specific ST234DTG )

| | Firma / Signature | Data / Date | Rugosita' / Roughness' |
|---|---|---|---|
| Ultimo rilascio / Latest release | | | |
| Controllato / Checker | | | CF3 0 0 |
| Disegnato / Designed | I.Macca | 11/10/2012 | Smussi / chamfer |

Peso grezzo/Raw weight (kg)

Massa / Mass (kg) **83689,506**

Ricavare da o Stato di fornitura / Based on or State of supply

Materiale / Material ( SCM specific ST235DTG ): **Vedi Tabella**

scm group

Denominazione / Item Name: **GR. COLONNA + SOLLEVAMENTO K560**

Scala / Scale: **1:5**

Codice / Item ID: **29L0104233B**

Rev: **06**

Status

Tav. N. di N.: **1/1**

Template version : 14

CI RISERVIAMO A TERMINI DI LEGGE LA PROPRIETA' DI QUESTO DISEGNO CON DIVIETO DI RENDERLO COMUNQUE NOTO A TERZI SENZA LA NOSTRA PREVENTIVA APPROVAZIONE. / THIS DRAWING IS SCM PROPERTY, COPYRIGHTED MATERIAL DISCLOSURE TO THIRD PARTIES WITHOUT OUR AUTHORISATION IS EXPLICITLY FORBIDDEN.

| Pos. | Codice | Descrizione | Q.tà |
|---|---|---|---|
| 1 | 0000309132C | VITE M5 X 16 12.9 UNI 5931 TCEI TF BRUN | 1 |
| 2 | 0000310125A | VITE M5 X 30 10.9 UNI 5933 T SV.PIA.ES.I. BRUN. | 4 |
| 3 | 0001500087B | CIL.PNE 20 10 C.BREVE SCM DE | 1 |
| 4 | 00L0042225H | RAC.RAP L M5 E4 M F 7522 4-M5 CAMOZZ | 2 |
| 5 | 03L0115459L | PROTEZ. ANT. PRESSORE K560 | 1 |
| 6 | 03L0118380D | BATTENTE X CADENZIATORE | 1 |
| 7 | 03L0145741D | FLANGIA GUIDA PISTONE | 1 |
| 8 | 03L0250504L | PROTEZ. ANT. PRESSORE FLEXA 47 | 1 |

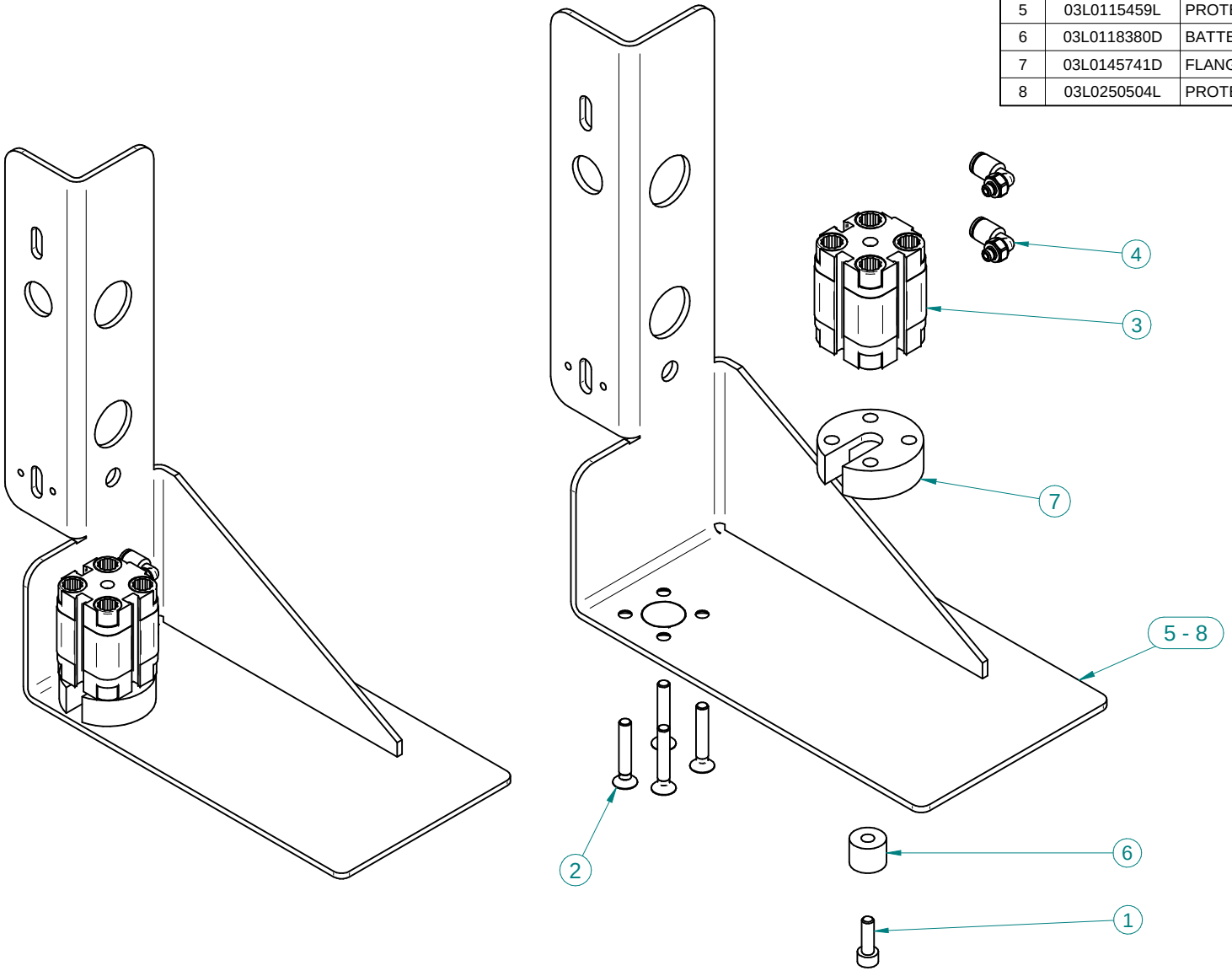


scmgroup | **GR. PISTONE CADENZIATORE SU PRESSOIO ROTELLE K560HP** | **30L0278998G** | **00**

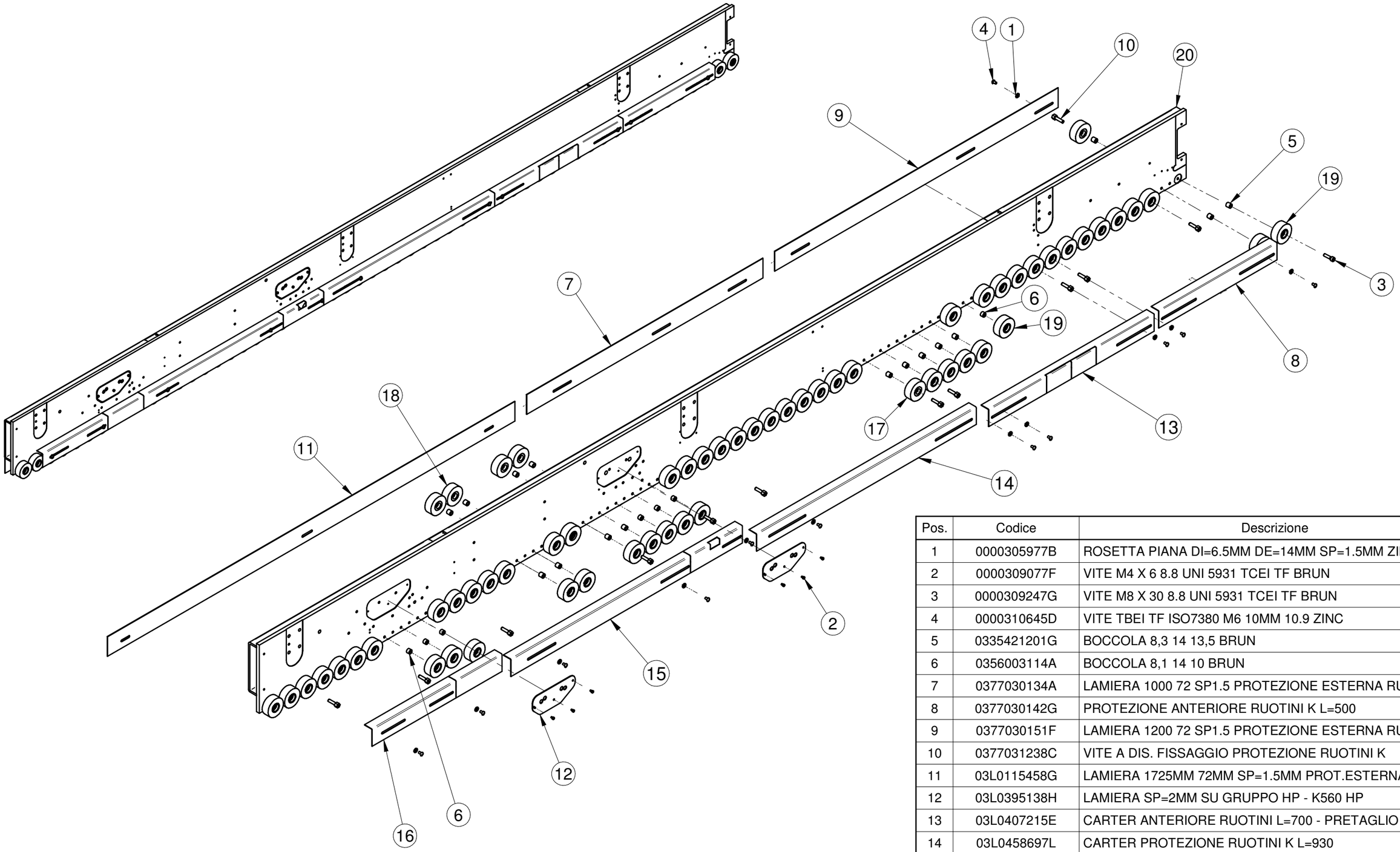


| Pos. | Codice | Descrizione | Q.tà |
|---|---|---|---|
| 1 | 0000305977B | ROSETTA PIANA DI=6.5MM DE=14MM SP=1.5MM ZINC | 20 |
| 2 | 0000309077F | VITE M4 X 6 8.8 UNI 5931 TCEI TF BRUN | 6 |
| 3 | 0000309247G | VITE M8 X 30 8.8 UNI 5931 TCEI TF BRUN | 92 |
| 4 | 0000310645D | VITE TBEI TF ISO7380 M6 10MM 10.9 ZINC | 20 |
| 5 | 0335421201G | BOCCOLA 8,3 14 13,5 BRUN | 104 |
| 6 | 0356003114A | BOCCOLA 8,1 14 10 BRUN | 7 |
| 7 | 0377030134A | LAMIERA 1000 72 SP1.5 PROTEZIONE ESTERNA RUOTINI | 1 |
| 8 | 0377030142G | PROTEZIONE ANTERIORE RUOTINI K L=500 | 1 |
| 9 | 0377030151F | LAMIERA 1200 72 SP1.5 PROTEZIONE ESTERNA RUOTINI | 1 |
| 10 | 0377031238C | VITE A DIS. FISSAGGIO PROTEZIONE RUOTINI K | 20 |
| 11 | 03L0115458G | LAMIERA 1725MM 72MM SP=1.5MM PROT.ESTERNA RUOTINI | 1 |
| 12 | 03L0395138H | LAMIERA SP=2MM SU GRUPPO HP - K560 HP | 2 |
| 13 | 03L0407215E | CARTER ANTERIORE RUOTINI L=700 - PRETAGLIO | 1 |
| 14 | 03L0458697L | CARTER PROTEZIONE RUOTINI K L=930 | 1 |
| 15 | 03L0458698B | CARTER PROTEZIONE RUOTINI K L=980 CON PRETAGLI | 1 |
| 16 | 03L0458699D | CARTER PROTEZIONE RUOTINI K L=550 CON PRETAGLI | 1 |
| 17 | 0577030021E | RUOTA PER PRESSORE + CUSCINETTO D65L25 LISCIA SIL | 5 |
| 18 | 05L0069491E | RUOTA DE65 DI8 25 LISCIA NR/SBR 85/90 SH.A | 8 |
| 19 | 05L0173225H | RUOTA DE=65MM DI=18MM 25MM CAMPIONATURA CINA | 98 |
| 20 | 05L0222435C | PRESSORE 3925MM K560 T-ER HP | 1 |

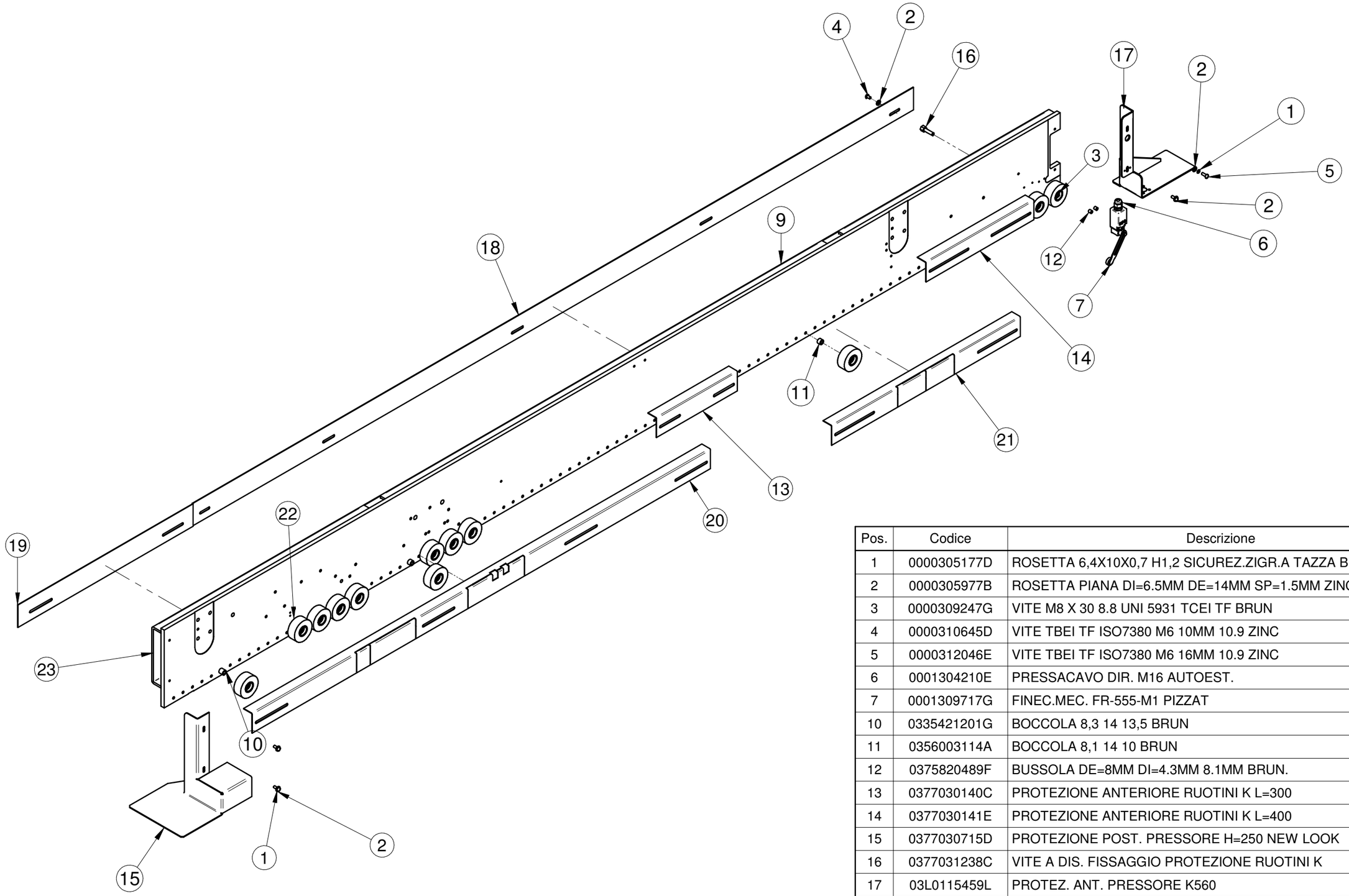


| Pos. | Codice | Descrizione | Q.tà |
|---|---|---|---|
| 1 | 0000305177D | ROSETTA 6,4X10X0,7 H1,2 SICUREZ.ZIGR.A TAZZA BRUN. | 4 |
| 2 | 0000305977B | ROSETTA PIANA DI=6.5MM DE=14MM SP=1.5MM ZINC | 16 |
| 3 | 0000309247G | VITE M8 X 30 8.8 UNI 5931 TCEI TF BRUN | 78 |
| 4 | 0000310645D | VITE TBEI TF ISO7380 M6 10MM 10.9 ZINC | 16 |
| 5 | 0000312046E | VITE TBEI TF ISO7380 M6 16MM 10.9 ZINC | 4 |
| 6 | 0001304210E | PRESSACAVO DIR. M16 AUTOEST. | 1 |
| 7 | 0001309717G | FINEC.MEC. FR-555-M1 PIZZAT | 1 |
| 10 | 0335421201G | BOCCOLA 8,3 14 13,5 BRUN | 85 |
| 11 | 0356003114A | BOCCOLA 8,1 14 10 BRUN | 9 |
| 12 | 0375820489F | BUSSOLA DE=8MM DI=4.3MM 8.1MM BRUN. | 2 |
| 13 | 0377030140C | PROTEZIONE ANTERIORE RUOTINI K L=300 | 1 |
| 14 | 0377030141E | PROTEZIONE ANTERIORE RUOTINI K L=400 | 1 |
| 15 | 0377030715D | PROTEZIONE POST. PRESSORE H=250 NEW LOOK | 1 |
| 16 | 0377031238C | VITE A DIS. FISSAGGIO PROTEZIONE RUOTINI K | 16 |
| 17 | 03L0115459L | PROTEZ. ANT. PRESSORE K560 | 1 |
| 18 | 03L0148331G | LAMIERA 2675MM 72MM SP=1.5MM PROT.ESTERNA RUOTINI | 1 |
| 19 | 03L0237103B | LAMIERA 650MM 72MM SP=1.5MM PROT.ESTERNA RUOTINI | 1 |
| 20 | 03L0270778E | CARTER PROTEZ. ANT. RUOTINI L=1700 CON PRETAGLIO | 1 |
| 21 | 03L0407215E | CARTER ANTERIORE RUOTINI L=700 - PRETAGLIO | 1 |
| 22 | 0520423600H | RUOTA DE=65MM DI=8MM 25MM LISCIA NBR 58/62 SH.A | 94 |
| 23 | 05L0222436E | PRESSORE 3325MM PRESSORE K560 T-E HP | 1 |

scm group

**GR. PRESSORE COMPLETO K560 T-E HP**

**29L0222440D** | **06**

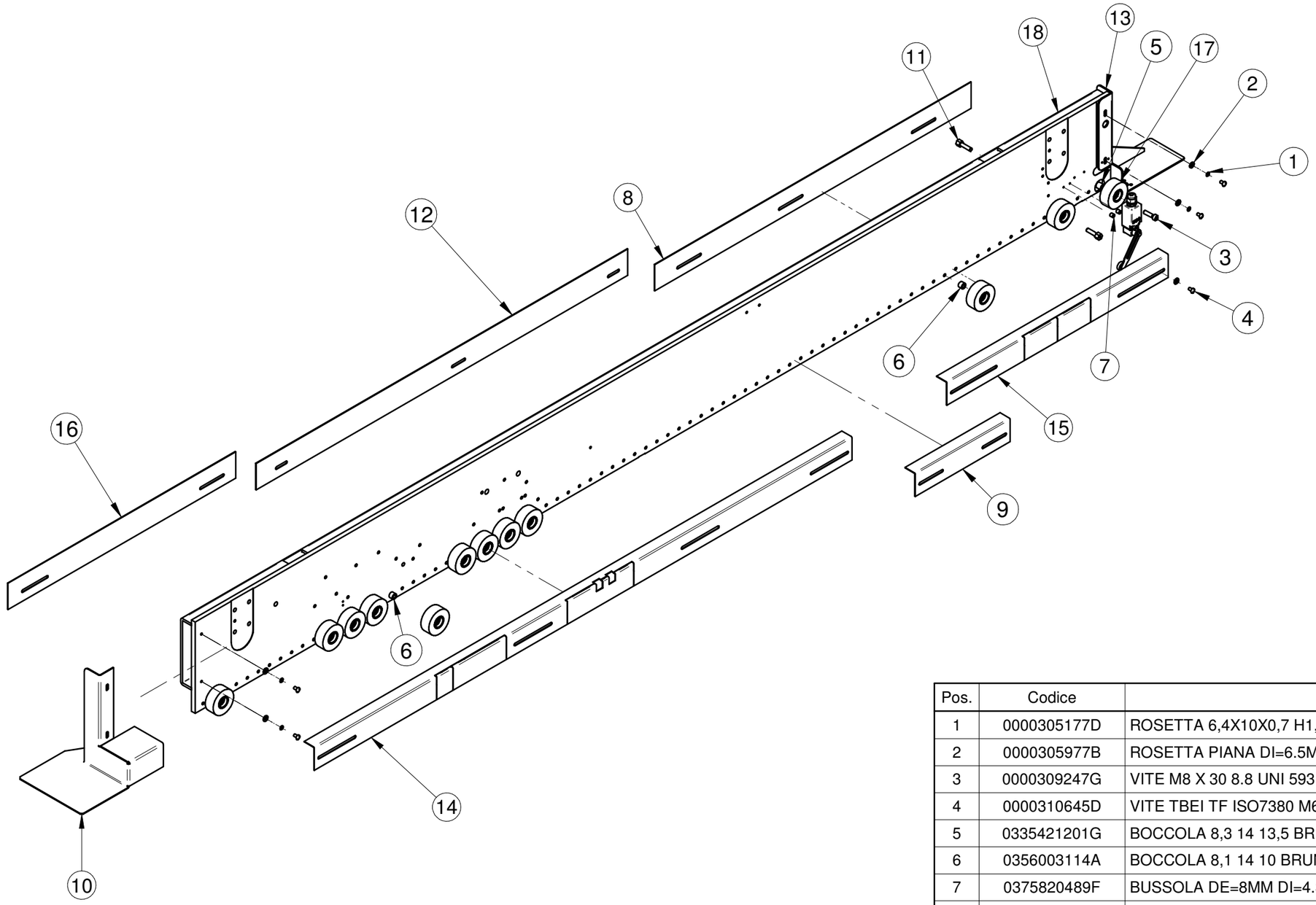


| Pos. | Codice | Descrizione | Q.tà |
|---|---|---|---|
| 1 | 0000305177D | ROSETTA 6,4X10X0,7 H1,2 SICUREZ.ZIGR.A TAZZA BRUN. | 20 |
| 2 | 0000305977B | ROSETTA PIANA DI=6.5MM DE=14MM SP=1.5MM ZINC | 20 |
| 3 | 0000309247G | VITE M8 X 30 8.8 UNI 5931 TCEI TF BRUN | 66 |
| 4 | 0000310645D | VITE TBEI TF ISO7380 M6 10MM 10.9 ZINC | 20 |
| 5 | 0335421201G | BOCCOLA 8,3 14 13,5 BRUN | 72 |
| 6 | 0356003114A | BOCCOLA 8,1 14 10 BRUN | 9 |
| 7 | 0375820489F | BUSSOLA DE=8MM DI=4.3MM 8.1MM BRUN. | 2 |
| 8 | 0377030134A | LAMIERA 1000 72 SP1.5 PROTEZIONE ESTERNA RUOTINI | 1 |
| 9 | 0377030140C | PROTEZIONE ANTERIORE RUOTINI K L=300 | 1 |
| 10 | 0377030715D | PROTEZIONE POST. PRESSORE H=250 NEW LOOK | 1 |
| 11 | 0377031238C | VITE A DIS. FISSAGGIO PROTEZIONE RUOTINI K | 16 |
| 12 | 03L0115457E | LAMIERA 1175MM 72MM SP=1.5MM PROT.ESTERNA RUOTINI | 1 |
| 13 | 03L0115459L | PROTEZ. ANT. PRESSORE K560 | 1 |
| 14 | 03L0270778E | CARTER PROTEZ. ANT. RUOTINI L=1700 CON PRETAGLIO | 1 |
| 15 | 03L0407215E | CARTER ANTERIORE RUOTINI L=700 - PRETAGLIO | 1 |
| 16 | 03L0427410C | LAMIERA 720MM 72MM SP=1.5MM PROT.ESTERNA RUOTINI | 1 |
| 17 | 0520423600H | RUOTA DE=65MM DI=8MM 25MM LISCIA NBR 58/62 SH.A | 82 |
| 18 | 05L0222437G | PRESSORE 2825MM K560 E | 1 |

scm group

**GR. PRESSORE COMPLETO K560 E HP**

**29L0222441F** **08**

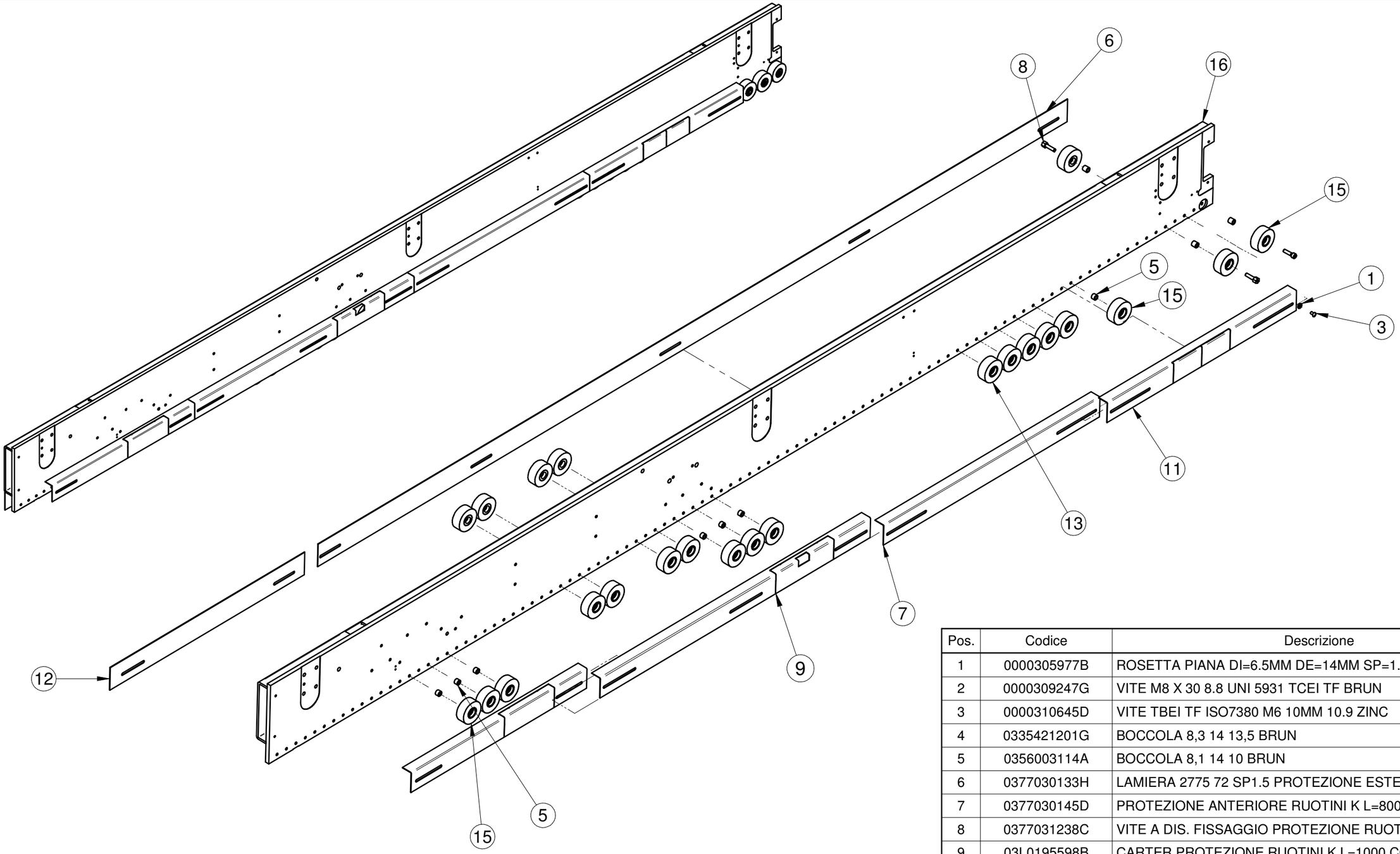


| Pos. | Codice | Descrizione | Q.tà |
|---|---|---|---|
| 1 | 0000305977B | ROSETTA PIANA DI=6.5MM DE=14MM SP=1.5MM ZINC | 17 |
| 2 | 0000309247G | VITE M8 X 30 8.8 UNI 5931 TCEI TF BRUN | 82 |
| 3 | 0000310645D | VITE TBEI TF ISO7380 M6 10MM 10.9 ZINC | 17 |
| 4 | 0335421201G | BOCCOLA 8,3 14 13,5 BRUN | 90 |
| 5 | 0356003114A | BOCCOLA 8,1 14 10 BRUN | 7 |
| 6 | 0377030133H | LAMIERA 2775 72 SP1.5 PROTEZIONE ESTERNA RUOTINI | 1 |
| 7 | 0377030145D | PROTEZIONE ANTERIORE RUOTINI K L=800 | 1 |
| 8 | 0377031238C | VITE A DIS. FISSAGGIO PROTEZIONE RUOTINI K | 17 |
| 9 | 03L0195598B | CARTER PROTEZIONE RUOTINI K L=1000 CON PRETAGLI | 1 |
| 10 | 03L0270777C | CARTER PROTEZ. ANT. RUOTINI L=650 CON PRETAGLIO | 1 |
| 11 | 03L0407215E | CARTER ANTERIORE RUOTINI L=700 - PRETAGLIO | 1 |
| 12 | 03L0427410C | LAMIERA 720MM 72MM SP=1.5MM PROT.ESTERNA RUOTINI | 1 |
| 13 | 0577030021E | RUOTA PER PRESSORE + CUSCINETTO D65L25 LISCIA SIL | 5 |
| 14 | 05L0069491E | RUOTA DE65 DI8 25 LISCIA NR/SBR 85/90 SH.A | 8 |
| 15 | 05L0173225H | RUOTA DE=65MM DI=18MM 25MM CAMPIONATURA CINA | 86 |
| 16 | 05L0222438L | PRESSORE 3425MM K560 ER2 HP | 1 |

scm group

**GR. PRESSORE PREMONTATO K560 ER2**

**29L0222442H** | **09**

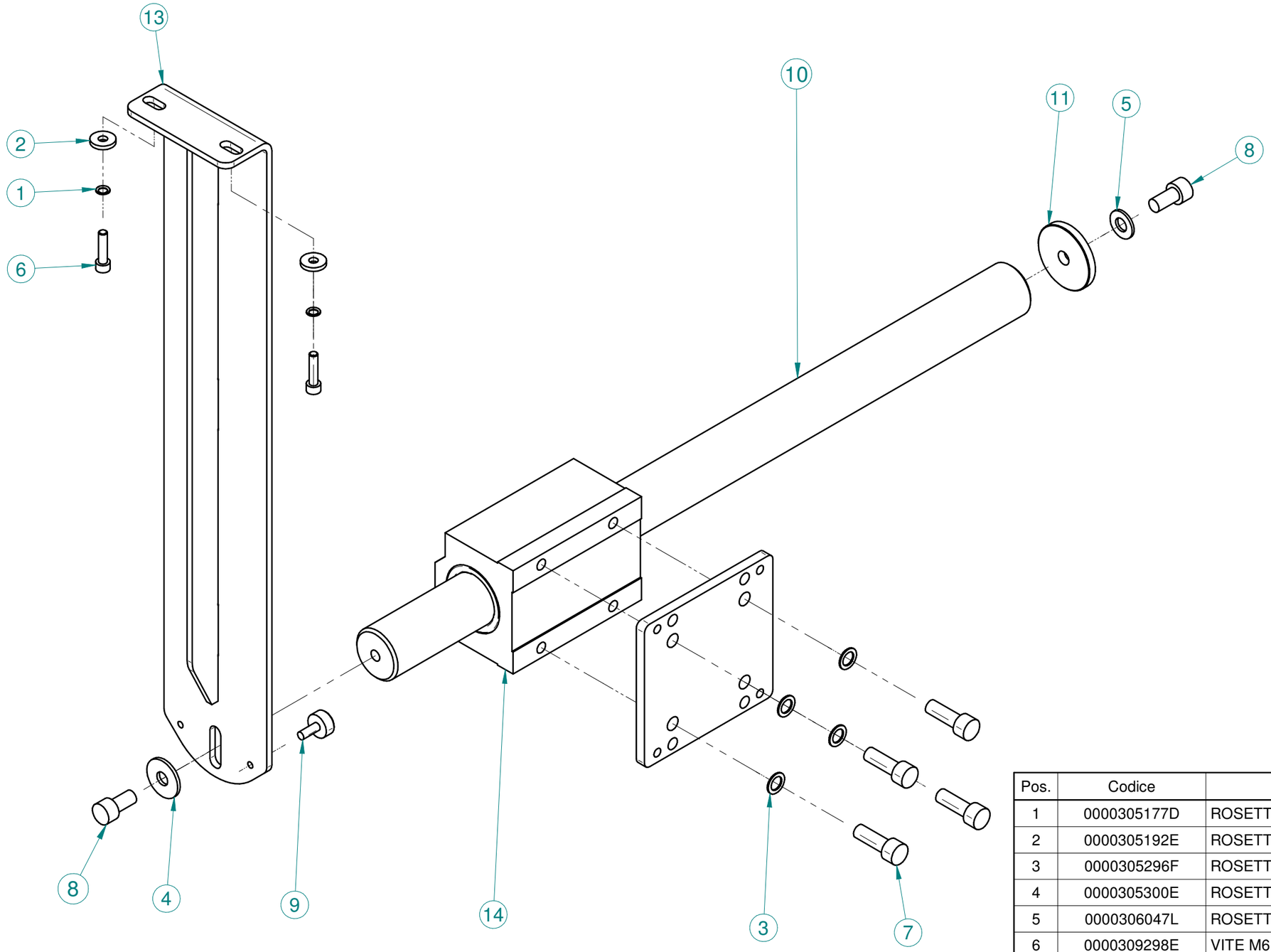


| Pos. | Codice | Descrizione | Q.tà |
|---|---|---|---|
| 1 | 0000305177D | ROSETTA 6,4X10X0,7 H1,2 SICUREZ.ZIGR.A TAZZA BRUN. | 2 |
| 2 | 0000305192E | ROSETTA 6,5 X 18,0 X 3 BRUN | 2 |
| 3 | 0000305296F | ROSETTA 10,5X16X1 H1,6 SICUREZ.ZIGR.A TAZZA BRUN. | 4 |
| 4 | 0000305300E | ROSETTA 10,5 X 30,0 X 2,5 ZINC | 1 |
| 5 | 0000306047L | ROSETTA PIANA DI=10.5MM DE=21.5MM SP=2MM ZINC | 1 |
| 6 | 0000309298E | VITE M6 X 25 12.9 UNI 5931 TCEI TF BRUN | 2 |
| 7 | 0000309304H | VITE M10 X 30 8.8 UNI 5931 TCEI TF BRUN | 4 |
| 8 | 0000310727H | VITE TCEI TF UNI 5931 M10 20MM 8.8 ZINC | 2 |
| 9 | 0000624345G | PUFFER D18 L8.5 G.FIL. M6 16 SH60 8000174235 A+P | 1 |
| 10 | 0312922300E | BARRA DI ALLARGAMENTO | 1 |
| 11 | 0333713221H | RONDELLA DI=10.5MM DE=50MM SP=6MM NYLON | 1 |
| 12 | 03L0473134D | PIASTRA 120MM 125MM SP=8MM REGOLAZIONE MANICOTTO | 1 |
| 13 | 05L0469265A | SQUADRA LA=560MM H=45MM SUPPORTO RULLIERE K560 | 1 |
| 14 | 07L0216066F | MANICOTTO STA-KH-40 FAIT | 1 |

scm

**ASS. SOSTEGNO TELESCOPICO RULLIERA K560**

**29L0478689C** **00**

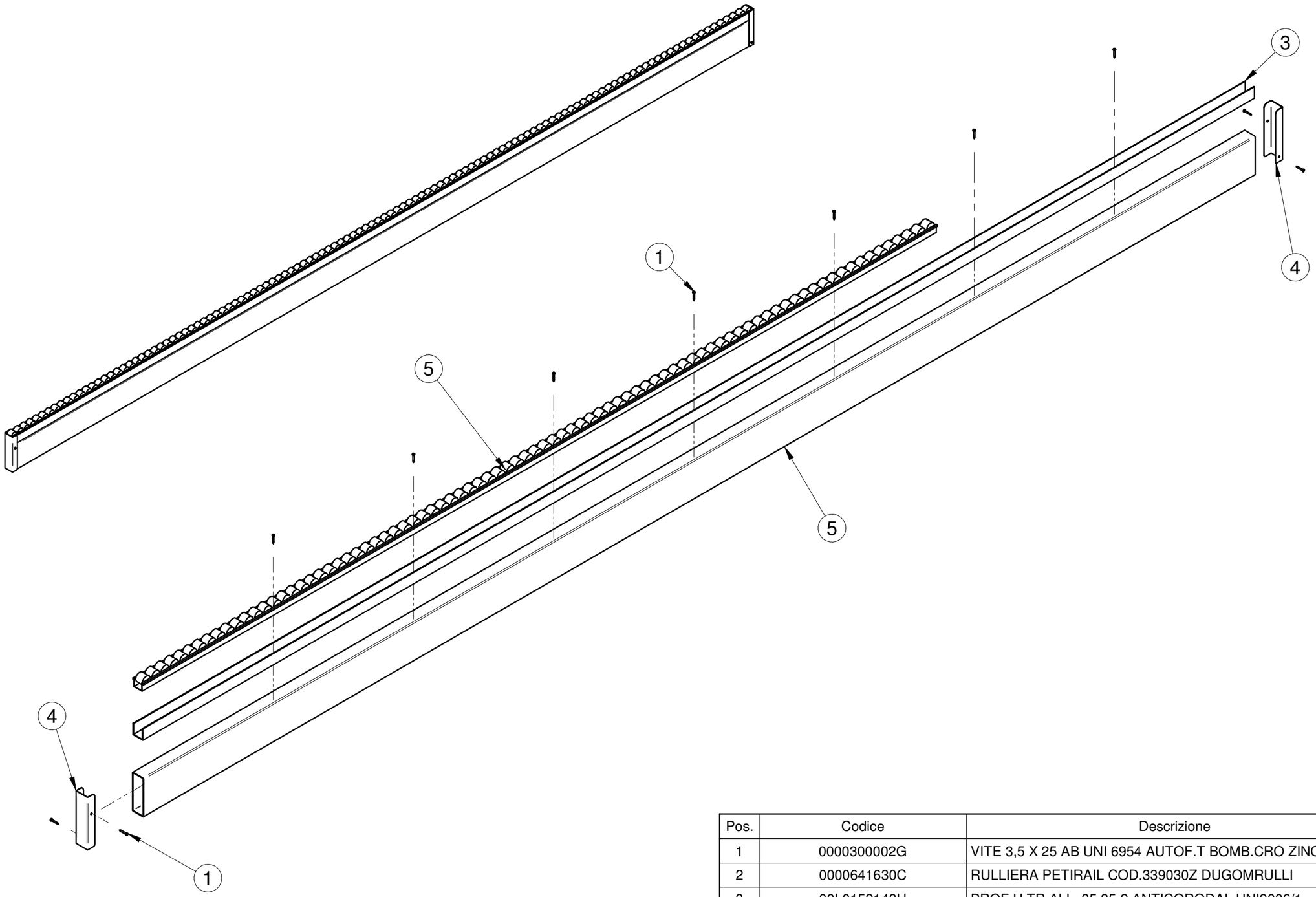


| Pos. | Codice | Descrizione | Q.tà |
|---|---|---|---|
| 1 | 0000300002G | VITE 3,5 X 25 AB UNI 6954 AUTOF.T BOMB.CRO ZINC | 11 |
| 2 | 0000641630C | RULLIERA PETIRAIL COD.339030Z DUGOMRULLI | 3,965 MT |
| 3 | 00L0152148H | PROF.U.TR ALL. 35 35 2 ANTICORODAL UNI9006/1 | 3,965 MT |
| 4 | 03L0111738G | CARTER CHIUSURA PROFILO PETIRAIL | 2 |
| 5 | 03L0466620F | TUBOLARE L=3965MM 40MM 120MM SP=2MM K560 E R.ALL. | 1 |

scm

**ASSIEME SUPP. PANNELLI K 560 E RIGA ALL.**

**29L0466615B** **00**

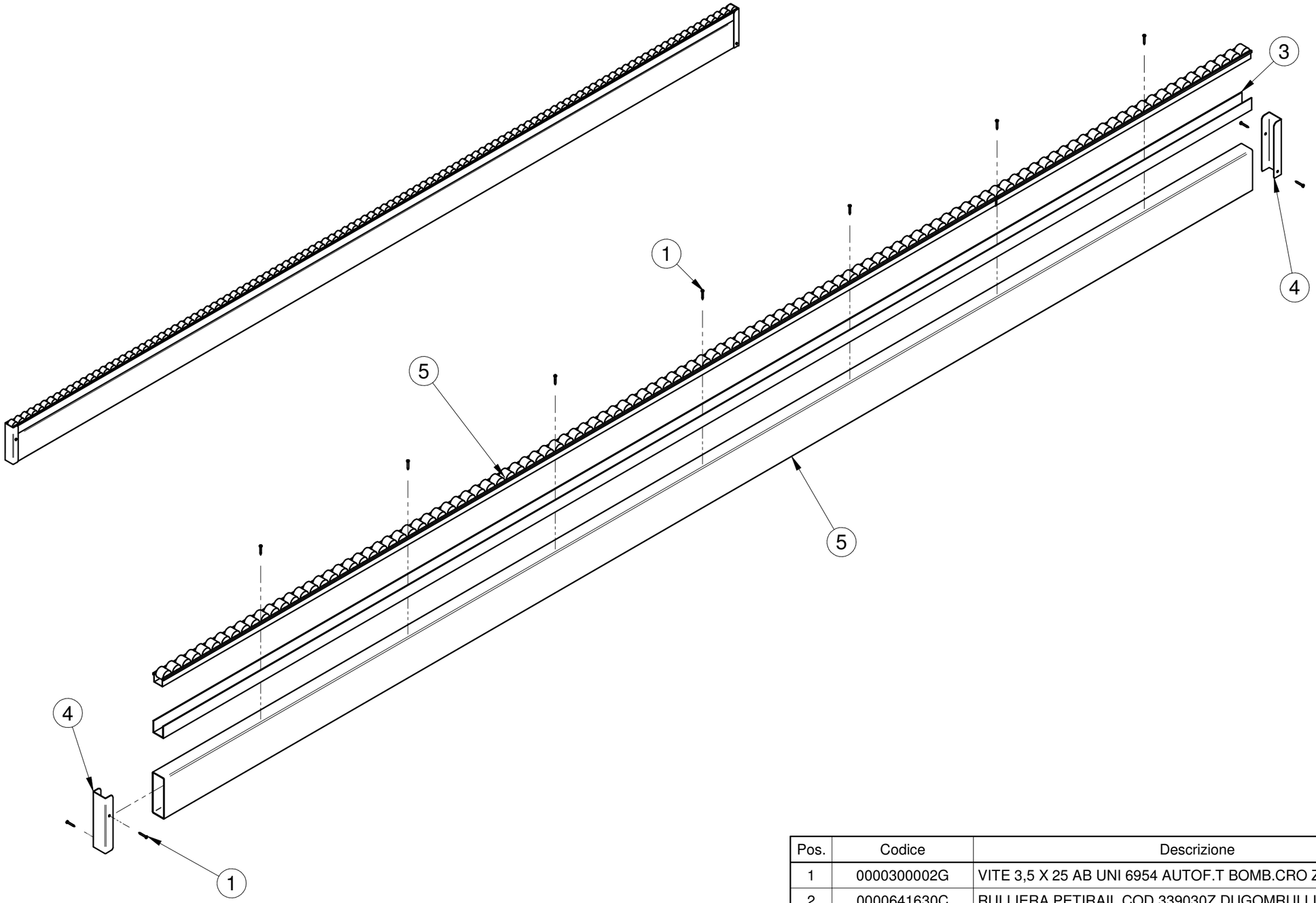


| Pos. | Codice | Descrizione | Q.tà |
|---|---|---|---|
| 1 | 0000300002G | VITE 3,5 X 25 AB UNI 6954 AUTOF.T BOMB.CRO ZINC | 11 |
| 2 | 0000641630C | RULLIERA PETIRAIL COD.339030Z DUGOMRULLI | 3,695 MT |
| 3 | 00L0152148H | PROF.U.TR ALL. 35 35 2 ANTICORODAL UNI9006/1 | 3,695 MT |
| 4 | 03L0111738G | CARTER CHIUSURA PROFILO PETIRAIL | 2 |
| 5 | 03L0477270F | TUBOLARE L=3695MM 40MM 120MM SP=2MM K560 E PN.VELO | 1 |

scm

**ASSIEME SUPP. PANNELLI K 560 E P.NO A VELO**

**29L0477274A** **01**

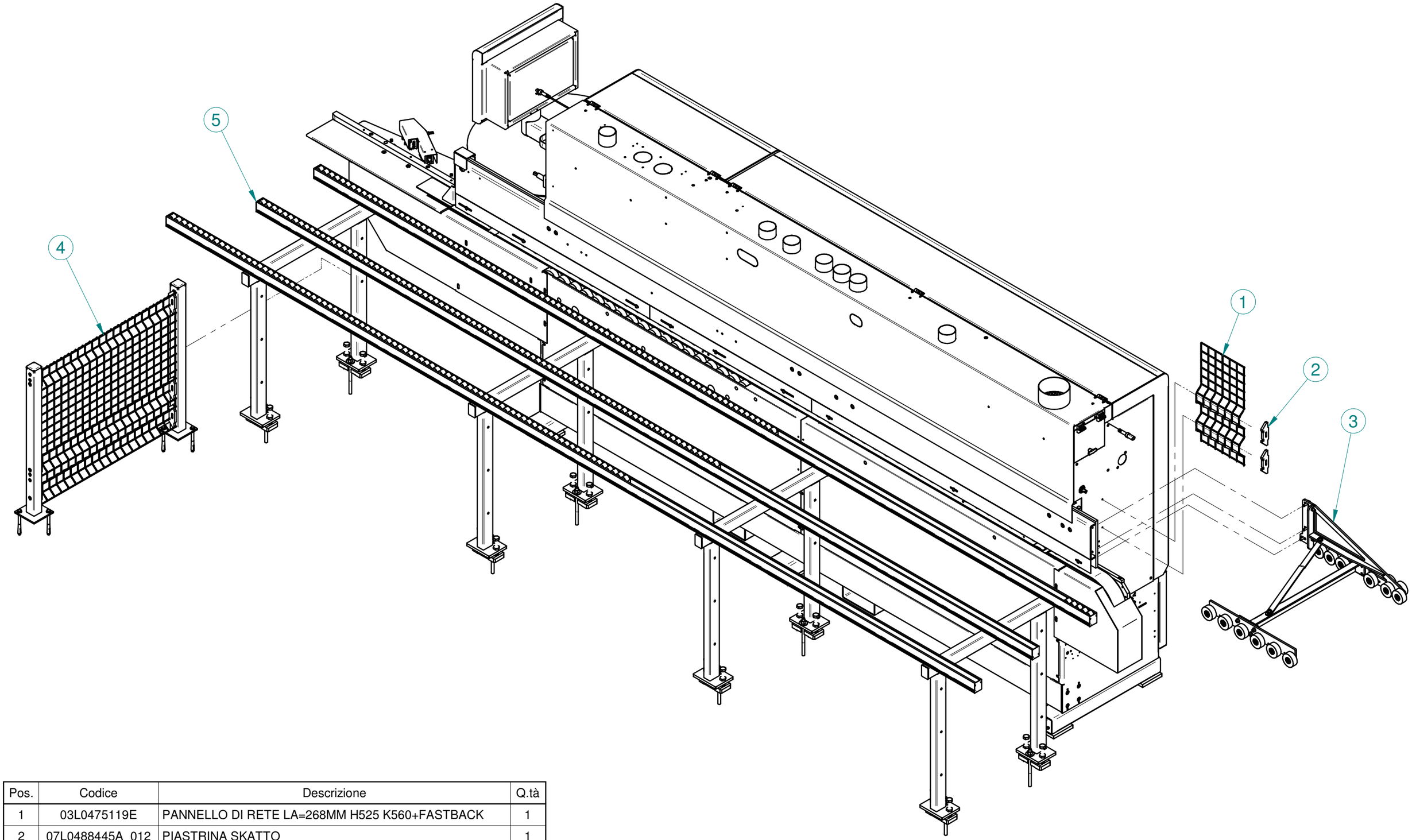


| Pos. | Codice | Descrizione | Q.tà |
|---|---|---|---|
| 1 | 03L0475119E | PANNELLO DI RETE LA=268MM H525 K560+FASTBACK | 1 |
| 2 | 07L0488445A_012 | PIASTRINA SKATTO | 1 |
| 3 | 29L0514947D | PRESSORE AGGIUNT. USCITA K560 C/FASTBACK '19 | 1 |
| 4 | 90L0460509H | PROTEZIONE FRONTALE FASTBACK 21-25 | 1 |
| 5 | 90L0460510L | RULLIERA FISSA K360/K560 + FB21 | 1 |

scm group

**BASE MACCHINA K560HP COMPLETA TER2 RIGA ALLUNGATA**

**90L0426766A** | **00**

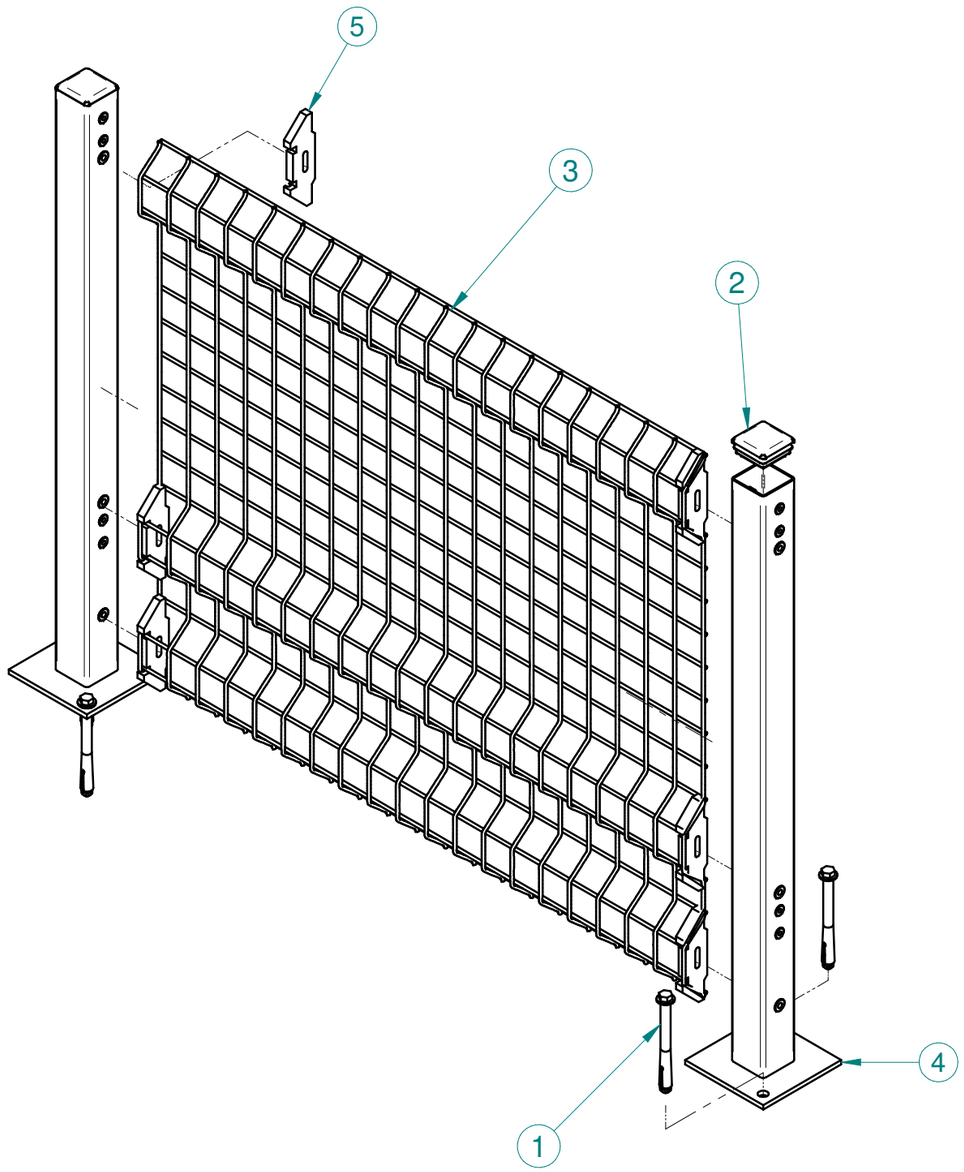


| Pos. | Codice | Descrizione | Q.tà |
|---|---|---|---|
| 1 | 0000640293F | TASSELLO ESPANSIB.10X90 VE10/90 VORPA | 4 |
| 2 | 0000641055C | TAPPO ALETTATO T.QUADRA 50X50 PLAST. 260-Q-5050 KA | 2 |
| 3 | 03L0469954H | PANNELLO DI RETE LA=840MM INGRESSO X FASTBACK21 | 1 |
| 4 | 0575025004H | PIANTONE H780 50X50 X PROTEZ. BORDATR. (LINEARE) | 2 |
| 5 | 07L0488445A_012 | PIASTRINA SKATTO | 6 |

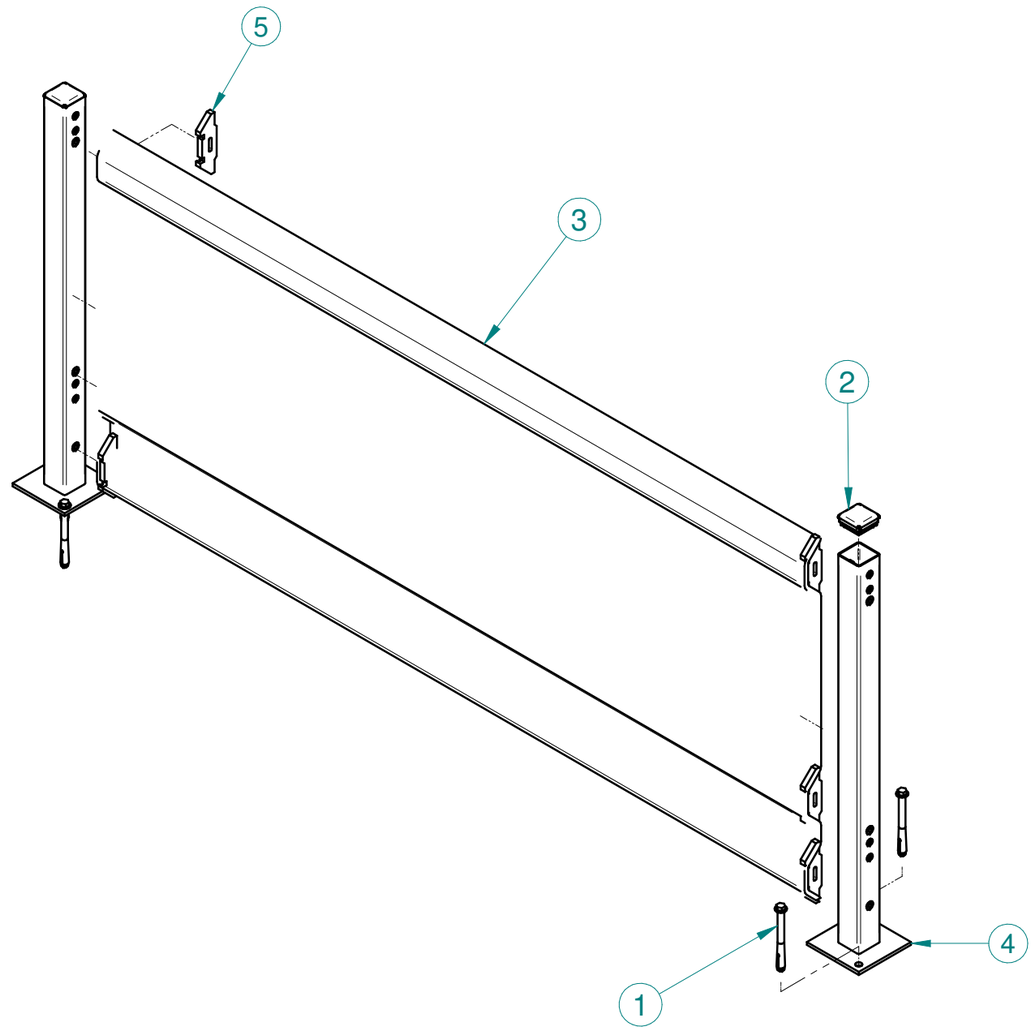


| Pos. | Codice | Descrizione | Q.tà |
|---|---|---|---|
| 1 | 0000640293F | TASSELLO ESPANSIB.10X90 VE10/90 VORPA | 4 |
| 2 | 0000641055C | TAPPO ALETTATO T.QUADRA 50X50 PLAST. 260-Q-5050 KA | 2 |
| 3 | 0351582533A | PANNELLO DI RETE 1632X717 (INT.1682) | 1 |
| 4 | 0575025004H | PIANTONE H780 50X50 X PROTEZ. BORDATR. (LINEARE) | 2 |
| 5 | 07L0488445A_012 | PIASTRINA SKATTO | 6 |

scm

**PROTEZIONE FRONTALE FASTBACK 21-25**

**90L0460509H** | **00**

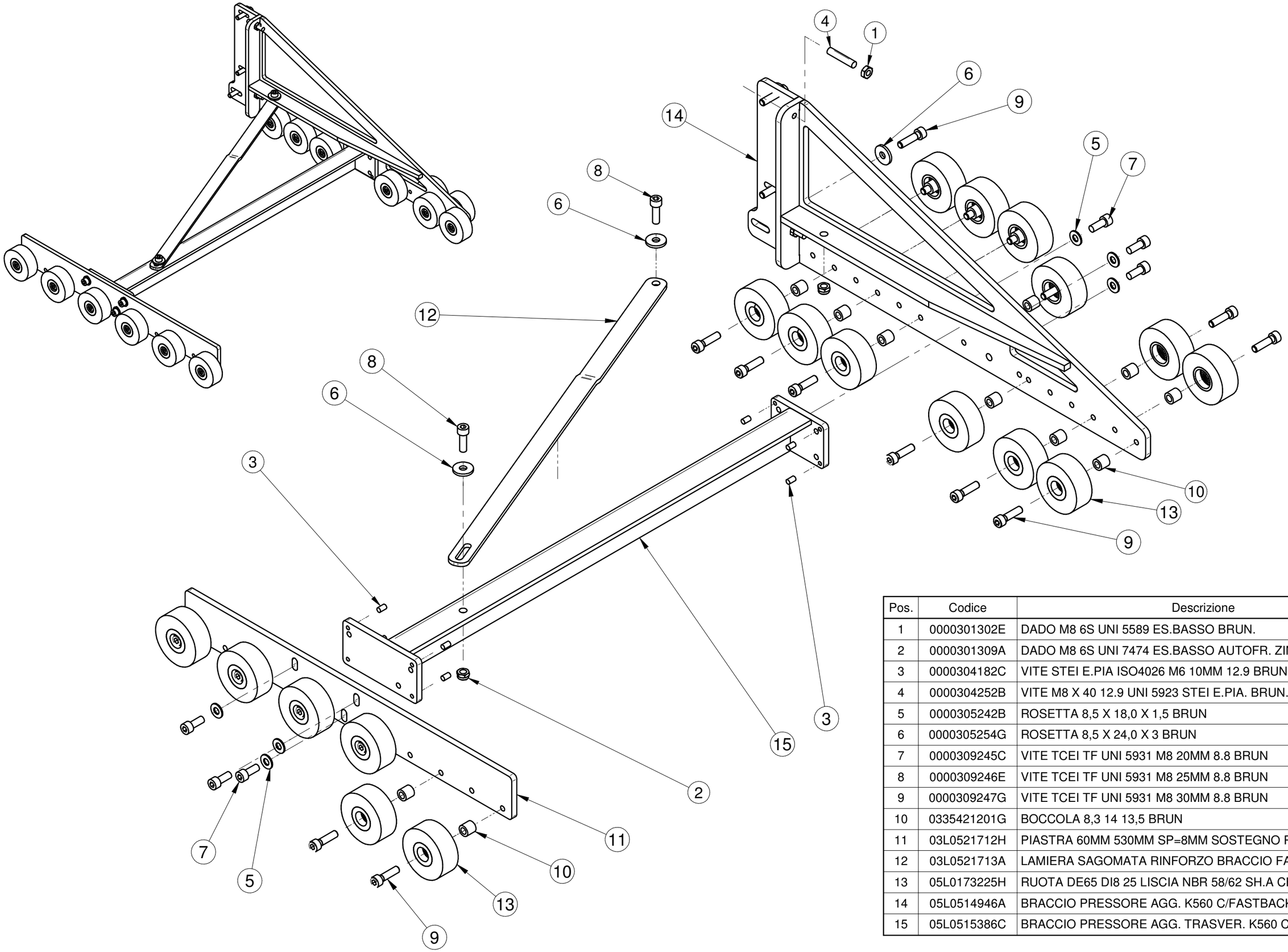


| Pos. | Codice | Descrizione | Q.tà |
|---|---|---|---|
| 1 | 0000301302E | DADO M8 6S UNI 5589 ES.BASSO BRUN. | 2 |
| 2 | 0000301309A | DADO M8 6S UNI 7474 ES.BASSO AUTOFR. ZINC. | 2 |
| 3 | 0000304182C | VITE STEI E.PIA ISO4026 M6 10MM 12.9 BRUN | 8 |
| 4 | 0000304252B | VITE M8 X 40 12.9 UNI 5923 STEI E.PIA. BRUN. | 2 |
| 5 | 0000305242B | ROSETTA 8,5 X 18,0 X 1,5 BRUN | 6 |
| 6 | 0000305254G | ROSETTA 8,5 X 24,0 X 3 BRUN | 5 |
| 7 | 0000309245C | VITE TCEI TF UNI 5931 M8 20MM 8.8 BRUN | 6 |
| 8 | 0000309246E | VITE TCEI TF UNI 5931 M8 25MM 8.8 BRUN | 2 |
| 9 | 0000309247G | VITE TCEI TF UNI 5931 M8 30MM 8.8 BRUN | 21 |
| 10 | 0335421201G | BOCCOLA 8,3 14 13,5 BRUN | 18 |
| 11 | 03L0521712H | PIASTRA 60MM 530MM SP=8MM SOSTEGNO ROTELLE | 1 |
| 12 | 03L0521713A | LAMIERA SAGOMATA RINFORZO BRACCIO FASTBACK K560 | 1 |
| 13 | 05L0173225H | RUOTA DE65 DI8 25 LISCIA NBR 58/62 SH.A CH | 18 |
| 14 | 05L0514946A | BRACCIO PRESSORE AGG. K560 C/FASTBACK '19 | 1 |
| 15 | 05L0515386C | BRACCIO PRESSORE AGG. TRASVER. K560 C/FASTBACK '19 | 1 |

scm

**PRESSORE AGGIUNT. USCITA K560 C/FASTBACK '19**

**29L0514947D** **00**

| Pos. | Codice | Descrizione | Q.tà |
|---|---|---|---|
| 1 | 0000641630C | RULLIERA PETIRAIL COD.339030Z DUGOMRULLI | 1 |
| 2* | 0375420475B | ESTRUSO PIANO A BARRE 53X43 L=6000MM | 2 |
| 3 | 0375420475B | ESTRUSO PIANO A BARRE 53X43 L=6000MM | 1 |
| 4 | 0375420476D | PIASTRA 43MM 53MM SP=1MM TAPPO RULLIERA | 6 |
| 5 | 29L0474999F | GAMBA SOST. RULLIERA FISSA FB21 S/OMEGA '18 | 4 |

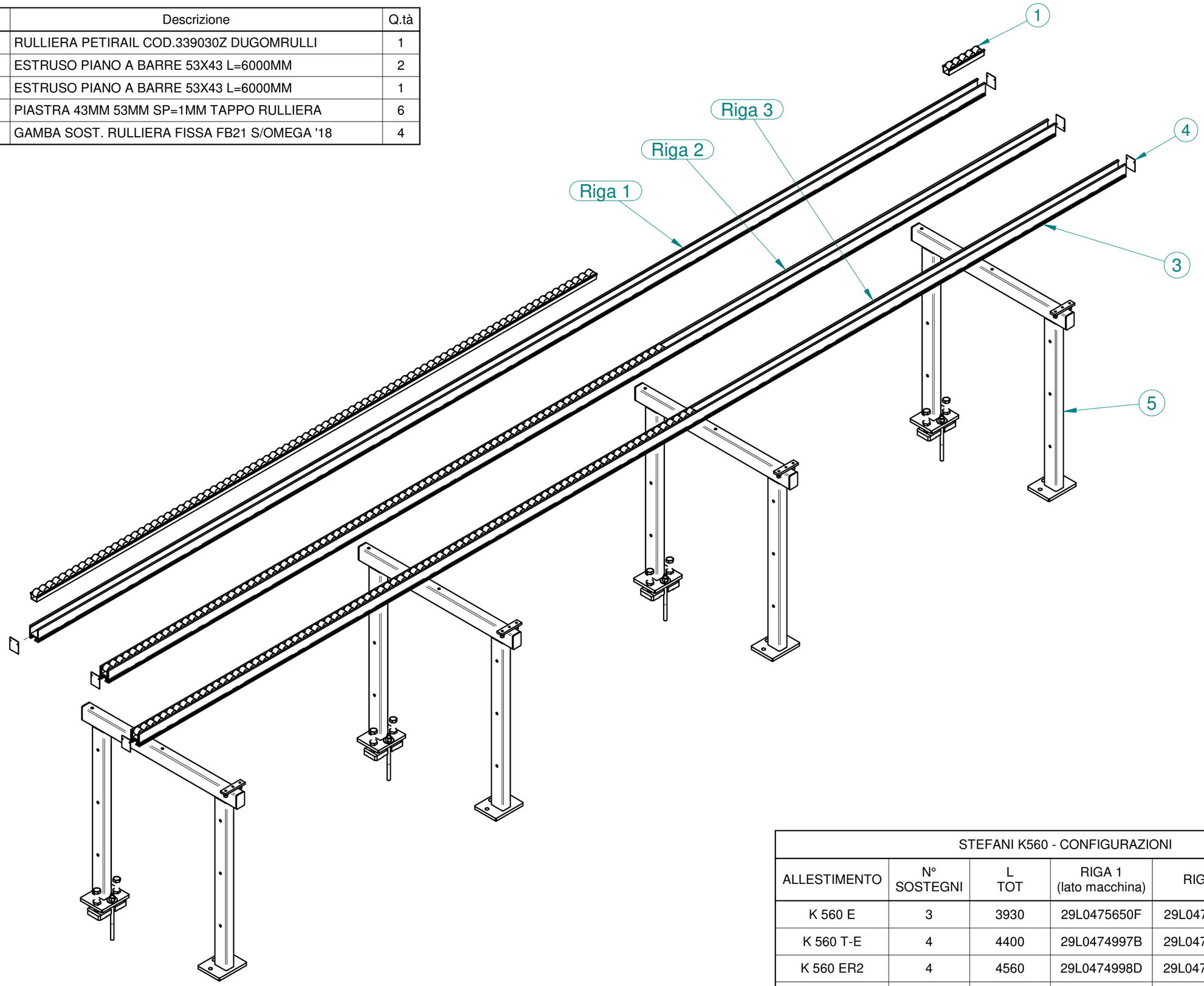


| STEFANI K560 - CONFIGURAZIONI | | | | | |
|---|---|---|---|---|---|
| ALLESTIMENTO | N° SOSTEGNI | L TOT | RIGA 1 (lato macchina) | RIGA 2 | RIGA 3 |
| K 560 E | 3 | 3930 | 29L0475650F | 29L0475650F | 29L0475649E |
| K 560 T-E | 4 | 4400 | 29L0474997B | 29L0474997B | 29L0474995G |
| K 560 ER2 | 4 | 4560 | 29L0474998D | 29L0474998D | 29L0474996L |
| K 560 T-ER2 | 4 | 4995 | 29L0474994E | 29L0474994E | 29L0474958L |

scm

**RULLIERA FISSA K560 + FB21**

**90L0460510L** **00**

scm

**ACCESSORI A CORREDO - (January '15, p.09,11,2016)**
**TOOL KIT - ACCESSOIRES EN DOTATION**
**MITGELIEFERTES ZUBEHÖR - ACCESORIOS SUMINISTRADOS**

# B301200091

| N | P | C | CODICE | Q.TY | DENOMINAZIONE | DESCRIPTION | DESIGNATION | BEZEICHNUNG | DENOMINACION |
|---|---|---|---|---|---|---|---|---|---|
| | 3 | | 0000640693E | 1.00 | PROTEZIONE | PROTECTION | PROTECTION | SCHUTZ | PROTECCION |
| | 4 | | 0001904000F | 1.00 | INNESTO | CLUTCH | BRANCHEMENT | KUPPLUNG | ACOPLAMIENTO |
| | 5 | | 0002319129D | 1.00 | CHIAVE 8 | WRENCH | CLEF | SCHLÜSSEL | LLAVE |
| | 6 | | 0346622300D | 1.00 | RITEGNO PER SPINGILEGNO | RETENTION FOR PUSHER | RÉTENTION POUR POUSSOIR | RETENTION FÜR DRÜCKER | RETENCIÓN DE EMPUJADOR |
| | 7 | | 0520465800D | 1.00 | CHIAVE 24 | WRENCH | CLEF | SCHLÜSSEL | LLAVE |
| | 8 | | 0002319425B | 1.00 | CHIAVE 8X9 | WRENCH | CLEF | SCHLÜSSEL | LLAVE |
| | 9 | | 0002319430B | 1.00 | CHIAVE 10X13 | WRENCH | CLEF | SCHLÜSSEL | LLAVE |
| | 10 | | 0002319435C | 1.00 | CHIAVE 13X17 | WRENCH | CLEF | SCHLÜSSEL | LLAVE |
| | 11 | | 0002319443L | 1.00 | CHIAVE 19X24 | WRENCH | CLEF | SCHLÜSSEL | LLAVE |
| | 12 | | 0002319137A | 1.00 | CHIAVE 1,5 | WRENCH | CLEF | SCHLÜSSEL | LLAVE |
| | 13 | | 0002319123A | 1.00 | CHIAVE 2,5 | WRENCH | CLE | SCHLUESSEL | LLAVE |
| | 14 | | 0002319124C | 1.00 | CHIAVE 3 | WRENCH | CLEF | SCHLÜSSEL | LLAVE |
| | 15 | | 0002319125E | 1.00 | CHIAVE 4 | WRENCH | CLEF | SCHLÜSSEL | LLAVE |
| | 16 | | 0002319126G | 1.00 | CHIAVE 5 | WRENCH | CLEF | SCHLÜSSEL | LLAVE |
| | 17 | | 0002319128B | 1.00 | CHIAVE 6 | WRENCH | CLEF | SCHLÜSSEL | LLAVE |
| | 18 | | 00L0281606G | 1.00 | VALIGETTA | TOOL-BAG | VALISE PORTE-OUTILS | WERKZEUGKOFFER | MALETA PORTAHERRAMIENTAS |
| | 19 | | 0002319392A | 1.00 | CHIAVE 46 | WRENCH | CLEF | SCHLÜSSEL | LLAVE |

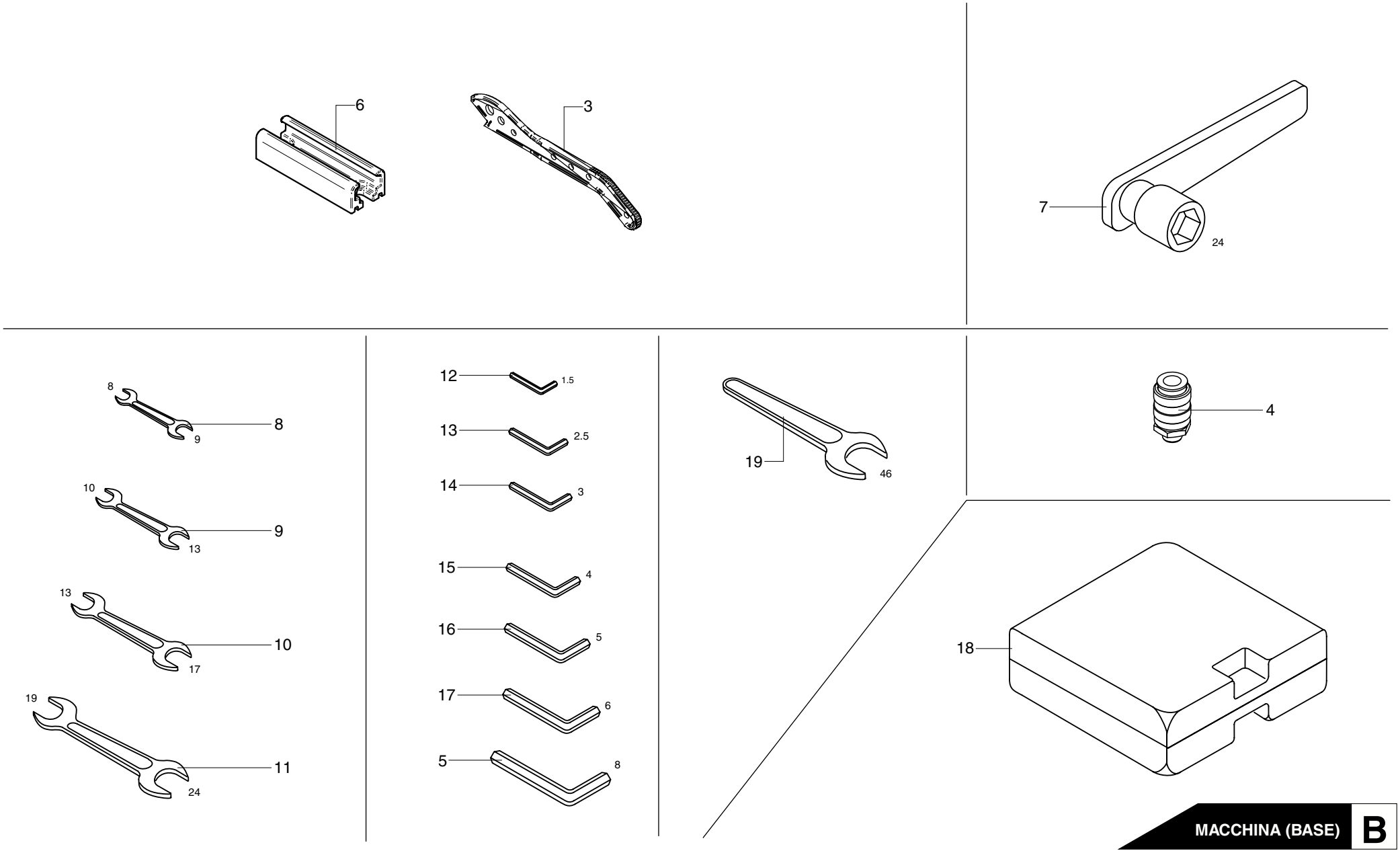


scm

ACCESSORI A CORREDO - (January '15, p.09,11,2016)
TOOL KIT - ACCESSOIRES EN DOTATION
MITGELIEFERTES ZUBEHÖR - ACCESORIOS SUMINISTRADOS

B301200091

# AAR

GRUPPO ANTIADESIVIZZANTE
ANTI-ADHESIVE UNIT
GROUPE ANTIADHÉSION
ANKLEBESCHUTZAGGREGAT
GRUPO ANTIADHESIVANTE

CATALOGO DELLE PARTI DI RICAMBIO
SPARE PARTS CATALOGUE
CATALOGUE DE PIECES DETACHEES
ERSATZTEILKATALOG
CATALOGO REPUESTOS

| | AAR | STAFFE - (p.03,02,2016)<br>BRACKETS - BRIDES<br>BÜGEL - BRIDAS | M153300172 |
|---|---|---|---|

| N | P | C | CODICE | Q.TY | DENOMINAZIONE | DESCRIPTION | DESIGNATION | BEZEICHNUNG | DENOMINACION |
|---|---|---|---|---|---|---|---|---|---|
| | 01.01.1900 -> 01.01.3000 | | | | Note: ----- | | | | |
| | 1 | | 0000309181F | 10.00 | VITE M6X10 | SCREW | VIS | SCHRAUBE | TORNILLO |
| | 2 | | 0375150596B | 2.00 | PIATTO 20X6 L65 M6 | PLATE | PLAT | PLATTE | PLATO |
| | 3 | | 0375150598F | 2.00 | SUPPORTO UGELLO | SUPPORT | SUPPORT | HALTERUNG | SOPORTE |
| | 4 | | 0375150597D | 2.00 | SUPPORTO GRUPPO | SUPPORT | SUPPORT | HALTERUNG | SOPORTE |
| | 5 | | 0000619455D | 2.00 | LEVA A RIPRESA M6 | RELEASE LEVER | LEVIER A REPRISE | RÜCKZUGHEBEL | PALANCA REPRODUCTORA |
| | 6 | | 0001349014D | 2.00 | GAFFETTA 16 MM | CLIP | COLLIER POUR CABLES | KLAMMER | GRAPA |
| | 7 | | 0369913122G | 1.00 | TARGA DX | RATING PLATE | PLAQUETTE | SCHILD | PLACA |
| | 8 | | 0369913123L | 1.00 | TARGA SX | RATING PLATE | PLAQUETTE | SCHILD | PLACA |
| | 9 | | 0375150658D | 1.00 | SUPPORTO INDICE INFERIORE | SUPPORT | SUPPORT | HALTERUNG | SOPORTE |
| | 10 | | 0375150657B | 1.00 | SUPPORTO (IMPIALLACCIATO) | SUPPORT | SUPPORT | HALTERUNG | SOPORTE |
| | 12 | | 0377150601G | 1.00 | STAFFA SUPERIORE | BRACKET | BRIDE | BÜGEL | BRIDA |
| | 13 | | 0377150602L | 1.00 | STAFFA INFERIORE | BRACKET | BRIDE | BÜGEL | BRIDA |
| | 14 | | 03L0188453E | 1.00 | LAMIERA | PLATE | TOLE | BLECH | CHAPA |
| | 15 | | 03L0201141H | 1.00 | SUPPORTO | SUPPORT | SUPPORT | HALTERUNG | SOPORTE |
| | 16 | | 03L0198093C | 1.00 | SUPPORTO | SUPPORT | SUPPORT | HALTERUNG | SOPORTE |
| | 17 | | 0375150699A | 1.00 | SUPPORTO UGELLO SX | SUPPORT | SUPPORT | HALTERUNG | SOPORTE |
| | 18 | | 0375150710D | 1.00 | SUPPORTO UGELLO DX | SUPPORT | SUPPORT | HALTERUNG | SOPORTE |
| | 19 | | 0377150603B | 1.00 | STAFFA SUPERIORE | BRACKET | BRIDE | BÜGEL | BRIDA |

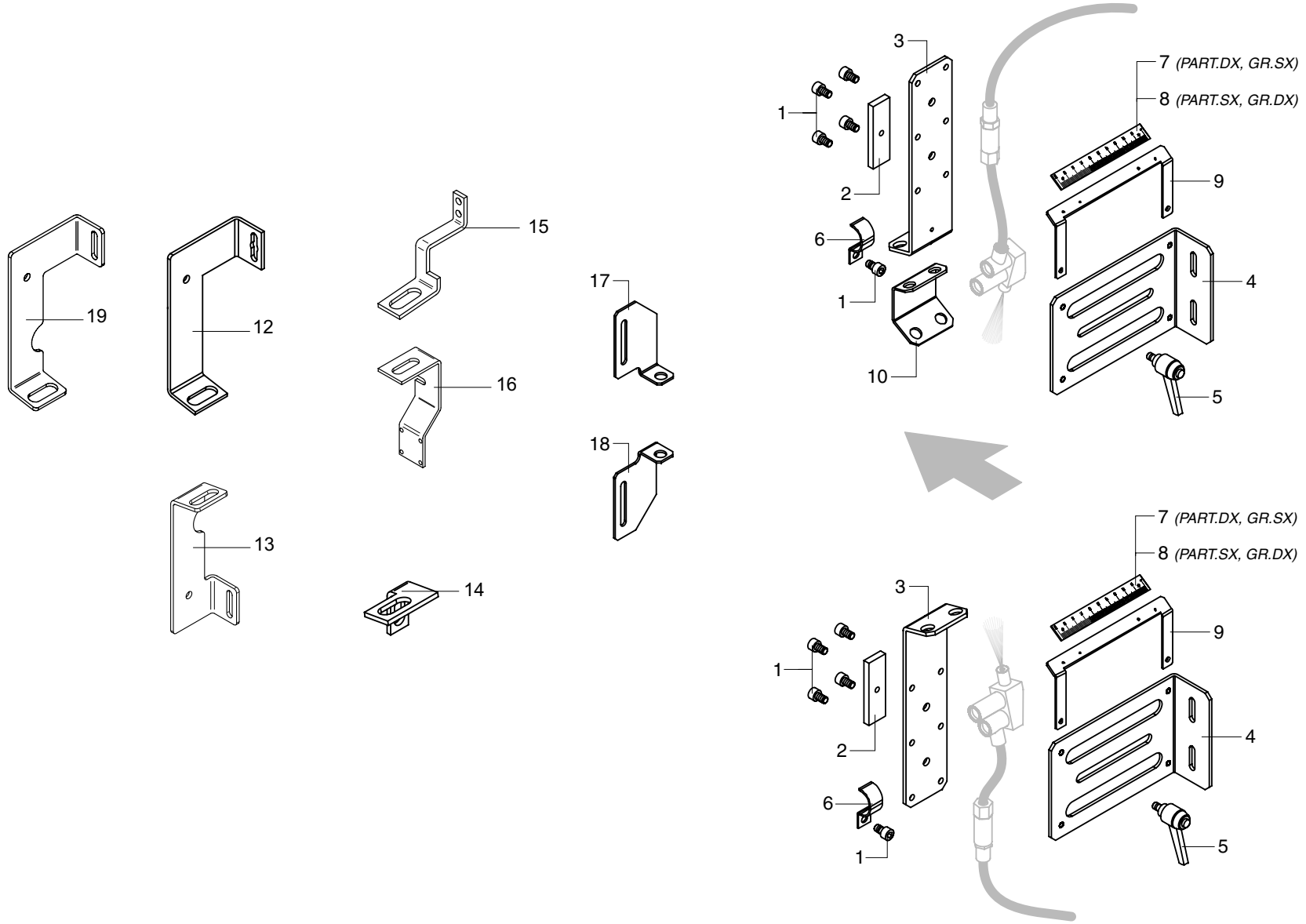


| | | | |
|---|---|---|---|
| | **AAR** | **STAFFE - (01.01.1900 -> - p.03,02,2016)**<br>**BRACKETS - BRIDES**<br>**BÜGEL - BRIDAS** | **M153300172** |

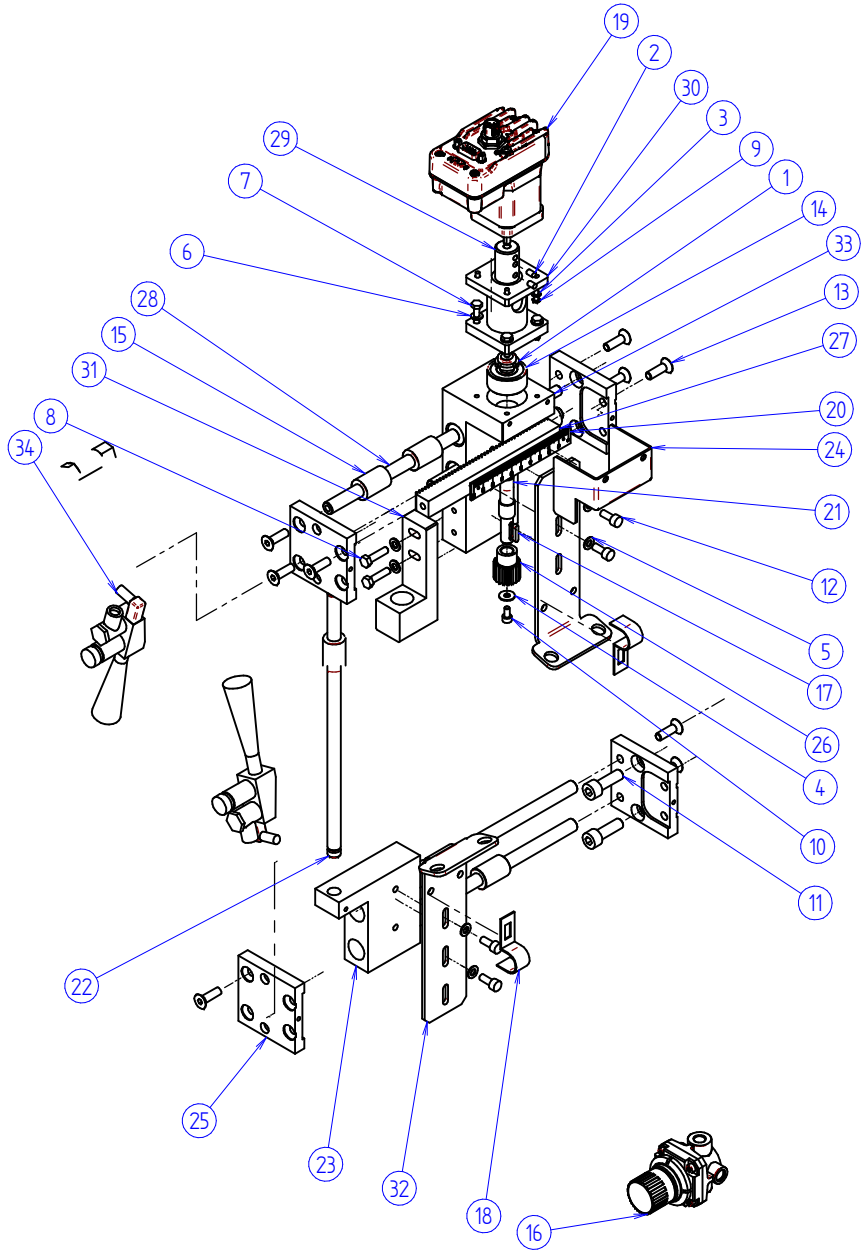


| Pos. | Codice | Descrizione | Q.tà |
|---|---|---|---|
| 1 | 0000301880A | GHIERA M10X0,75 AUTOFR. GUK ZINC | 1 |
| 2 | 0000304065E | VITE M4 X 6 12.9 UNI 5923 STEI E.PIA. BRUN. | 2 |
| 3 | 0000305002C | ROSETTA 3,5 X 7,0 X 0,5 BRUN | 4 |
| 4 | 0000305106D | ROSETTA 4,5 X 12,0 X 1 BRUN | 1 |
| 5 | 0000305132H | ROSETTA 5,3 X 10,0 X 1 BRUN | 6 |
| 6 | 0000305144D | ROSETTA 4 | 4 |
| 7 | 0000308062C | VITE M4 X 16 8.8 UNI 5739 T ES.TF BRUN. | 4 |
| 8 | 0000308123C | VITE M5 X 20 8.8 UNI 5739 T ES.TF BRUN. | 2 |
| 9 | 0000308224G | VITE M3 X 10 8.8 UNI 5739 T ES.TF BRUN | 4 |
| 10 | 0000309059H | VITE M4 X 8 8.8 UNI 5931 TCEI TF BRUN | 1 |
| 11 | 0000309246E | VITE M8 X 25 8.8 UNI 5931 TCEI TF BRUN | 4 |
| 12 | 0000309532B | VITE TCEI TF UNI 5931 M5 12MM 12.9 BRUN | 4 |
| 13 | 0000310765H | VITE M6 X 20 10.9 UNI 5933 T SV.PIA.ES.I. ZINC. | 10 |
| 14 | 0000606521H | CUSC.OBL.2C SFERE 10X30X14 3200 2RS SKF | 1 |
| 15 | 0000613252F | MANICOTTO A SFERE 10X17X26 KH INA | 9 |
| 16 | 0000630560A | REGOLATORE G1/8 M008-RS02 CL | 1 |
| 17 | 0000645126H | LINGUETTA 3X3 X 15 A ARROTONDATA UNI 6604 | 1 |
| 18 | 0001349005E | GAFFETTA 16MM 17MM ASOLA 14-6 GW50814 GEWISS | 2 |
| 19 | 00L0182760C | MOTORE PP LCA423-SCM-01 SCHNEI | 1 |
| 20 | 0369913123L | TARGA SOTTOBASE GRUPPI 105X15X1,5 SCALA 0-100 SX | 1 |
| 21 | 0375150627H | ALBERO L=75MM PIGNONE AAR MAN./CN | 1 |
| 22 | 0375150628A | ALBERO 10 L200 | 1 |
| 23 | 0375150629C | SUPPORTO UGELLO INF. AAR CN | 1 |
| 24 | 0375150630D | CARTER PIGNONE AAR CN | 1 |
| 25 | 0375150631F | PIASTRA SP=10MM SUPPORTO AAR MAN./CN | 4 |
| 26 | 0375150632H | INGRANAGGIO CIL. DENTI DIRITTI M1 L15 Z18 AAR CN | 1 |
| 27 | 0375150633A | CREMAGLIERA M=1 L=139 AAR CN | 1 |
| 28 | 0375150634C | ALBERO 10 L135 | 4 |
| 29 | 03L0186475L | BLOCCHETTO DI GIUNZIONE VITE-MOTORE | 1 |
| 30 | 03L0347984D | FLANGIA QUADRA CON FORO CENTRALE PER NEMA 17 | 1 |
| 31 | 03L0348062H | BRACCIO COLLEGAM. AAR SUPER.-INFER. | 1 |
| 32 | 03L0350263H | LAMIERA SAGOMATA SUPP. UGELLO AAR F/LAV. VAR. '16 | 2 |
| 33 | 05L0348003H | CORPO SUPPORTO AAR MAN./CN '16 | 1 |
| 34 | 2775150171A | ASS. UGELLO SINGOLO AA RIEPE | 2 |

| | AAR | SPRUZZATORI / SERBATOIO / GRUPPO PNEUMATIC - (p.29,01,2016) / TANK / PNEUMATIC UNIT - / RESERVOIR / GROUPE PNEUMATIQUE / TANK / PNEUMATIKAGGREGAT - / DEPOSITO / GRUPO NEUMÁTICO | M159300170 |
|---|---|---|---|

| N | P | C | CODICE | Q.TY | DENOMINAZIONE | DESCRIPTION | DESIGNATION | BEZEICHNUNG | DENOMINACION |
|---|---|---|---|---|---|---|---|---|---|
| | 01.12.2008 -> 01.01.3000 | | | | Note: ----- | | | | |
| | 1 | | 0001914033H | 1.00 | RUBINETTO 1/4 | TAP | ROBINET | HAHN | GRIFO |
| | 2 | | 2775150171A | 1.00 | GRUPPO UGELLO SINGOLO | NOZZLE | GICLEUR | DÜSE | TOBERA |
| | 3 | | 2775150166A | 2.00 | UGELLO + LIQUIDO LPZ/II | NOZZLE + LIQUID | GICLEUR + LIQUIDE | DÜSE + FLÜSSIGKEIT | TOBERA + LÍQUIDO |
| | 4 | | 0375150741L | 1.00 | LAMIERA SUPP. BOTTIGLIE | PLATE | TOLE | BLECH | CHAPA |

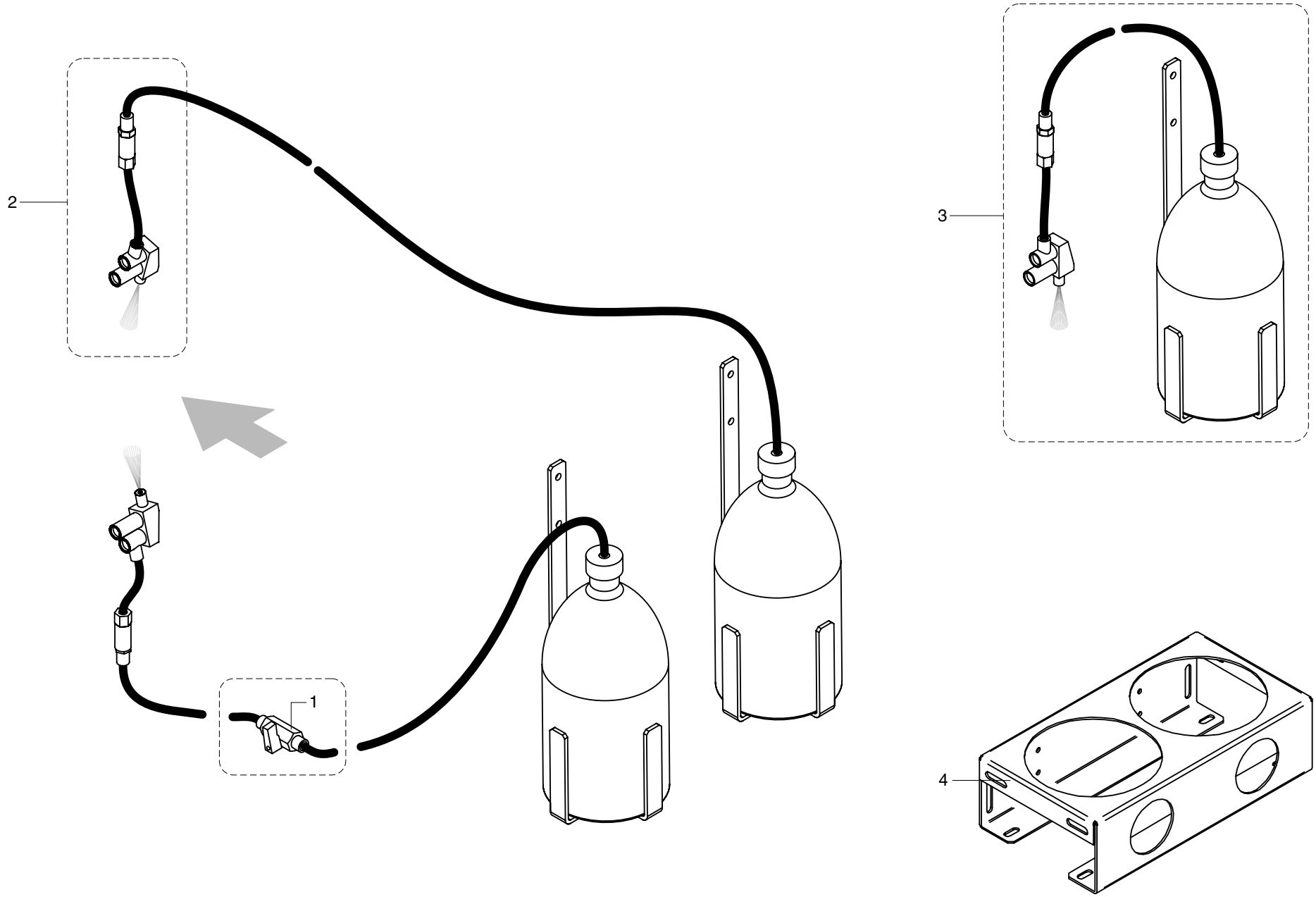


| | | | |
|---|---|---|---|
| | AAR | SPRUZZATORI / SERBATOIO / GRUPPO PNEUMATIC - (01.01.2000 -> - p.29,01,2016)<br>/ TANK / PNEUMATIC UNIT - / RESERVOIR / GROUPE PNEUMATIQUE<br>/ TANK / PNEUMATIKAGGREGAT - / DEPOSITO / GRUPO NEUMÁTICO | M159300170 |

| | AAR | GRUPPO PNEUMATICO - (p.18,07,2016)<br>PNEUMATIC UNIT - GROUPE PNEUMATIQUE<br>PNEUMATIKAGGREGAT - GRUPO NEUMÁTICO | M159500170 |
|---|---|---|---|

| N | P | C | CODICE | Q.TY | DENOMINAZIONE | DESCRIPTION | DESIGNATION | BEZEICHNUNG | DENOMINACION |
|---|---|---|---|---|---|---|---|---|---|
| | 01.01.2000 -> 01.01.3000 | | | | Note: ----- | | | | |
| | 1 | | 0000630560A | 1.00 | REGOLATORE G1/8 | REGULATOR | REGULATEUR | REGLER | REGULADOR |
| | 2 | | 0000639113C | 1.00 | STAFFA C114-ST | BRACKET | BRIDE | BÜGEL | BRIDA |
| | 3 | | 0001344294B | 1.00 | ELETTROVALVOLA 3/2 G1/8 | SOLENOID VALVE | ELECTROVANNE | MAGNETVENTIL | ELECTROVÁLVULA |
| | 4 | | 0001505046A | 1.00 | MANOMETRO 0-6 BAR 1/8 | PRESSURE GAUGE | MANOMETRE | MANOMETER | MANÓMETRO |
| | 5 | | 0001907068D | 1.00 | RACCORDO | CONNECTOR | RACCORD | ANSCHLUSS | RACOR |
| | 6 | | 00L0042261D | 1.00 | RACCORDO | FITTING | RACCORD | ANSCHLUSS | EMPALME |
| | 7 | | 00L0042316B | 1.00 | RACCORDO | FITTING | RACCORD | ANSCHLUSS | EMPALME |
| | 8 | | 00L0197874C | 1.00 | RIDUTTORE DI PRESSIONE | PRESSURE REDUCER | REDUCTEUR DE PRESSION | DRUCKMINDERER | REDUCTOR DE PRESIÒN |
| | 9 | | 0377170006L | 1.00 | SUPPORTO MANOM. REGOLAT. | SUPPORT | SUPPORT | HALTERUNG | SOPORTE |
| | 10 | | 0375150248D | 1.00 | PIATTO | PLATE | PLAT | PLATTE | PLATO |

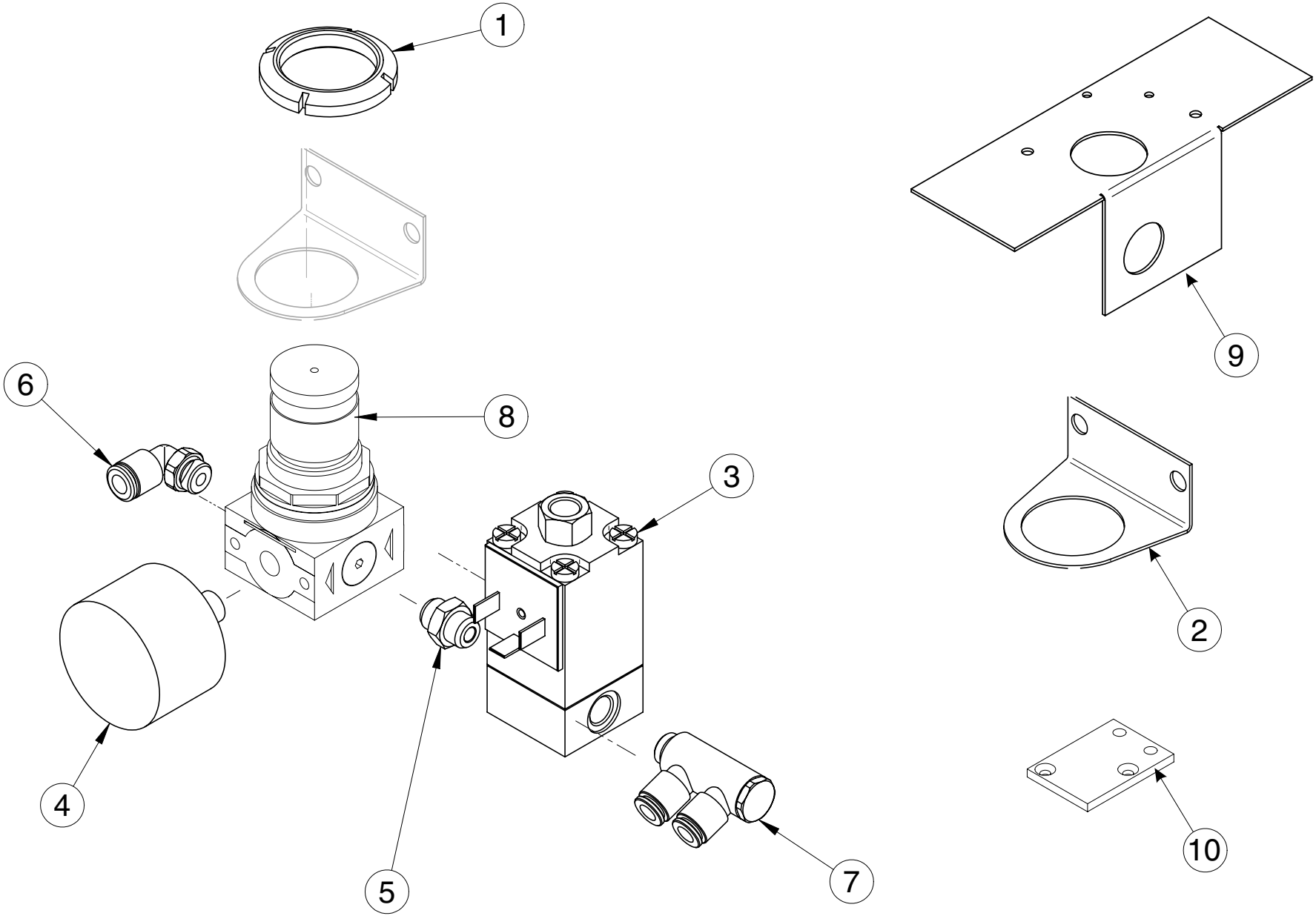


| | | | |
|---|---|---|---|
| | AAR | GRUPPO PNEUMATICO - (01.01.2000 -> - p.09,02,2016)<br>PNEUMATIC UNIT - GROUPE PNEUMATIQUE<br>PNEUMATIKAGGREGAT - GRUPO NEUMÁTICO | M159500170 |

| COMPONENTI | |
|---|---|
| INDICE | CODICE |
| 1 | 29L0250466D |
| 2 | 0000630560A |
| 3 | 0001344294B |
| 4 | 0001505046A |
| 5 | 0001914033H |
| 6 | 2775150166A |

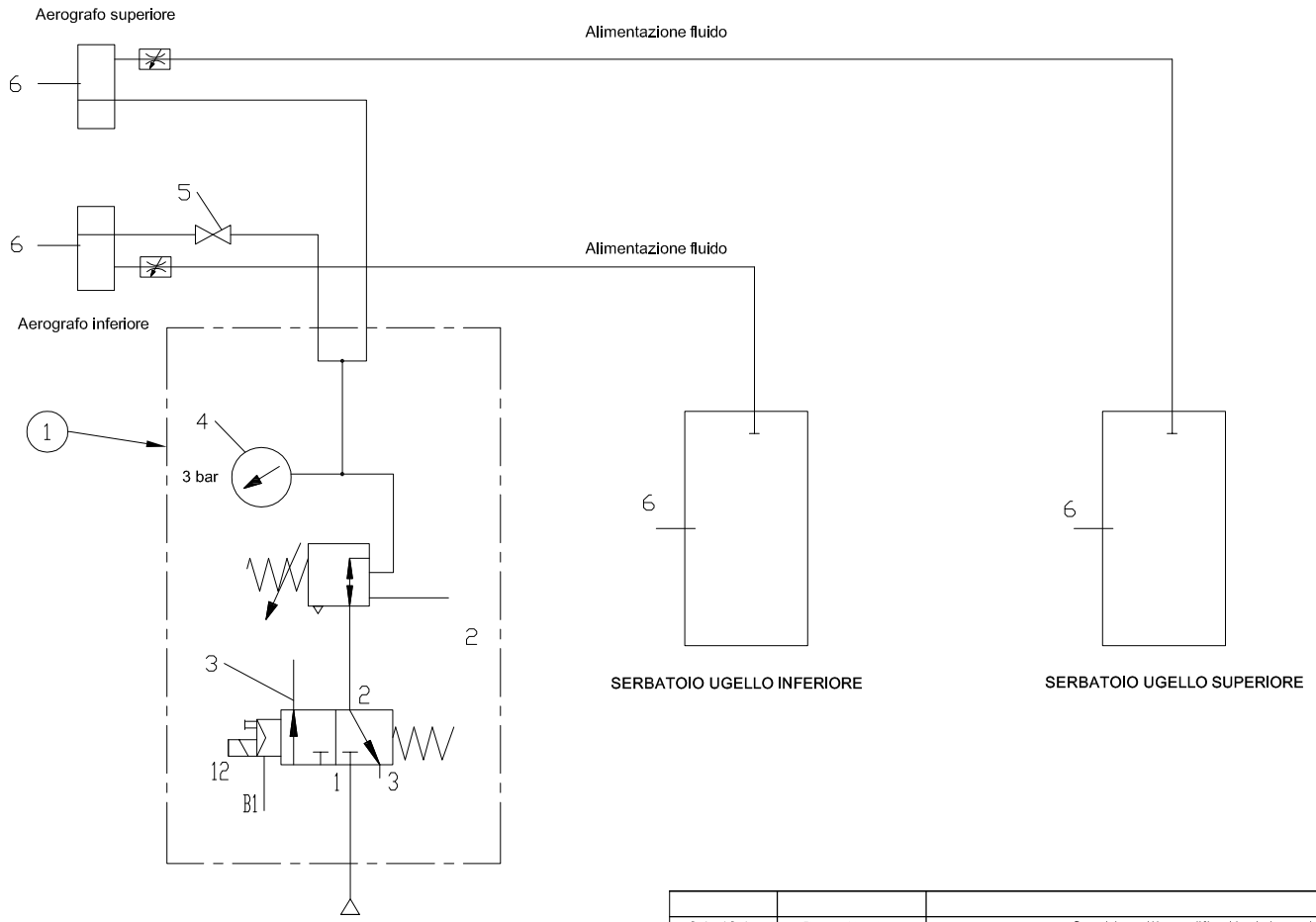


6 Bar - Alimentazione macchina

| | | | | |
|---|---|---|---|---|
| | | | | 00 |
| Data / Date | Firma / Signature | Descrizione ultima modifica / Last change description | | N° Modifica / Change ID |
| Caratterisitiche tecniche non evidenziate secondo procedura SCM / Specifications not shown according to SCM procedure : P0 2/03 A. 1<br>Saldature secondo specifica SCM / Welds according to SCM specific: ST232DTG<br>Fusioni secondo specifica SCM / Mergers second SCM specific.? ST233DTG | | | Verniciatura / Painting ( SCM specific ST231DTG ) | Superfice / Surface ($m^2$) |
| Quote senza indicazione di tolleranza, grado di precisione<br>Shares without indication of tolerance, accuracy | | UNI EN 22768/1<br>UNI EN 22768/2 | Trattamento Superficiale / Surface Treatment ( SCM specific ST234DTG ) | |
| | Firma / Signature | Data / Date | | |
| Ultimo rilascio<br>Latest release | | | Rugosita'<br>Roughness' | Trattamento Termico / Heat Treatment ( SCM specific ST234DTG ) |
| Controllato<br>Checker | | | CF3 | Peso grezzo<br>Raw weight (kg) | Ricavare da / Based on |
| Disegnato<br>Designed | SRcad | 22/05/2015 | Smussi / chamfer | Massa<br>Mass (kg) | Materiale / Material ( SCM specific ST235DTG ) |
| scm group | | | Denominazione<br>Item Name | GRUPPO PNEUM. "AAR-ACR" PREMIUM CAMOZZI | |
| | | | Scala<br>Scale | Codice<br>Item ID 29L0250466D | Rev 00 | Tav. 1/1 |

CI RISERVIAMO A TERMINI DI LEGGE LA PROPRIETA' DI QUESTO DISEGNO CON DIVIETO DI RENDERLO COMUNQUE NOTO A TERZI SENZA LA NOSTRA PREVENTIVA APPROVAZIONE. / THIS DRAWING IS SCM-PROPERTY, COPYRIGHTED MATERIAL DISCLOSURE TO THIRD PARTIES WITHOUT OUR AUTHORISATION IS EXPLICITLY FORBIDDEN.

# RT-V

GRUPPO RETTIFICATORE
GRINDING UNIT
GROUPE RECTIFIEUR
BEGRADIGERAGGREGAT
GRUPO RECTIFICADOR

CATALOGO DELLE PARTI DI RICAMBIO
SPARE PARTS CATALOGUE
CATALOGUE DE PIECES DETACHEES
ERSATZTEILKATALOG
CATALOGO REPUESTOS

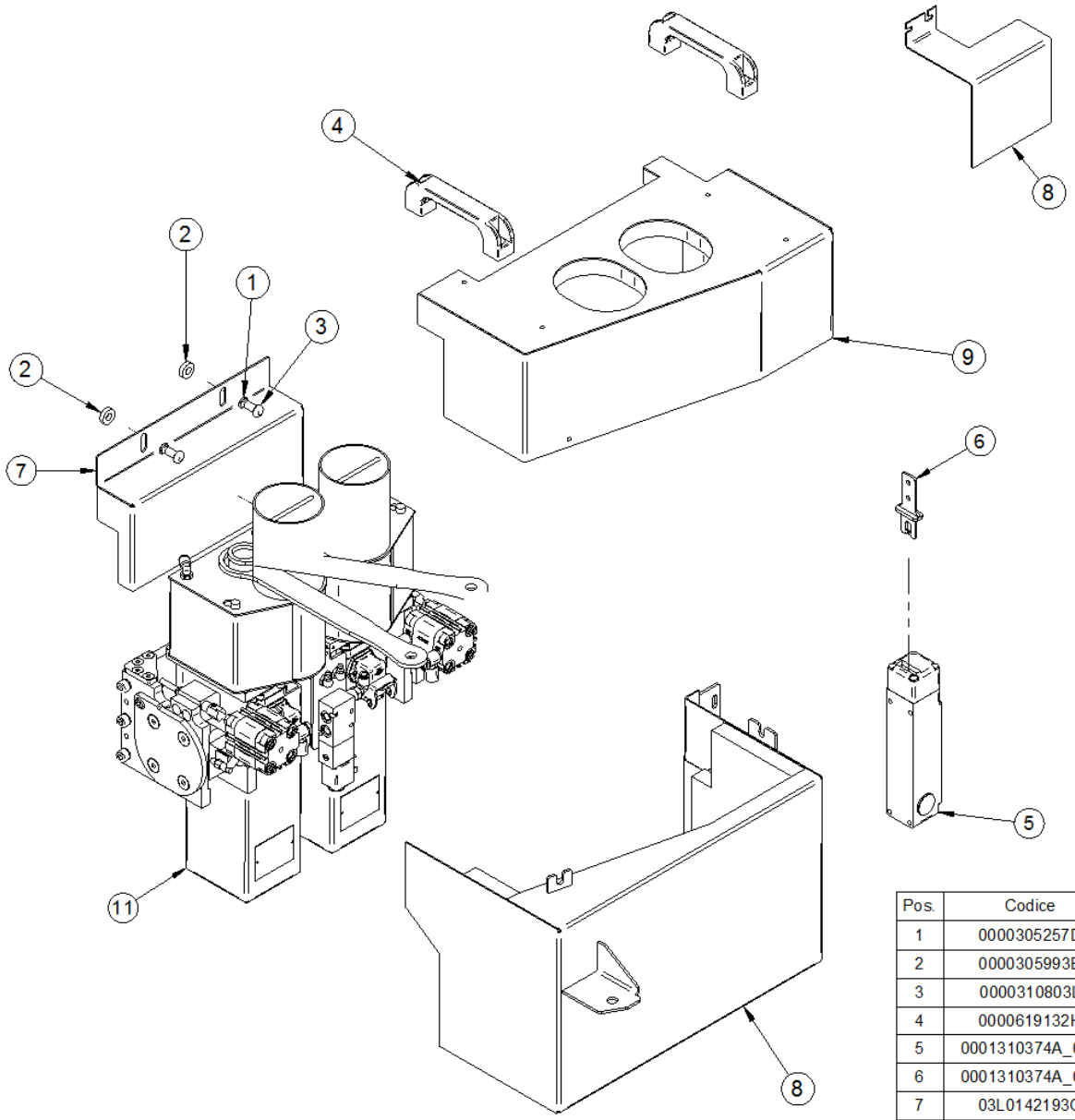


| Pos. | Codice | Descrizione | Q.tà | Note |
|---|---|---|---|---|
| 1 | 0000305257D | ROSETTA 8,4X13X0,8 H1,4 SICUREZ.ZIGR.A T | 2 | |
| 2 | 0000305993E | ROSETTA 8,5X18,0X5 UNI 6592 ZINC | 2 | MACCHINE SENZA ROUND X |
| 3 | 0000310803L | VITE TBEI TF ISO7380 M8 16MM 10.9 ZINC | 2 | |
| 4 | 0000619132H | MANIGLIA FISSA 8.5MM B224-117 BOTECO | 2 | |
| 5 | 0001310374A_001 | FINEC. SICUREZZA FG-60GD1D5Z-F20 PIZ+01 | 1 | |
| 6 | 0001310374A_002 | FINEC. SICUREZZA FG-60GD1D5Z-F20 PIZ+02 | 1 | |
| 7 | 03L0142193G | CARTER AL PRESSORE PER RETTIFICATORE RTV | 1 | |
| 8 | 03L0188454G | LAMIERA SAGOMATA PROTEZIONE IN INGRESSO K560 | 1 | |
| 9 | 05L0156570H | CARTER COPERTURA INFERIORE RT-V '14 | 1 | |
| 10 | 05L0156571A | CARTER COPERTURA SUPERIORE RT-V '14 | 1 | |
| 11 | 29L0142150B | GR. RTV BR.+ MOTORI IT. | 1 | |

scm group | **ASSIEME RTV_1 CARTERIZZATO K560** | **90L0160965B** | **00**

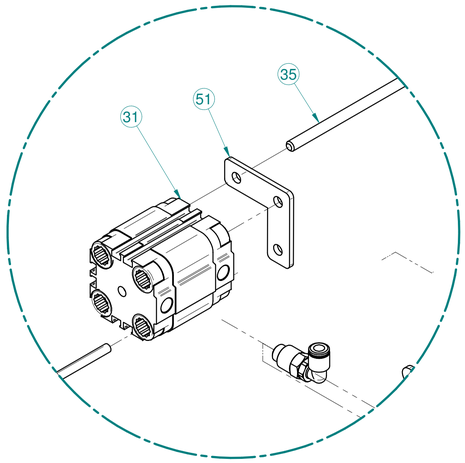


DETTAGLIO A

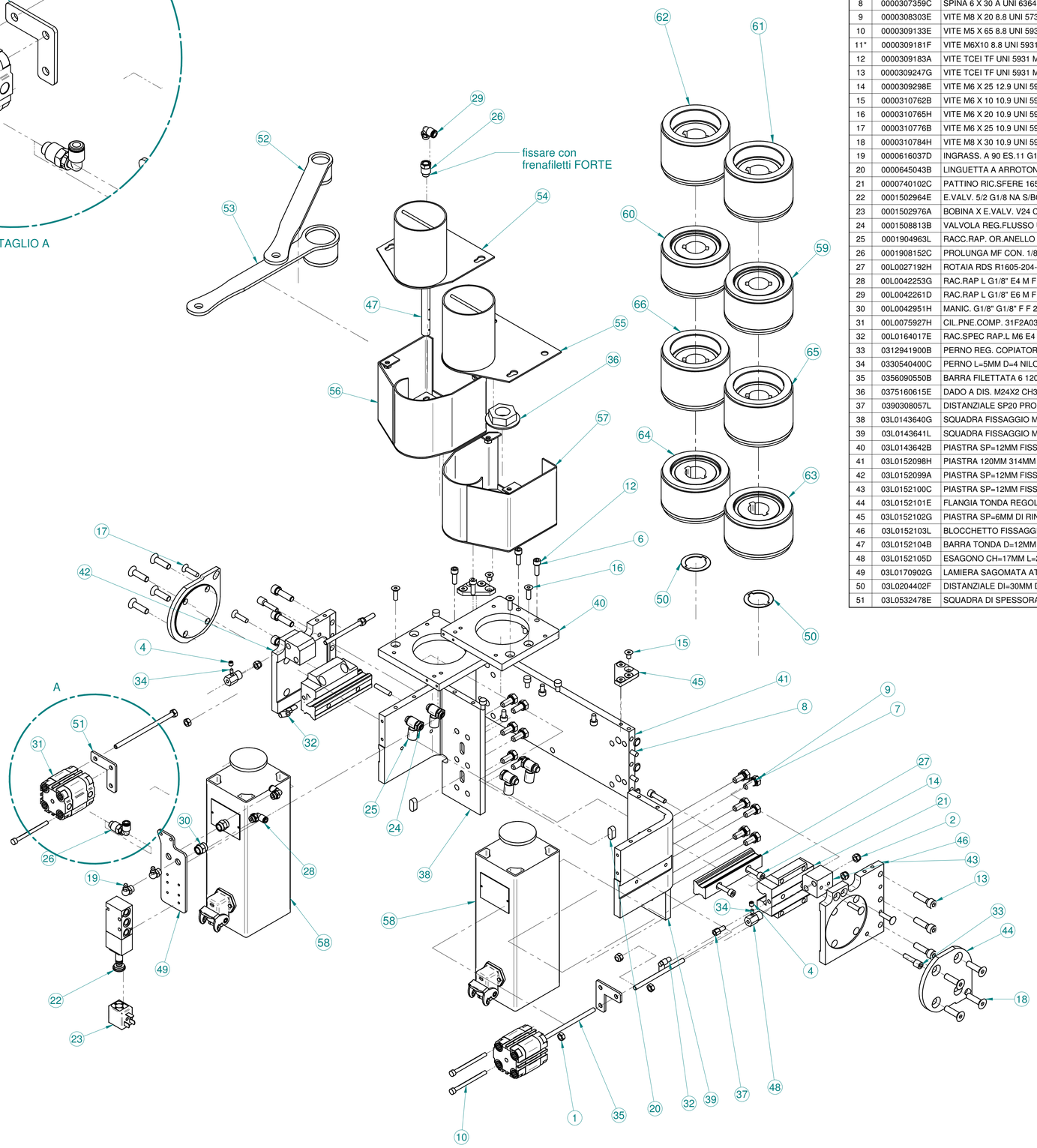


| Pos. | Codice | Descrizione | Q.tà |
|---|---|---|---|
| 1 | 0000301071D | DADO ES.NORM UNI 5588 M6 6S ZINC | 4 |
| 2 | 0000301186H | DADO ES.NORM.AUTOF. UNI7473 M6 6S ACC. ZINC | 6 |
| 3* | 0000302043F | VITE STEI E.PIA ISO4026 M6 100MM 12.9 BRUN | 2 |
| 4 | 0000304314D | VITE M6 X 6 12.9 UNI 5923 STEI E.PIA. BRUN. | 2 |
| 5* | 0000305107F | ROSETTA 6,5 X 16,0 X 3 | 6 |
| 6 | 0000305177D | ROSETTA 6,4X10X0,7 H1,2 SICUREZ.ZIGR.A TAZZA BRUN. | 4 |
| 7 | 0000305257D | ROSETTA 8,4X13X0,8 H1,4 SICUREZ.ZIGR.A T | 18 |
| 8 | 0000307359C | SPINA 6 X 30 A UNI 6364 CILINDR.TEMP. | 4 |
| 9 | 0000308303E | VITE M8 X 20 8.8 UNI 5739 T ES.TF BRUN. | 12 |
| 10 | 0000309133E | VITE M5 X 65 8.8 UNI 5931 TCEI BRUN | 4 |
| 11* | 0000309181F | VITE M6X10 8.8 UNI 5931 TCEI TF BRUN | 10 |
| 12 | 0000309183A | VITE TCEI TF UNI 5931 M6 20MM 8.8 BRUN | 4 |
| 13 | 0000309247G | VITE TCEI TF UNI 5931 M8 30MM 8.8 BRUN | 6 |
| 14 | 0000309298E | VITE M6 X 25 12.9 UNI 5931 TCEI TF BRUN | 4 |
| 15 | 0000310762B | VITE M6 X 10 10.9 UNI 5933 T SV.PIA.ES.I. ZINC | 8 |
| 16 | 0000310765H | VITE M6 X 20 10.9 UNI 5933 T SV.PIA.ES.I. ZINC. | 4 |
| 17 | 0000310776B | VITE M6 X 25 10.9 UNI 5933 T SV.PIA.ES.I. BRUN. | 4 |
| 18 | 0000310784H | VITE M8 X 30 10.9 UNI 5933 T SV.PIA.ES.I. ZINC | 8 |
| 19 | 0000616037D | INGRASS. A 90 ES.11 G1/8 FORMA C | 2 |
| 20 | 0000645043B | LINGUETTA A ARROTONDATA UNI 6604 | 2 |
| 21 | 0000740102C | PATTINO RIC.SFERE 1651-224-20 STAR | 2 |
| 22 | 0001502964E | E.VALV. 5/2 G1/8 NA S/BOB SOV25SOS007010021100 M.W | 1 |
| 23 | 0001502976A | BOBINA X E.VALV. V24 CC FASTON 2W-W0215000101 M.W. | 1 |
| 24 | 0001508813B | VALVOLA REG.FLUSSO UD G1/8 SCU-604 CL | 4 |
| 25 | 0001904963L | RACC.RAP. OR.ANELLO SEMP. 1/8 E6 OT. | 4 |
| 26 | 0001908152C | PROLUNGA MF CON. 1/8 22 LR OT. | 2 |
| 27 | 00L0027192H | ROTAIA RDS R1605-204-31,116 28/1*60/28 BOSCH | 2 |
| 28 | 00L0042253G | RAC.RAP L G1/8" E4 M F 7522 4-1/8 CAMOZZ | 2 |
| 29 | 00L0042261D | RAC.RAP L G1/8" E6 M F 7522 6-1/8 CAMOZZ | 2 |
| 30 | 00L0042951H | MANIC. G1/8" G1/8" F F 2543 1/8CZ CAMOZZ | 2 |
| 31 | 00L0075927H | CIL.PNE.COMP. 31F2A032A015 CAMOZZ | 2 |
| 32 | 00L0164017E | RAC.SPEC RAP.L M6 E4 RGR640-MH08 PNEUMA | 2 |
| 33 | 0312941900B | PERNO REG. COPIATORE | 2 |
| 34 | 0330540400C | PERNO L=5MM D=4 NILON | 2 |
| 35 | 0356090550B | BARRA FILETTATA 6 120 BRUN | 2 |
| 36 | 0375160615E | DADO A DIS. M24X2 CH36 FLANGIATO | 2 |
| 37 | 0390308057L | DISTANZIALE SP20 PROLUNGA PER INGRASS.PATTINI STAR | 2 |
| 38 | 03L0143640G | SQUADRA FISSAGGIO MOTORE SX | 1 |
| 39 | 03L0143641L | SQUADRA FISSAGGIO MOTORE DX | 1 |
| 40 | 03L0143642B | PIASTRA SP=12MM FISSAGGIO CAPPA | 2 |
| 41 | 03L0152098H | PIASTRA 120MM 314MM SP=12MM FISSAGGIO GRUPPO RTV | 1 |
| 42 | 03L0152099A | PIASTRA SP=12MM FISSAGGIO MOTORE RTV SX | 1 |
| 43 | 03L0152100C | PIASTRA SP=12MM FISSAGGIO MOTORE RTV DX | 1 |
| 44 | 03L0152101E | FLANGIA TONDA REGOLAZIONE SQUADRO MOTORE RTV | 2 |
| 45 | 03L0152102G | PIASTRA SP=6MM DI RINFORZO RTV | 2 |
| 46 | 03L0152103L | BLOCCHETTO FISSAGGIO CILINDRO RTV | 2 |
| 47 | 03L0152104B | BARRA TONDA D=12MM L=85MM G1/8" SOFFIO RTV | 1 |
| 48 | 03L0152105D | ESAGONO CH=17MM L=25MM M6 DI REGOLAZIONE | 2 |
| 49 | 03L0170902G | LAMIERA SAGOMATA ATTACCO INGRASS. ED ELETTROV. RTV | 1 |
| 50 | 03L0204402F | DISTANZIALE DI=30MM DE=43MM SP=1MM | 2 |
| 51 | 03L0532478E | SQUADRA DI SPESSORAMENTO FISS. PISTONE RTV | 2 |

| Pos. | Codice | Descrizione | Q.tà |
|---|---|---|---|
| 52 | 0556060396C | CHIAVE PER QUADRO CH15 "06" | 1 |
| 53 | 0577160027F | CHIAVE FISSA 36 | 1 |
| 54 | 05L0115715G | CARTER CHIUSURA CAPPA RTV SX X K560 | 1 |
| 55 | 05L0115716L | CARTER CHIUSURA CAPPA RTV DX X K560 | 1 |
| 56 | 05L0136734C | CAPPA RETTIFICATORE RT-V SX | 1 |
| 57 | 05L0136735E | CAPPA RETTIFICATORE RT-V DX | 1 |
| 58 | 07L0200130C | MOTM D30 L58 1.8KW 200HZ 12000RPM 41470439 TEK_MT | 2 |
| 59 | 07L0204403G | TESTA P.C. D100 H51 F30 Z2 SX DP 192185 LEITZ | 1 |
| 60 | 07L0204404L | TESTA P.C. D100 H51 F30 Z2 DX DP 192216 LEITZ | 1 |
| 61 | 07L0204405B | TESTA P.C. D100 H66 F30 Z2 SX DP 100227332 LEITZ | 1 |
| 62 | 07L0204406D | TESTA P.C. D100 H66 F30 Z2 DX DP 192214 LEITZ | 1 |
| 63 | 07L0205337H | TESTA P.C. D100 H51 F30 Z3 SX DP 192 LEITZ | 1 |
| 64 | 07L0205338A | TESTA P.C. D100 H51 F30 Z3 DX DP 192218 LEITZ | 1 |
| 65 | 07L0205339C | TESTA P.C. D100 H66 F30 Z3 SX DP 192 LEITZ | 1 |
| 66 | 07L0205340D | TESTA P.C. D100 H66 F30 Z3 DX DP 192220 LEITZ | 1 |

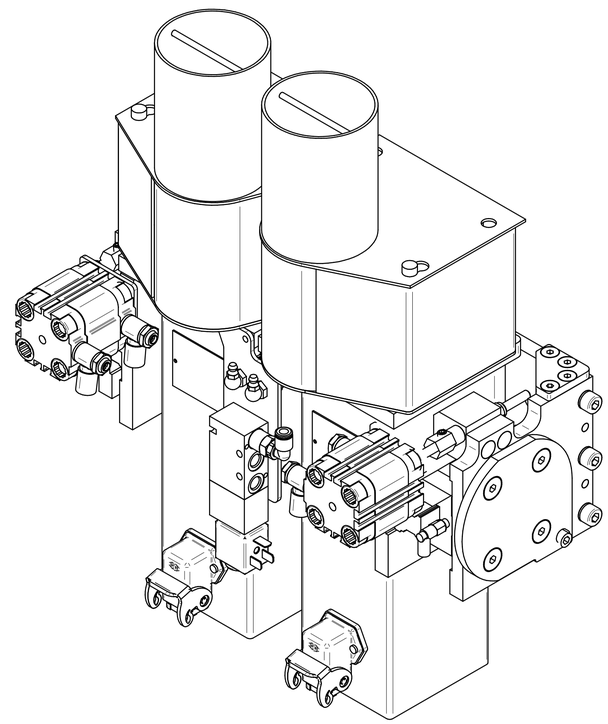

| Rev | Data / Date | Firma / Signature | Descrizione ultima modifica / Last change description | N° Modifica / Change ID |
|---|---|---|---|---|
| 00 | | | | |

Caratteristiche tecniche non evidenziate secondo istruzione operativa SCM GROUP : IO 23/10TG
Specifications not shown according to SCM GROUP operation instruction : IO 23/10TG
Strutture saldate secondo specifica SCM : Welded according to SCM specific : ST1002TG
Fusioni secondo specifica SCM / Mongrassamento SCM specific : ST1007TG
Quote senza indicazione di tolleranza, grado di precisione : Shares without indication of tolerance, accuracy :

**SCM Specifica ST2310DTG**

Rugosita' / Roughness'

Verniciatura / Painting ( SCM specific ST231DTG ) **VER000**

Superficie / Surface (m²)

Trattamento Superficiale / Surface Treatment ( SCM specific ST234DTG )

Trattamento Termico / Heat Treatment ( SCM specific ST234DTG )

| | Firma / Signature | Data / Date |
|---|---|---|
| Ultimo rilascio Latest release | | |
| Controllato Checker | | |
| Disegnato Designed | G.Saugo | 13/06/2013 |

CF3 0 0 Smussi / chamfer

Peso grezzo/Raw weight (Kg)

Massa / Mass (Kg) 3,355

Ricavare da o Stato di fornitura / Based on or State of supply

Materiale / Material ( SCM specific ST235DTG ) **Vedi Tabella**

Denominazione / Item Name **GR. RTV BR.+ MOTORI IT.**

scm group

Scala / Scale **1:3,3** | Codice / Item ID **29L0142150B** | Rev **00** | Status | Tav. N. di N. **1/3**

Template version : 1.6

CI RISERVIAMO A TERMINI DI LEGGE LA PROPRIETA' DI QUESTO DISEGNO CON DIVIETO DI RENDERLO COMUNQUE NOTO A TERZI SENZA LA NOSTRA PREVENTIVA APPROVAZIONE - THIS DRAWING IS SCM PROPERTY. COPYRIGHTED MATERIAL DISCLOSURE TO THIRD PARTIES WITHOUT OUR AUTHORISATION IS EXPLICITLY FORBIDDEN.

| Pos. | Codice | Descrizione | Q.tà |
|---|---|---|---|
| 1 | 0000301071D | DADO ES.NORM UNI 5588 M6 6S ZINC | 4 |
| 2 | 0000301186H | DADO ES.NORM.AUTOF. UNI7473 M6 6S ACC. ZINC | 6 |
| 3* | 0000302043F | VITE STEI E.PIA ISO4026 M6 100MM 12.9 BRUN | 2 |
| 4 | 0000304314D | VITE M6 X 6 12.9 UNI 5923 STEI E.PIA. BRUN. | 2 |
| 5* | 0000305107F | ROSETTA 6,5 X 16,0 X 3 | 6 |
| 6 | 0000305177D | ROSETTA 6,4X10X0,7 H1,2 SICUREZ.ZIGR.A TAZZA BRUN. | 4 |
| 7 | 0000305257D | ROSETTA 8,4X13X0,8 H1,4 SICUREZ.ZIGR.A T | 18 |
| 8 | 0000307359C | SPINA 6 X 30 A UNI 6364 CILINDR.TEMP. | 4 |
| 9 | 0000308303E | VITE M8 X 20 8.8 UNI 5739 T ES.TF BRUN. | 12 |
| 10 | 0000309133E | VITE M5 X 65 8.8 UNI 5931 TCEI BRUN | 4 |
| 11* | 0000309181F | VITE M6X10 8.8 UNI 5931 TCEI TF BRUN | 10 |
| 12 | 0000309183A | VITE TCEI TF UNI 5931 M6 20MM 8.8 BRUN | 4 |
| 13 | 0000309247G | VITE TCEI TF UNI 5931 M8 30MM 8.8 BRUN | 6 |
| 14 | 0000309298E | VITE M6 X 25 12.9 UNI 5931 TCEI TF BRUN | 4 |
| 15 | 0000310762B | VITE M6 X 10 10.9 UNI 5933 T SV.PIA.ES.I. ZINC | 8 |
| 16 | 0000310765H | VITE M6 X 20 10.9 UNI 5933 T SV.PIA.ES.I. ZINC. | 4 |
| 17 | 0000310776B | VITE M6 X 25 10.9 UNI 5933 T SV.PIA.ES.I. BRUN. | 4 |
| 18 | 0000310784H | VITE M8 X 30 10.9 UNI 5933 T SV.PIA.ES.I. ZINC | 8 |
| 19 | 0000616037D | INGRASS. A 90 ES.11 G1/8 FORMA C | 2 |
| 20 | 0000645043B | LINGUETTA A ARROTONDATA UNI 6604 | 2 |
| 21 | 0000740102C | PATTINO RIC.SFERE 1651-224-20 STAR | 2 |
| 22 | 0001502964E | E.VALV. 5/2 G1/8 NA S/BOB SOV25SOS007010021100 M.W | 1 |
| 23 | 0001502976A | BOBINA X E.VALV. V24 CC FASTON 2W-W0215000101 M.W. | 1 |
| 24 | 0001508813B | VALVOLA REG.FLUSSO UD G1/8 SCU-604 CL | 4 |
| 25 | 0001904963L | RACC.RAP. OR.ANELLO SEMP. 1/8 E6 OT. | 4 |
| 26 | 0001908152C | PROLUNGA MF CON. 1/8 22 LR OT. | 2 |
| 27 | 00L0027192H | ROTAIA RDS R1605-204-31,116 28/1*60/28 BOSCH | 2 |
| 28 | 00L0042253G | RAC.RAP L G1/8" E4 M F 7522 4-1/8 CAMOZZ | 2 |
| 29 | 00L0042261D | RAC.RAP L G1/8" E6 M F 7522 6-1/8 CAMOZZ | 2 |
| 30 | 00L0042951H | MANIC. G1/8" G1/8" F F 2543 1/8CZ CAMOZZ | 2 |
| 31 | 00L0075927H | CIL.PNE.COMP. 31F2A032A015 CAMOZZ | 2 |
| 32 | 00L0164017E | RAC.SPEC RAP.L M6 E4 RGR640-MH08 PNEUMA | 2 |
| 33 | 0312941900B | PERNO REG. COPIATORE | 2 |
| 34 | 0330540400C | PERNO L=5MM D=4 NILON | 2 |
| 35 | 0356090550B | BARRA FILETTATA 6 120 BRUN | 2 |
| 36 | 0375160615E | DADO A DIS. M24X2 CH36 FLANGIATO | 2 |
| 37 | 0390308057L | DISTANZIALE SP20 PROLUNGA PER INGRASS.PATTINI STAR | 2 |
| 38 | 03L0143640G | SQUADRA FISSAGGIO MOTORE SX | 1 |
| 39 | 03L0143641L | SQUADRA FISSAGGIO MOTORE DX | 1 |
| 40 | 03L0143642B | PIASTRA SP=12MM FISSAGGIO CAPPA | 2 |

| Pos. | Codice | Descrizione | Q.tà |
|---|---|---|---|
| 41 | 03L0152098H | PIASTRA 120MM 314MM SP=12MM FISSAGGIO GRUPPO RTV | 1 |
| 42 | 03L0152099A | PIASTRA SP=12MM FISSAGGIO MOTORE RTV SX | 1 |
| 43 | 03L0152100C | PIASTRA SP=12MM FISSAGGIO MOTORE RTV DX | 1 |
| 44 | 03L0152101E | FLANGIA TONDA REGOLAZIONE SQUADRO MOTORE RTV | 2 |
| 45 | 03L0152102G | PIASTRA SP=6MM DI RINFORZO RTV | 2 |
| 46 | 03L0152103L | BLOCCHETTO FISSAGGIO CILINDRO RTV | 2 |
| 47 | 03L0152104B | BARRA TONDA D=12MM L=85MM G1/8" SOFFIO RTV | 1 |
| 48 | 03L0152105D | ESAGONO CH=17MM L=25MM M6 DI REGOLAZIONE | 2 |
| 49 | 03L0170902G | LAMIERA SAGOMATA ATTACCO INGRASS. ED ELETTROV. RTV | 1 |
| 50 | 03L0204402F | DISTANZIALE DI=30MM DE=43MM SP=1MM | 2 |
| 51 | 03L0532478E | SQUADRA DI SPESSORAMENTO FISS. PISTONE RTV | 2 |
| 52 | 0556060396C | CHIAVE PER QUADRO CH15 "06" | 1 |
| 53 | 0577160027F | CHIAVE FISSA 36 | 1 |
| 54 | 05L0115715G | CARTER CHIUSURA CAPPA RTV SX X K560 | 1 |
| 55 | 05L0115716L | CARTER CHIUSURA CAPPA RTV DX X K560 | 1 |
| 56 | 05L0136734C | CAPPA RETTIFICATORE RT-V SX | 1 |
| 57 | 05L0136735E | CAPPA RETTIFICATORE RT-V DX | 1 |
| 58 | 07L0200130C | MOTM D30 L58 1.8KW 200HZ 12000RPM 41470439 TEK_MT | 2 |
| 59 | 07L0204403G | TESTA P.C. D100 H51 F30 Z2 SX DP 192185 LEITZ | 1 |
| 60 | 07L0204404L | TESTA P.C. D100 H51 F30 Z2 DX DP 192216 LEITZ | 1 |
| 61 | 07L0204405B | TESTA P.C. D100 H66 F30 Z2 SX DP 100227332 LEITZ | 1 |
| 62 | 07L0204406D | TESTA P.C. D100 H66 F30 Z2 DX DP 192214 LEITZ | 1 |
| 63 | 07L0205337H | TESTA P.C. D100 H51 F30 Z3 SX DP 192 LEITZ | 1 |
| 64 | 07L0205338A | TESTA P.C. D100 H51 F30 Z3 DX DP 192218 LEITZ | 1 |
| 65 | 07L0205339C | TESTA P.C. D100 H66 F30 Z3 SX DP 192 LEITZ | 1 |
| 66 | 07L0205340D | TESTA P.C. D100 H66 F30 Z3 DX DP 192220 LEITZ | 1 |

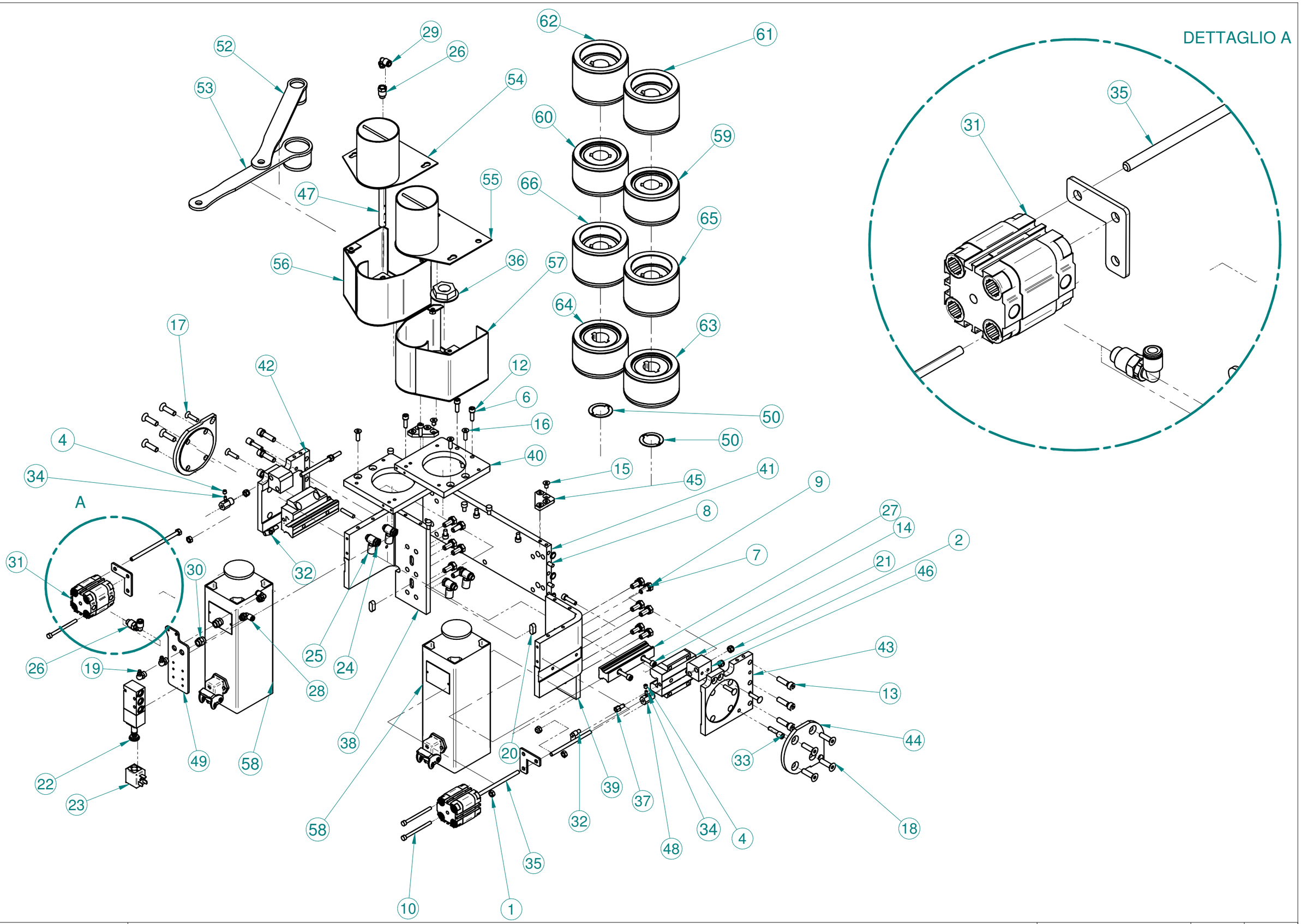


| | | | |
|---|---|---|---|
| scm group | GR. RTV BR.+ MOTORI IT. | 29L0142150B | 00 |

| Pos. | Codice | Descrizione | Q.tà |
|---|---|---|---|
| 1 | 0000301071D | DADO ES.NORM UNI 5588 M6 6S ZINC | 4 |
| 2 | 0000301186H | DADO ES.NORM.AUTOF. UNI7473 M6 6S ACC. ZINC | 6 |
| 3* | 0000302043F | VITE STEI E.PIA ISO4026 M6 100MM 12.9 BRUN | 2 |
| 4 | 0000304314D | VITE M6 X 6 12.9 UNI 5923 STEI E.PIA. BRUN. | 2 |
| 5 | 0000305107F | ROSETTA 6,5 X 16,0 X 3 | 6 |
| 6 | 0000305177D | ROSETTA 6,4X10X0,7 H1,2 SICUREZ.ZIGR.A TAZZA BRUN. | 4 |
| 7 | 0000305257D | ROSETTA 8,4X13X0,8 H1,4 SICUREZ.ZIGR.A TAZZA BRUN. | 18 |
| 8 | 0000307359C | SPINA 6 X 30 A UNI 6364 CILINDR.TEMP. | 4 |
| 9 | 0000308303E | VITE M8 X 20 8.8 UNI 5739 T ES.TF BRUN. | 12 |
| 10 | 0000309133E | VITE M5 X 65 8.8 UNI 5931 TCEI BRUN | 4 |
| 11* | 0000309181F | VITE TCEI TF UNI 5931 M6 10MM 8.8 BRUN | 10 |
| 12 | 0000309183A | VITE M6 X 20 8.8 UNI 5931 TCEI TF BRUN | 4 |
| 13 | 0000309247G | VITE M8 X 30 8.8 UNI 5931 TCEI TF BRUN | 6 |
| 14 | 0000309298E | VITE M6 X 25 12.9 UNI 5931 TCEI TF BRUN | 4 |
| 15 | 0000310762B | VITE M6 X 10 10.9 UNI 5933 T SV.PIA.ES.I. ZINC | 8 |
| 16 | 0000310765H | VITE M6 X 20 10.9 UNI 5933 T SV.PIA.ES.I. ZINC. | 4 |
| 17 | 0000310776B | VITE M6 X 25 10.9 UNI 5933 T SV.PIA.ES.I. BRUN. | 4 |
| 18 | 0000310784H | VITE M8 X 30 10.9 UNI 5933 T SV.PIA.ES.I. ZINC | 8 |
| 19 | 0000616037D | INGRASS. A 90 ES.11 G1/8 FORMA C | 2 |
| 20 | 0000645043B | LINGUETTA A ARROTONDATA UNI 6604 | 2 |
| 21 | 0000740102C | PATTINO RIC.SFERE 1651-224-20 STAR | 2 |
| 22 | 0001502964E | E.VALV. 5/2 G1/8 NA S/BOB SOV25SOS007010021100 M.W | 1 |
| 23 | 0001502976A | BOBINA X E.VALV. V24 CC FASTON 2W-W0215000101 M.W. | 1 |
| 24 | 0001508813B | VALVOLA REG.FLUSSO UD G1/8 SCU-604 CL | 4 |
| 25 | 0001904963L | RACC.RAP. OR.ANELLO SEMP. 1/8 E6 OT. | 4 |
| 26 | 0001908152C | PROLUNGA MF CON. 1/8 22 LR OT. | 2 |
| 27 | 00L0027192H | ROTAIA RDS R1605-204-31,116 28/1*60/28 BOSCH | 2 |
| 28 | 00L0042253G | RAC.RAP L G1/8" E4 M F 7522 4-1/8 CAMOZZ | 2 |
| 29 | 00L0042261D | RAC.RAP L G1/8" E6 M F 7522 6-1/8 CAMOZZ | 2 |
| 30 | 00L0042951H | MANIC. G1/8" G1/8" F F 2543 1/8CZ CAMOZZ | 2 |
| 31 | 00L0075927H | CIL.PNE.COMP. 31F2A032A015 CAMOZZ | 2 |
| 32 | 00L0164017E | RAC.SPEC RAP.L M6 E4 RGR640-MH08 PNEUMA | 2 |
| 33 | 0312941900B | PERNO REG. COPIATORE | 2 |
| 34 | 0330540400C | PERNO L=5MM D=4 NILON | 2 |
| 35 | 0356090550B | BARRA FILETTATA 6 120 BRUN | 2 |
| 36 | 0375160615E | DADO A DIS. M24X2 CH36 FLANGIATO | 2 |
| 37 | 0390308057L | DISTANZIALE SP20 PROLUNGA PER INGRASS.PATTINI STAR | 2 |
| 38 | 03L0143640G | SQUADRA FISSAGGIO MOTORE SX | 1 |
| 39 | 03L0143641L | SQUADRA FISSAGGIO MOTORE DX | 1 |
| 40 | 03L0143642B | PIASTRA SP=12MM FISSAGGIO CAPPA | 2 |

| Pos. | Codice | Descrizione | Q.tà |
|---|---|---|---|
| 41 | 03L0152098H | PIASTRA 120MM 314MM SP=12MM FISSAGGIO GRUPPO RTV | 1 |
| 42 | 03L0152099A | PIASTRA SP=12MM FISSAGGIO MOTORE RTV SX | 1 |
| 43 | 03L0152100C | PIASTRA SP=12MM FISSAGGIO MOTORE RTV DX | 1 |
| 44 | 03L0152101E | FLANGIA TONDA REGOLAZIONE SQUADRO MOTORE RTV | 2 |
| 45 | 03L0152102G | PIASTRA SP=6MM DI RINFORZO RTV | 2 |
| 46 | 03L0152103L | BLOCCHETTO FISSAGGIO CILINDRO RTV | 2 |
| 47 | 03L0152104B | BARRA TONDA D=12MM L=85MM G1/8" SOFFIO RTV | 1 |
| 48 | 03L0152105D | PERNO REGOLAZIONE ZIGRINATO | 2 |
| 49 | 03L0170902G | LAMIERA SAGOMATA ATTACCO INGRASS. ED ELETTROV. RTV | 1 |
| 50 | 03L0204402F | DISTANZIALE DI=30MM DE=43MM SP=1MM | 2 |
| 51 | 0556060396C | CHIAVE PER QUADRO CH15 "06" | 1 |
| 52 | 0577160027F | CHIAVE FISSA 36 | 1 |
| 53 | 05L0115715G | CARTER CHIUSURA CAPPA RTV SX X K560 | 1 |
| 54 | 05L0115716L | CARTER CHIUSURA CAPPA RTV DX X K560 | 1 |
| 55 | 05L0136734C | CAPPA RETTIFICATORE RT-V SX | 1 |
| 56 | 05L0136735E | CAPPA RETTIFICATORE RT-V DX | 1 |
| 57 | 07L0200130C | MOTM D30 L58 1.8KW 200HZ 12000RPM 41470439 TEK_MT | 2 |
| 58 | 07L0204403G | TESTA P.C. D100 H51 F30 Z2 SX DP 192215 LEITZ | 1 |
| 59 | 07L0204404L | TESTA P.C. D100 H51 F30 Z2 DX DP 192216 LEITZ | 1 |
| 60 | 07L0204405B | TESTA P.C. D100 H66 F30 Z2 SX DP 192213 LEITZ | 1 |
| 61 | 07L0204406D | TESTA P.C. D100 H66 F30 Z2 DX DP 192214 LEITZ | 1 |
| 62 | 07L0205337H | TESTA P.C. D100 H51 F30 Z3 SX DP 192217 LEITZ | 1 |
| 63 | 07L0205338A | TESTA P.C. D100 H51 F30 Z3 DX DP 192218 LEITZ | 1 |
| 64 | 07L0205339C | TESTA P.C. D100 H66 F30 Z3 SX DP 192219 LEITZ | 1 |
| 65 | 07L0205340D | TESTA P.C. D100 H66 F30 Z3 DX DP 192220 LEITZ | 1 |

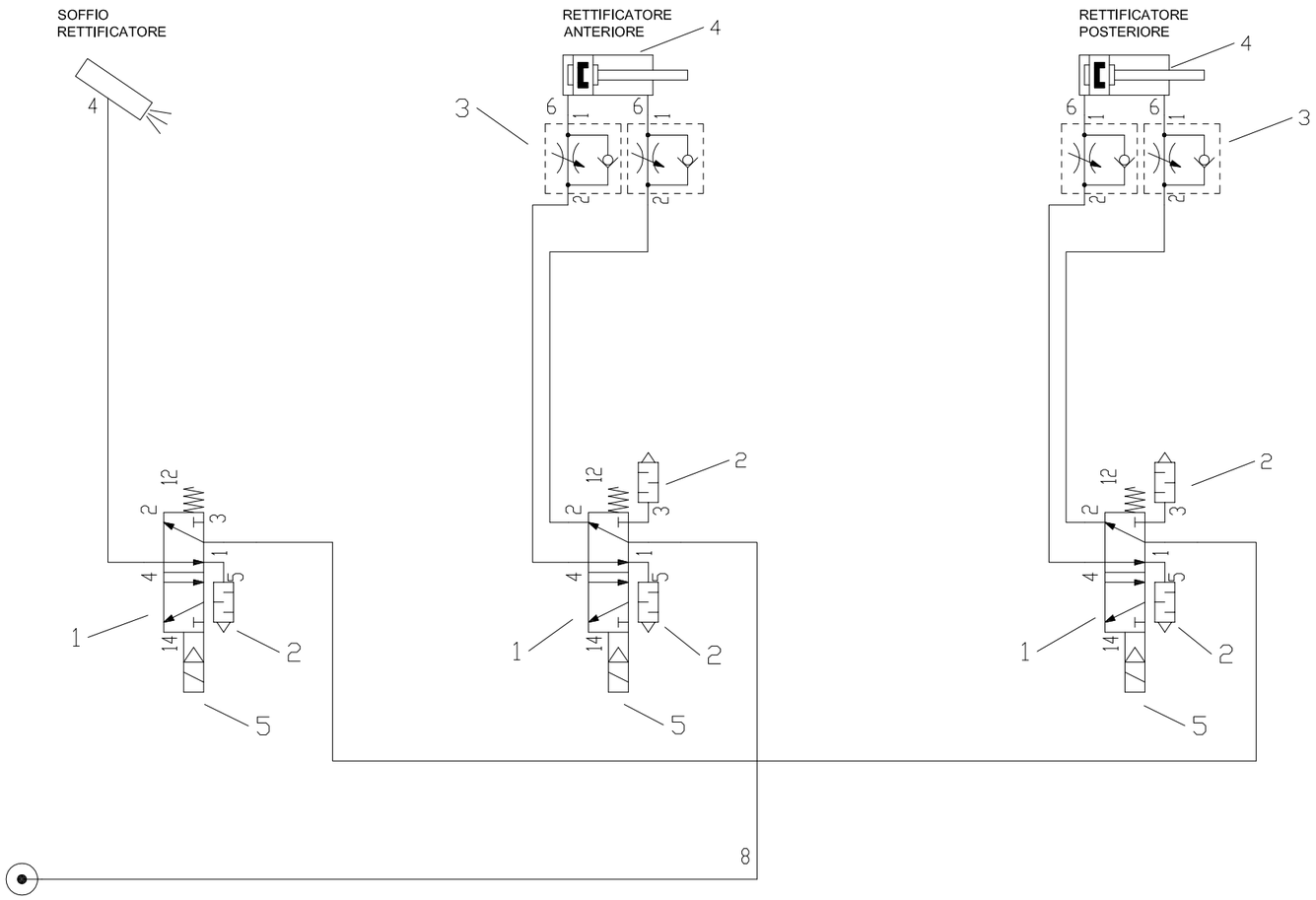


| COMPONENTI | |
|---|---|
| INDICE | CODICE |
| 1 | 0001344259H |
| 2 | 00L0025418G |
| 3 | 0001508813B |
| 4 | 00L0075927H |
| 5 | 0001301168C |

| | | | | | |
|---|---|---|---|---|---|
| 24/02/2015 | SRcad | Creato tavola dwg | | | 01 |
| Data / Date | Firma / Signature | Descrizione ultima modifica / Last change description | | | N° Modifica / Change ID |
| Caratteristiche tecniche non evidenziate secondo procedura SCM / Specifications not shown according to SCM procedure : P0 2/03 A. 1<br>Saldature secondo specifica SCM / Welds according to SCM specific: ST232DTG<br>Fusioni secondo specifica SCM / Mergers second SCM specific:? ST233DTG | | | | Verniciatura / Painting ( SCM specific ST231DTG ) | Superfice / Surface ($m^2$) |
| Quote senza indicazione di tolleranza, grado di precisione<br>Shares without indication of tolerance, accuracy | | | UNI EN 22768/1<br>UNI EN 22768/2 | Trattamento Superficiale / Surface Treatment ( SCM specific ST234DTG ) | |
| | Firma / Signature | Data / Date | Rugosita'<br>Roughness' | | Trattamento Termico / Heat Treatment ( SCM specific ST234DTG ) |
| Ultimo rilascio<br>Latest release | | | | | |
| Controllato<br>Checker | | | CF3 | Peso grezzo<br>Raw weight (kg) | Ricavare da / Based on |
| Disegnato<br>Designed | SRcad | 24/02/2015 | Smussi / chamfer | Massa<br>Mass (kg) | Materiale / Material ( SCM specific ST235DTG ) |
| scm group | | | Denominazione<br>Item Name | GR. PNEUMATICO RETTIFICATORE RTV 1 CAMOZZI | |
| | | | Scala<br>Scale | Codice<br>Item ID 29L0205797A | Rev 01 Tav. 1/1 |

CI RISERVIAMO A TERMINI DI LEGGE LA PROPRIETA' DI QUESTO DISEGNO CON DIVIETO DI RENDERLO COMUNQUE NOTO A TERZI SENZA LA NOSTRA PREVENTIVA APPROVAZIONE. / THIS DRAWING IS SCM-PROPERTY, COPYRIGHTED MATERIAL DISCLOSURE TO THIRD PARTIES WITHOUT OUR AUTHORISATION IS EXPLICITLY FORBIDDEN.

# VC-S4.1

GRUPPO INCOLLATORE
GLUING UNIT
GROUPE ENCOLLEUR
AUFLEIMGGREGAT
GRUPO ENCOLADOR

CATALOGO DELLE PARTI DI RICAMBIO
SPARE PARTS CATALOGUE
CATALOGUE DE PIECES DETACHEES
ERSATZTEILKATALOG
CATALOGO REPUESTOS

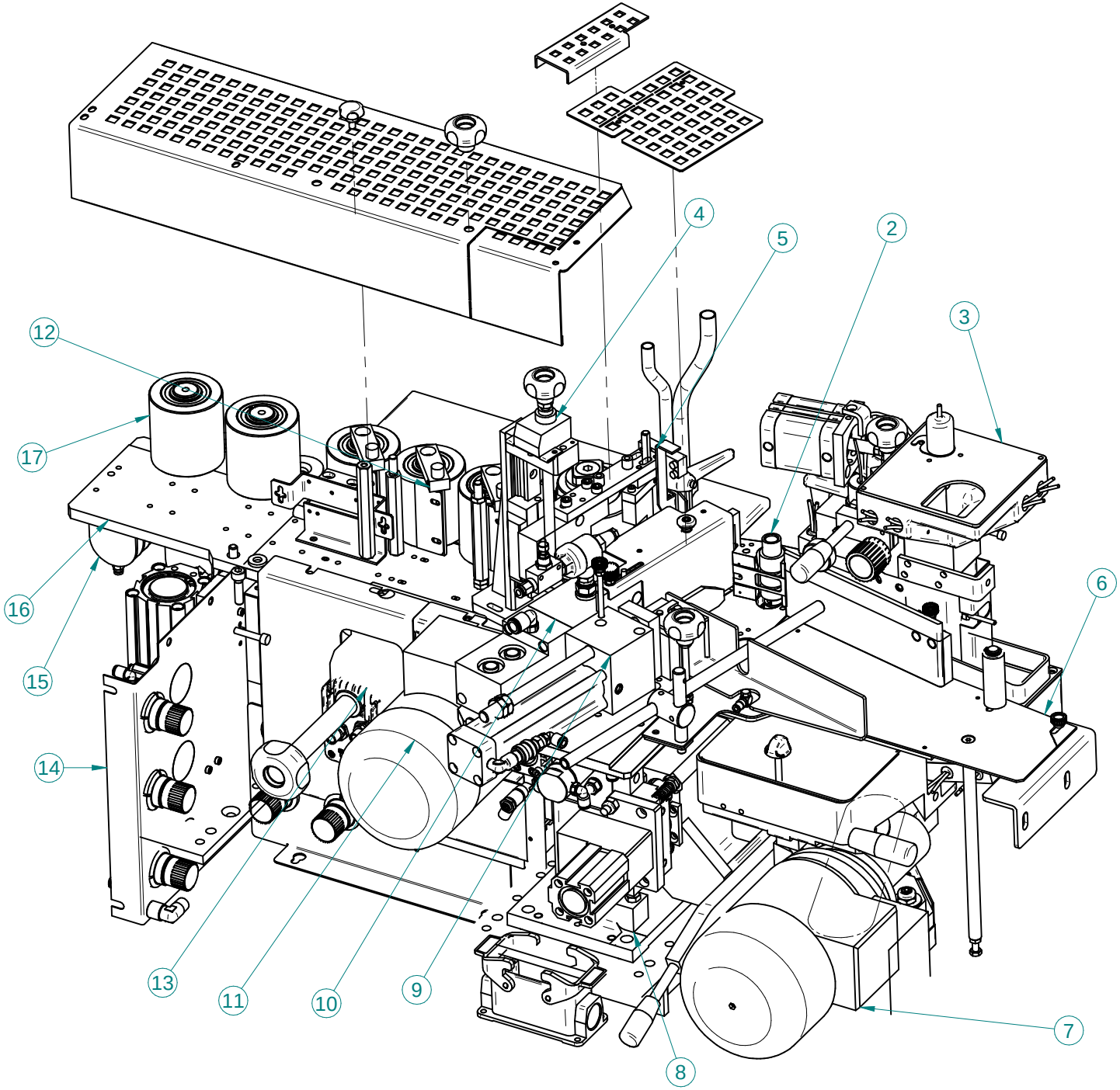


| NUMERO | DESCRIZIONE |
|---|---|
| 1 | RULLO A SPILLI ( 30L0253355C) |
| 2 | VASCA COLLA STD SGP/EVA ( 28L0376993B / 28L0377000F ) |
| 3 | GUIDA BORDO VCS4.1 ( 28L0393218L ) |
| 4 | AIRFUSION 15/25 ( 28L0379531E ) |
| 5 | GR. PIANETTO VCS4 RAFF'15 ( 29L0357644A) |
| 8 | MOTOR.VASCA COLLA ( 30L0376825L ) |
| 9 | SOSTEGNO INCOLLAGGIO VCS4.1 ( 30L0376820H ) |
| 10 | PREMIRIMESSO VCS4.1 ( 29L0382538G ) |
| 11 | GR. TAGLIERINA ' 17 ( 29L0343900G ) |
| 12 | PRIMO RULLO DI PRESSIONE ( 30L0380104E ) |
| 13 | RASCHIETTI PER RULLI FOLLI ( 30L0412050G ) |
| 14 | REGISTRO RULLI DI PRESSIONE STD/CN ( 28L0380102G) |
| 15 | GRUPPO PNEUMATICO ( 28L0374396C ) |
| 16 | ELEMENTI COMUNI RULLO DI PRESSIONI ( 28L0380133C ) |
| 17 | PIANO RIMESSI VCS4.1 ( 28L0379576A ) |
| 18 | RULLI DI PRESSIONE VCS4.1 ( 28L0380103L ) |
| -- | PREFUSORE VCS4.1 ( 28L 0376863F ) |
| -- | OPZIONALI ( 28L0380337F ) |
| -- | ELEMENTI A COMPLETAMENTO ( 28L0393585G ) |

| | | | |
|---|---|---|---|
| scmgroup | **ASSIEME COMPLETO VC-S4.1** | **29L0373299H** | **00** |

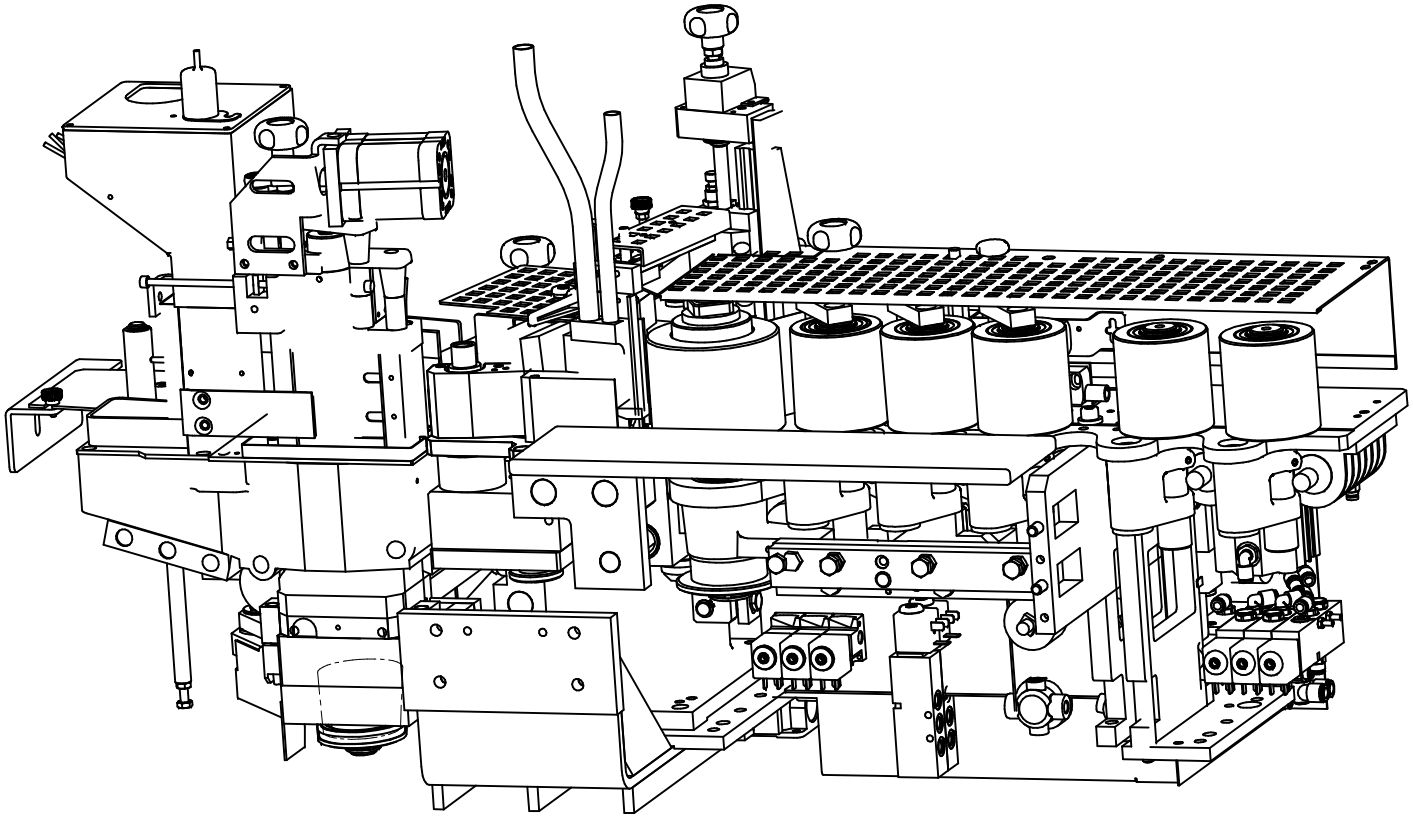

| | | | |
|---|---|---|---|
| scmgroup | ASSIEME COMPLETO VC-S4.1 | 29L0373299H | 00 |

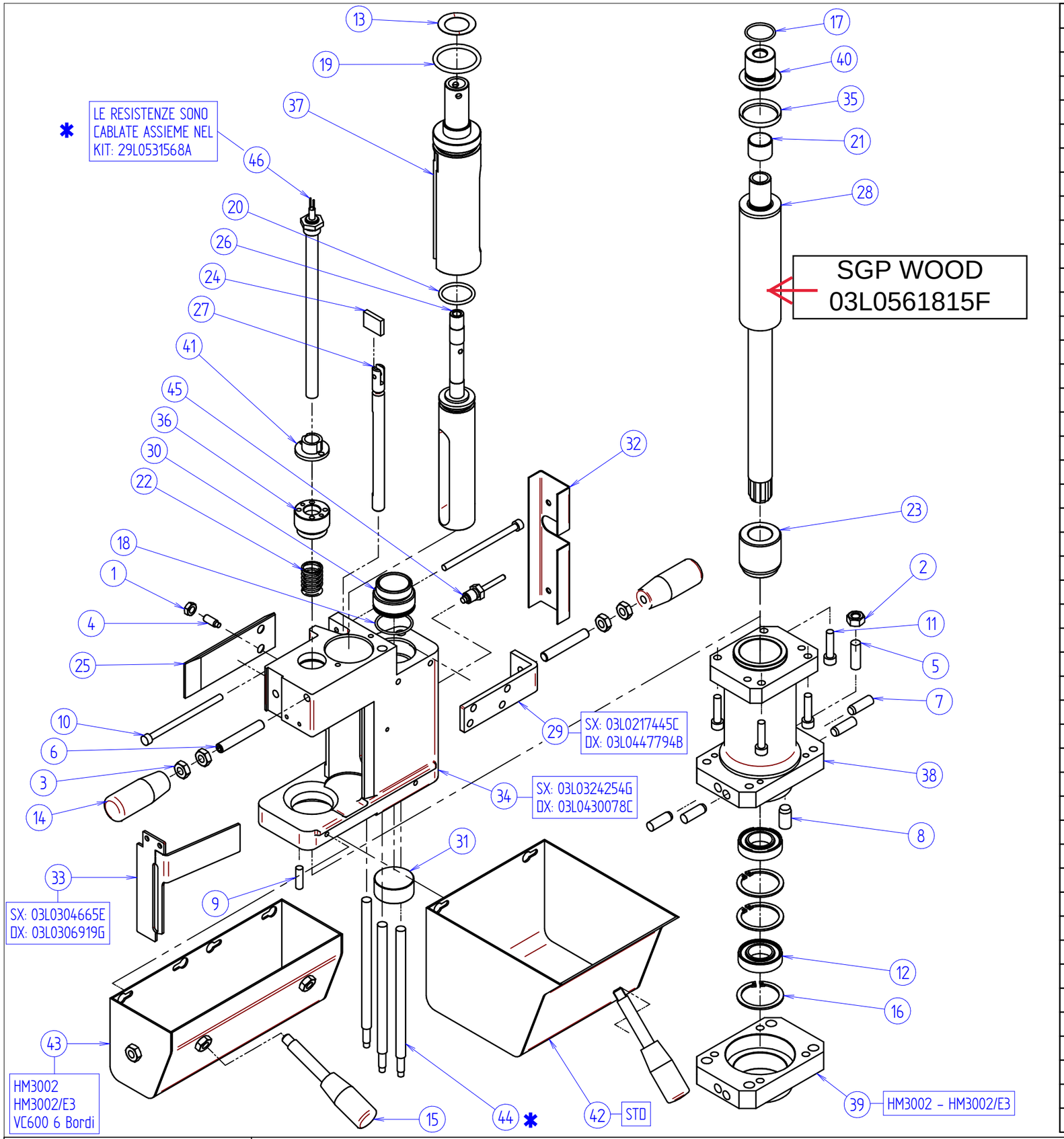


| Pos. | Codice | Descrizione | Q.tà |
|---|---|---|---|
| 1 | 0000301187A | DADO M6 6S UNI 5589 ES.BASSO BRUN. | 1 |
| 2 | 0000301301C | DADO ES.NORM UNI 5588 M8 6S BRUN | 1 |
| 3 | 0000301302E | DADO M8 6S UNI 5589 ES.BASSO BRUN. | 4 |
| 4 | 0000302193D | VITE M6 X 16 12.9 UNI 5925 STEI E.CIL. BRUN. | 1 |
| 5 | 0000304244E | VITE M8 X 25 12.9 UNI 5923 STEI E.PIA. BRUN. | 1 |
| 6 | 0000304256A | VITE M8 X 50 12.9 UNI 5923 STEI E.PIA. BRUN. | 2 |
| 7 | 0000307034C | SPINA CIL. ISO2338A D=8MM L=24MM TEMP | 4 |
| 8 | 0000307165A | SPINA CIL. ISO8734A D=10MM L=20MM TEMP | 1 |
| 9 | 0000307326C | SPINA 6 X 20 A UNI 6364 CILINDR.TEMP. | 1 |
| 10 | 0000309109E | VITE M5 X 85 8.8 UNI 5931 TCEI BRUN | 2 |
| 11 | 0000309184C | VITE TCEI TF UNI 5931 M6 25MM 8.8 BRUN | 4 |
| 12 | 0000606439E | CUSC.RAD.RIG.1C SFERE 20X37X9 61904 2RS | 2 |
| 13 | 0000617593D | MOLLA TAZZA 31.7 X 20.4 X 0.4 BRUN | 1 |
| 14 | 0000619142L | IMPUGNATURA FISSA M8 I-142-60 ELESA | 2 |
| 15 | 0000619344H | IMPUGN. MANICO M8 54MM M13750TI10X5501 BOTECO | 2 |
| 16 | 0000644038A | ANELLO 37 | 3 |
| 17 | 0000704245B | OR 2087 IN VITON | 1 |
| 18 | 00L0320248D | GUARNIZIONE OR 2112 28,30 X 1,78 HS70 | 1 |
| 19 | 00L0320249F | GUARNIZIONE OR 4131 32,93 X 3,53 HS70 | 1 |
| 20 | 00L0320250G | GUARNIZIONE OR 3100 25,07 X 2,62 VITON HS70 | 1 |
| 21 | 00L0472018A | BOCCOLA AUTOL. 18MM 20MM L=15MM XSM-1820-15 IGUS | 1 |
| 22 | 0369914033L | MOLLA EL.CIL.COM.1,5X17X36 N.14.93 | 1 |
| 23 | 0375045031E | BOCCOLA INFERIORE BRONZO | 1 |
| 24 | 03L0210051H | BLOCCHETTO REGOLAZIONE RACLA VASCA SGP | 1 |
| 25 | 03L0211956A | PIASTRA 35MM 100MM SP=3MM TASTATORE VASCA NEW | 1 |
| 26 | 03L0212056B | RACLA OTTURATORE VASCA DALL'ALTO NEW | 1 |
| 27 | 03L0212254B | BARRA TONDA D=10MM L=145MM COPIATORE VASCA NEW | 1 |
| 28 | 03L0214529H | RULLO L=327.5MM D=34.6MM PASSO 0.8 VASCA NEW | 1 |
| 29 | 03L0217445C | PIASTRA 25 55 SP3 FISSAGGIO CONTENITORE GRANI/PRF | 1 |
| 30 | 03L0226247D | FLANGIA TONDA FISSAGGIO CONTENITORE GRANI | 1 |
| 31 | 03L0281882H | FLANGIA TONDA CHIUSURA SCARICO COLLA VASCA NEW '15 | 1 |
| 32 | 03L0282893C | LAMIERA SAGOMATA CHIUSURA CAVI VASCA COLLA 15' | 1 |
| 33 | 03L0304665E | CARTER PROTEZIONE RULLO COLLA D.34,6 SX | 1 |
| 34 | 03L0324254G | VASCA COLLA DALL'ALTO RULLO D.34,6 SX '18 | 1 |
| 35 | 03L0373185A | GUARNIZIONE ANULARE KETRON PEEK DE=34.9 DI=29.5 | 1 |
| 36 | 03L0427225A | BUSSOLA DE29.5 DI14 21.5 GUIDA MOLLA SGP '18 | 1 |
| 37 | 03L0434439D | RACLA VASCA DALL'ALTO SGP '18 | 1 |
| 38 | 03L0461445L | CORPO SUPPORTO SGP '18 | 1 |
| 39 | 03L0461598D | DISTANZIALE H=18MM VASCA SGP '18 | 1 |
| 40 | 03L0463418E | BUSSOLA DE=34.9MM DI=18MM 28MM SUP. VASCA SGP '18 | 1 |
| 41 | 03L0522153C | BUSSOLA DE=29MM DI=10MM PORTA RESISTENZA FIL. | 1 |
| 42 | 05L0280300G | VASCA SCARICO COLLA VASCA NEW 1,5 KG NEW | 1 |
| 43 | 05L0384059B | VASCA COLLA SCARICO SGP HM3002 SX | 1 |
| 44 | 0730532302D | RES.RISC.COLLA 0 | 3 |
| 45 | 0775040819B | TERMOCOPPIA TC3-1J5QVA2 020X000X00000XX GEFRAN | 1 |
| 46 | 07L0521625C | RISCALDAT. 250W D10 HT73888 HT | 1 |

scm

**VASCA COLLA NEW MACHINERY '18**

**29L0427198H** | **00**

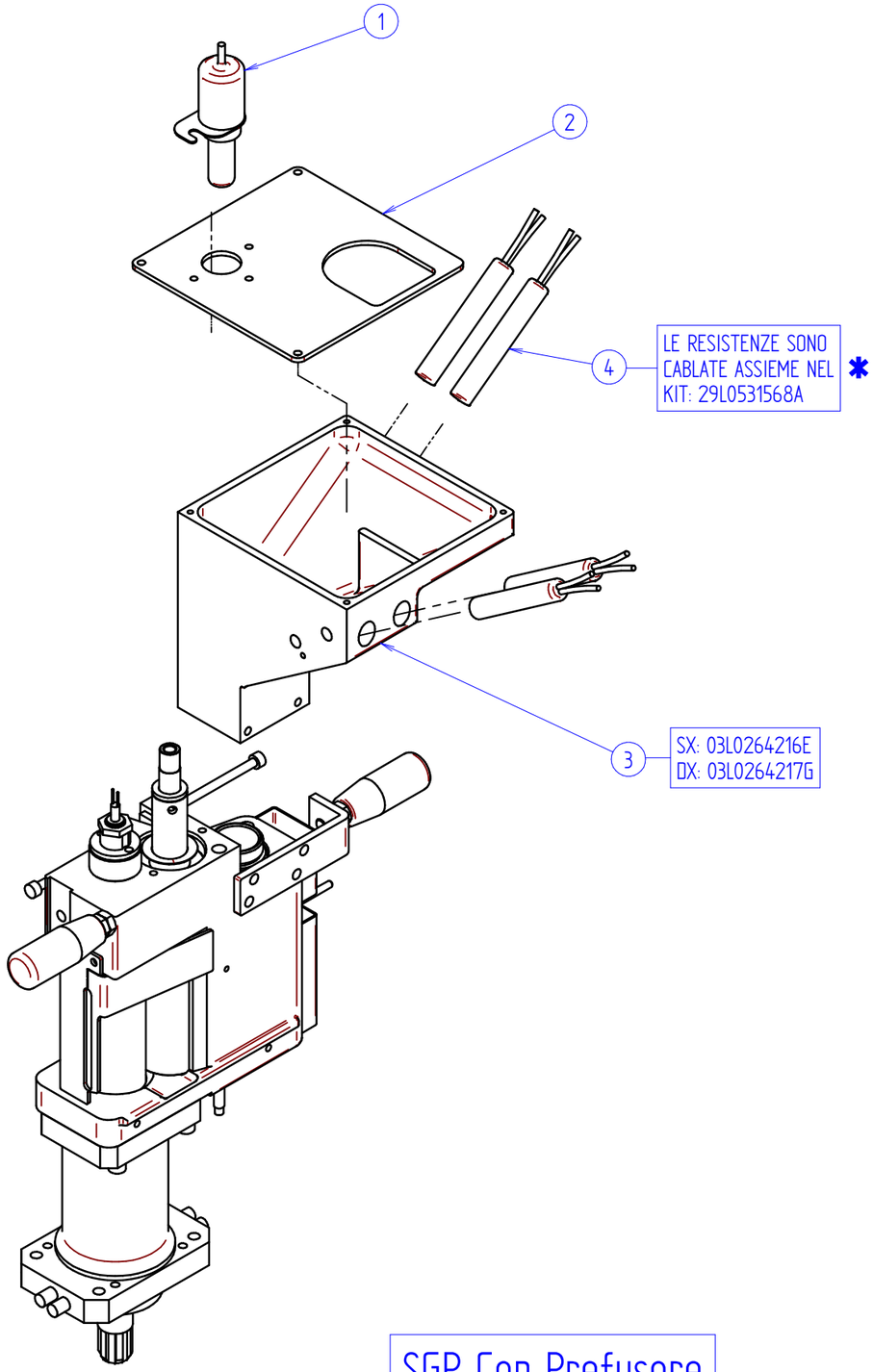


SGP Con Prefusore

| Pos. | Codice | Descrizione | Q.tà |
|---|---|---|---|
| 1 | 00L0137447D | FINECORSA LS0010-R3EW-3/8-L10 RECHNE | 1 |
| 2 | 03L0250173F | CARTER CHIUSURA IMBUTO VASCA NEW | 1 |
| 3 | 03L0264216E | VASCA SUPERIORE PER PREFUSORE SGP SX | 1 |
| 4 | 0741521320B | RES.RISC.COLLA 0,27KW 240VAC 13X80 | 1 |

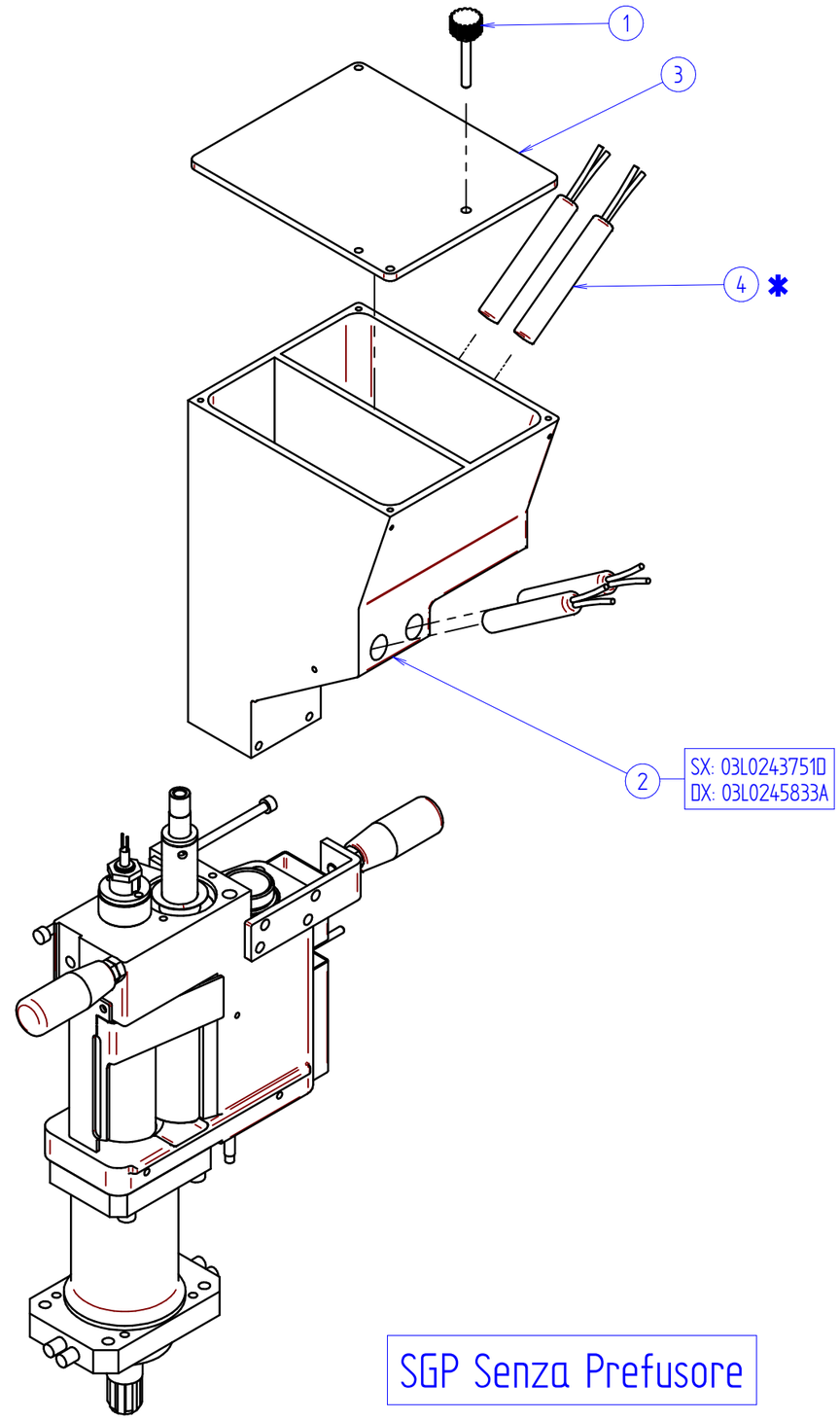


SGP Senza Prefusore

| Pos. | Codice | Descrizione | Q.tà |
|---|---|---|---|
| 1 | 0000619351C | POMOLO M5 35 170-22 BOTECO | 1 |
| 2 | 03L0243751D | VASCA SUPERIORE GRANI COLLA NEW SX | 1 |
| 3 | 03L0272035A | PIASTRA SP=5MM CHIUSURA IMBUTO COLLA EVA | 1 |
| 4 | 0741521320B | RES.RISC.COLLA 0,27KW 240VAC 13X80 | 1 |

scm

**VASCA COLLA NEW MACHINERY '18**

**29L0427198H** | **00**

# SGP Manuale

| Pos. | Codice | Descrizione | Q.tà |
|---|---|---|---|
| 1 | 0000301302E | DADO M8 6S UNI 5589 ES.BASSO BRUN. | 3 |
| 2 | 0000304252B | VITE M8 X 40 12.9 UNI 5923 STEI E.PIA. BRUN. | 1 |
| 3 | 0000304254F | VITE STEI E.PIA ISO4026 M8 80MM 12.9 BRUN | 1 |
| 4 | 0000306088F | ROSETTA 20,5X30,0X1 UNI 6592 ZINC | 1 |
| 5 | 0000309181F | VITE TCEI TF UNI 5931 M6 10MM 8.8 BRUN | 1 |
| 6 | 0000619344H | IMPUGN. MANICO M8 54MM M13750TI10X5501 BOTECO | 1 |
| 7 | 0000619529B | POMOLO 8 PASS GN-726-1-34-B8-S-1 ELESA | 1 |
| 8 | 0000619980G | POMOLO M8 PASS G73140TM0801Z2 C/SEDE TAPPO D18 BOT | 1 |
| 9 | 00L0025458B | SNODO SFERICO GA-12-16 PNEUMA | 1 |
| 10 | 00L0258672G | CIL.PNE.COMP. 32F4A040A030VS01 CAMOZZ | 1 |
| 11 | 03L0213737H | BLOCCHETTO CHIUSURA APERTURA OTTURATORE | 1 |
| 12 | 03L0214508D | INDICATORE DI POSIZIONE DOSATURA COLLA VASCA NEW | 1 |
| 13 | 03L0215059B | BLOCCHETTO REGOLAZIONE RACLA SX | 1 |
| 14 | 03L0216099G | PIASTRA SP=10MM CILINDRO VASCA DALL'ALTO NEW | 1 |
| 15 | 03L0258858L | DISTANZIALE DI6 DE15 SP8.5 MOVIMENTO OTTURATORE | 1 |
| 16 | 03L0430590H | LAMIERA SAGOMATA CILINDRO OTTURATURE SGP '18 SX | 1 |
| 17 | 03L0430592C | FLANGIA QUADRA CHIUSURA OTTURATORE/RACLA SGP'18 SX | 1 |

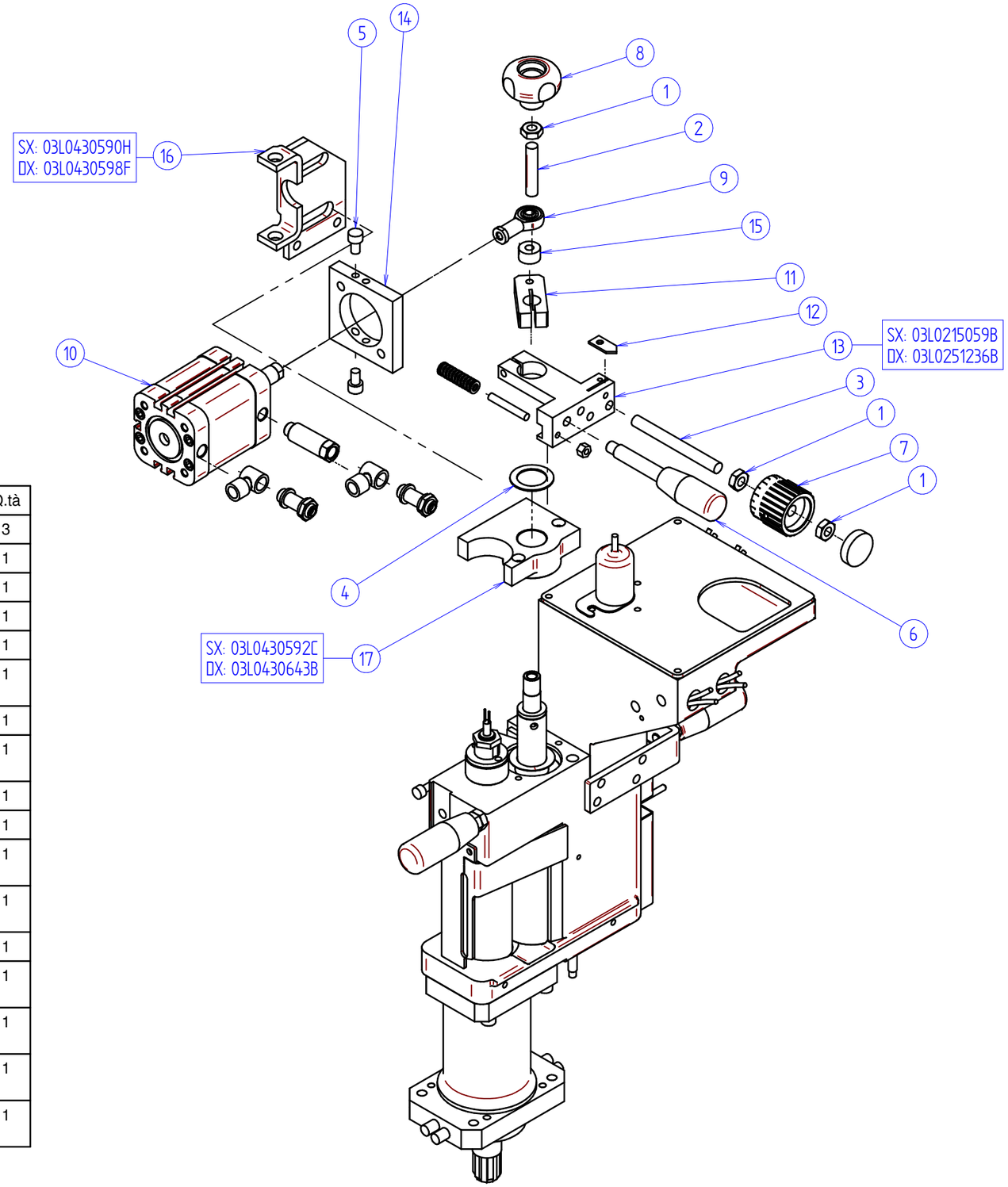


| | | | |
|---|---|---|---|
| scm | **VASCA COLLA NEW MACHINERY '18** | **29L0427198H** | **00** |

# SGP C.N.

| Pos. | Codice | Descrizione | Q.tà |
|---|---|---|---|
| 1 | 0000301302E | DADO M8 6S UNI 5589 ES.BASSO BRUN. | 1 |
| 2 | 0000301371A | DADO ES.BASSO UNI 5589 M4 6S BRUN | 2 |
| 3 | 0000304063A | VITE M4 X 16 12.9 UNI 5923 STEI E.PIA. BRUN. | 1 |
| 4 | 0000304252B | VITE M8 X 40 12.9 UNI 5923 STEI E.PIA. BRUN. | 1 |
| 5 | 0000306088F | ROSETTA 20,5X30,0X1 UNI 6592 ZINC | 1 |
| 6 | 0000308061A | VITE M4 X 10 8.8 UNI 5739 T ES.TF BRUN. | 1 |
| 7 | 0000308307D | VITE M8 X 40 8.8 UNI 5737 T ES. BRUN. | 1 |
| 8 | 0000309181F | VITE TCEI TF UNI 5931 M6 10MM 8.8 BRUN | 1 |
| 9 | 0000610116E | MOLLA CIL. ISO10243 VER D10 LL32 V10-32 SPECSP | 1 |
| 10 | 0000619344H | IMPUGN. MANICO M8 54MM M13750TI10X5501 BOTECO | 1 |
| 11 | 0000619980G | POMOLO M8 PASS G73140TM0801Z2 C/SEDE TAPPO D18 BOT | 1 |
| 12 | 0000622009C | SFERA ACCIAIO D=7,144 C.P.-III PNEUMA | 1 |
| 13 | 00L0025458B | SNODO SFERICO GA-12-16 PNEUMA | 1 |
| 14 | 00L0258672G | CIL.PNE.COMP. 32F4A040A030VS01 CAMOZZ | 1 |
| 15 | 03L0002441D | PASTIGLIA D3 L=3 CU | 1 |
| 16 | 03L0216099G | PIASTRA SP=10MM CILINDRO VASCA DALL'ALTO NEW | 1 |
| 17 | 03L0258858L | DISTANZIALE DI6 DE15 SP8.5 MOVIMENTO OTTURATORE | 1 |
| 18 | 03L0360198C | PIASTRA 28MM 65MM SP=18MM REGOLAZIONE RACLA CN SX | 1 |
| 19 | 03L0361036A | VITE M10X0.75 L=12.5MM SENZA TESTA TAGLIO 2MM | 1 |
| 20 | 03L0430593E | FLANGIA QUADRA CHIUSURA OTTURATORE/RACLA CN '18 SX | 1 |
| 21 | 03L0430598F | LAMIERA SAGOMATA CILINDRO OTTURATURE SGP '18 DX | 1 |
| 22 | 29L0385792H | ASS. ASSE SCHNEIDER PER VASCA SGP SX | 1 |

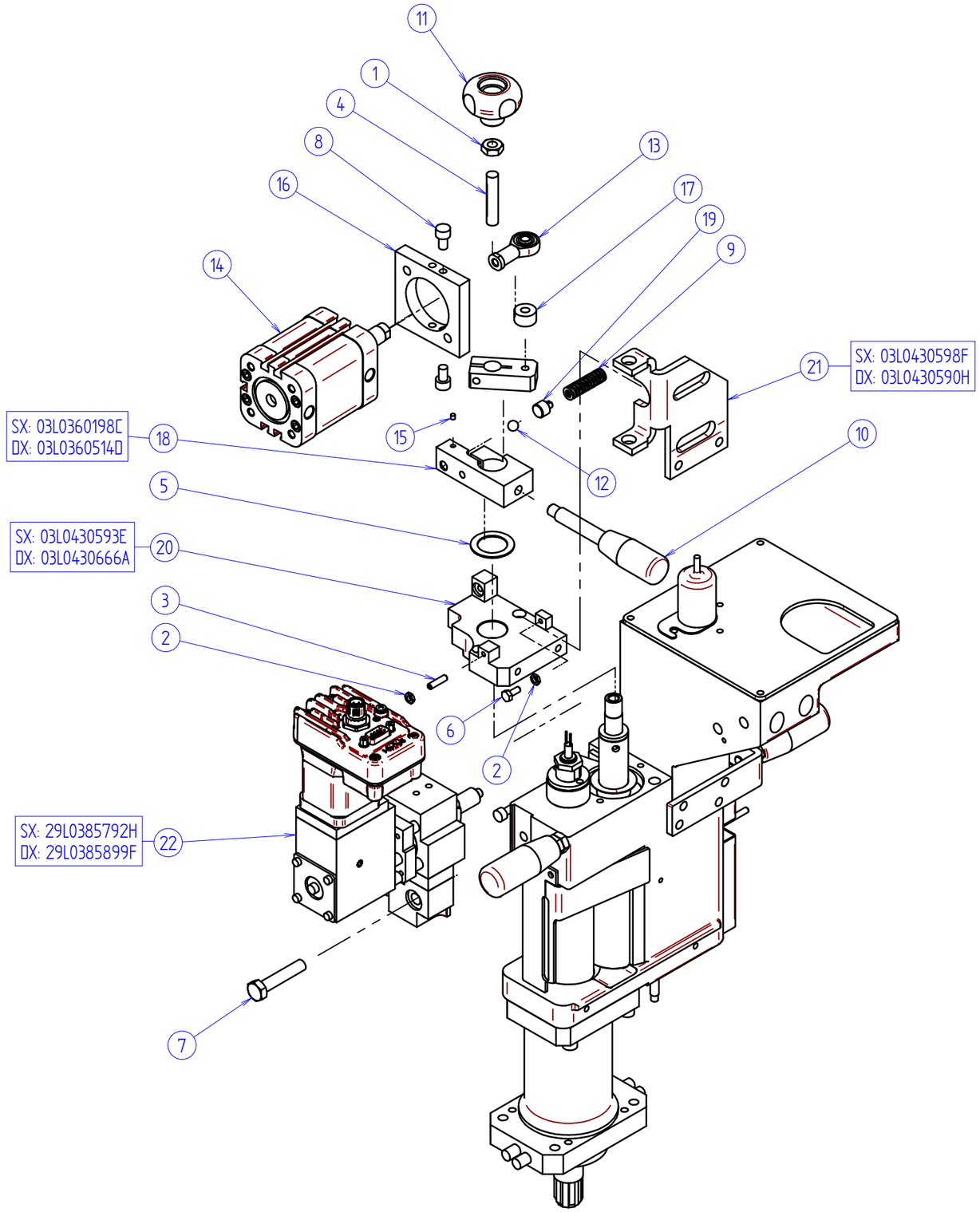


| | | | |
|---|---|---|---|
| scm | VASCA COLLA NEW MACHINERY '18 | 29L0427198H | 00 |

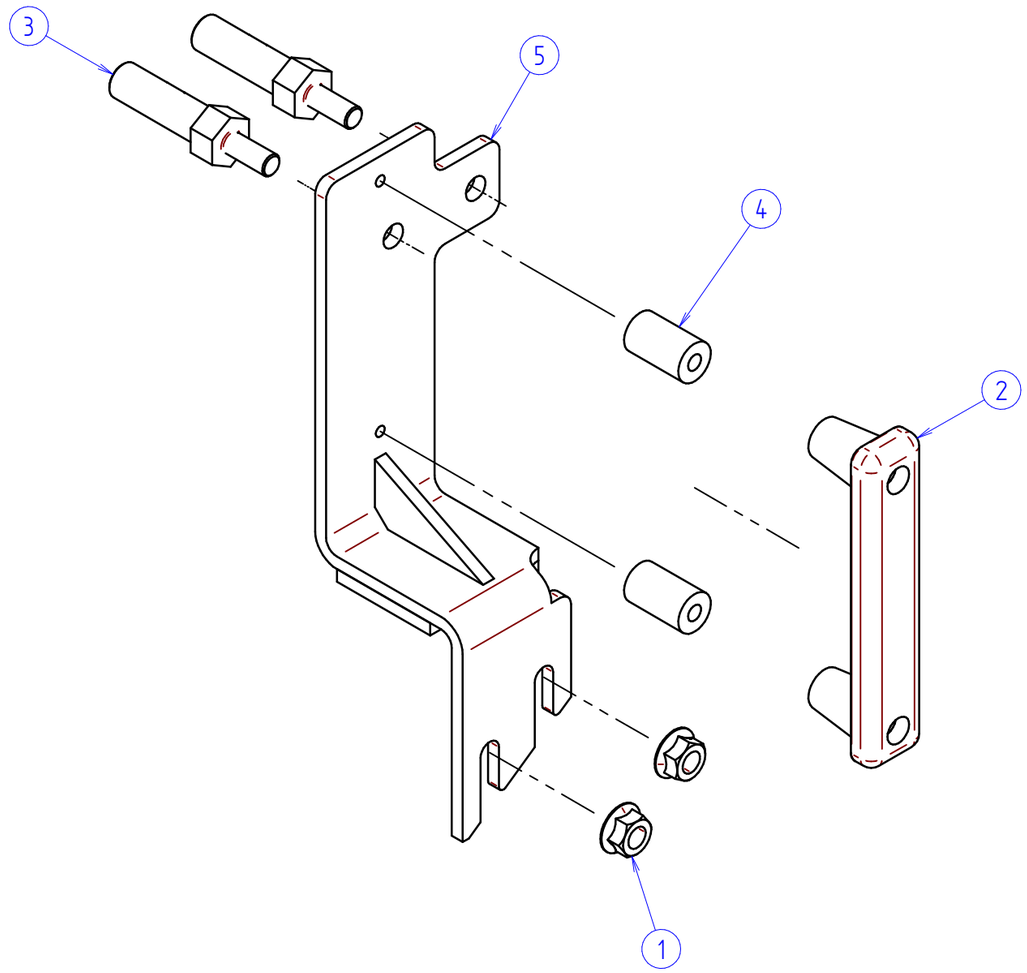


# SUPPORTO SLOT NORDSON H20-T SU VASCA SGP

| Pos. | Codice | Descrizione | Q.tà |
|---|---|---|---|
| 1 | 0000301039G | DADO ES.FLANG LISC DIN6923 M8 6S ZINC | 2 |
| 2 | 0000619830L | MANIGLIA FISSA PASS. 5.5MM B223-125 D5 BOTECO | 1 |
| 3 | 0369404105E | PERNO D=13MM L=69MM PISTOLA NORDSON H20T | 2 |
| 4 | 0377040329G | BOCCOLA 6 15 25 BRUN | 2 |
| 5 | 05L0442328C | LAMIERA SAGOMATA SUPPORTO H20-T SU VASCA SGP SX | 1 |

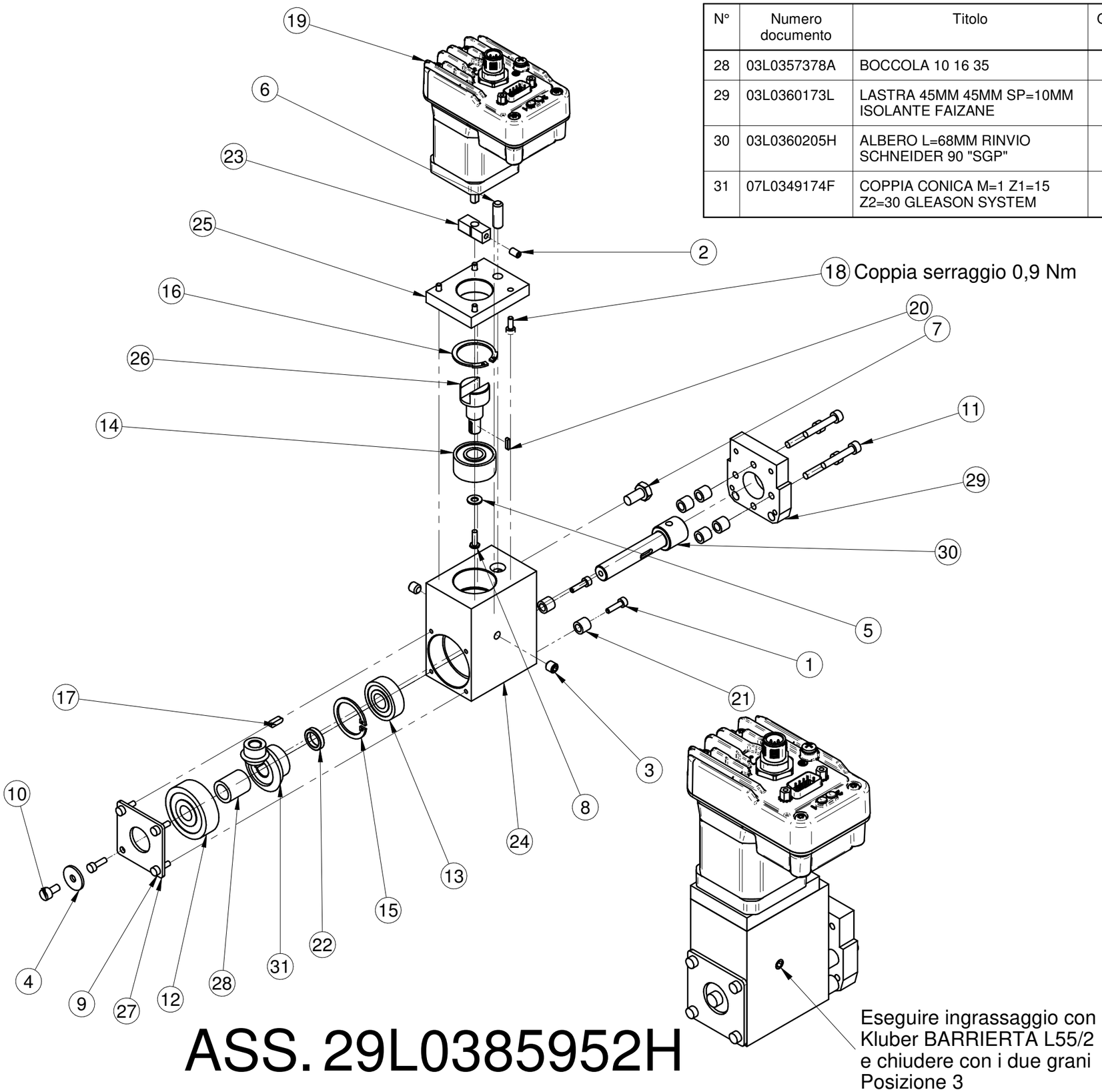


# ASS. 29L0385952H

| N° | Numero documento | Titolo | Qtà | N° rev |
|---|---|---|---|---|
| 28 | 03L0357378A | BOCCOLA 10 16 35 | 1 | 00 |
| 29 | 03L0360173L | LASTRA 45MM 45MM SP=10MM ISOLANTE FAIZANE | 1 | 04 |
| 30 | 03L0360205H | ALBERO L=68MM RINVIO SCHNEIDER 90 "SGP" | 1 | 02 |
| 31 | 07L0349174F | COPPIA CONICA M=1 Z1=15 Z2=30 GLEASON SYSTEM | 1 | 00 |

| N° | Numero documento | Titolo | Qtà | N° rev |
|---|---|---|---|---|
| 1 | 0000304020L | VITE M3 X 12 TCEI TF BRUN | 2 | 01 |
| 2 | 0000304065E | VITE M4 X 6 E.PIA. BRUN. | 1 | 01 |
| 3 | 0000304314D | VITE M6 X 6 STEI E.PIA. BRUN. | 2 | 00 |
| 4 | 0000305069E | ROSETTA 4,5 X 16,0 X 1,5 BRUN | 1 | 00 |
| 5 | 0000305144D | ROSETTA 4,3 X 9,0 X 0,8 BRUN | 1 | 00 |
| 6 | 0000307115E | SPINA 6 X 18 CILINDR.TEMP. | 1 | 01 |
| 7 | 0000308202A | VITE M6 X 12 T ES.TF BRUN. | 1 | 00 |
| 8 | 0000308224G | VITE M3 X 10 ES.TF BRUN | 1 | 00 |
| 9 | 0000309003L | VITE M3 X 10 TF BRUN | 4 | 00 |
| 10 | 0000309059H | VITE M4 X 8 TF BRUN | 1 | 00 |
| 11 | 0000309070A | VITE M4 X 25 TCEI BRUN | 4 | 00 |
| 12 | 0000606031H | CUSC.RAD.RIG.1C SFERE 10X35X11 6300 2RS | 1 | 00 |
| 13 | 0000606099C | CUSC.RAD.RIG.1C SFERE 10X26X8 6000 2RS | 1 | 00 |
| 14 | 0000608218H | CUSC.OBL.2C SFERE 10X26X12 3000 2RS INA | 1 | 00 |
| 15 | 0000644027G | ANELLO 26,0 UNI 7437 EL.DI SICUR FORO | 1 | 00 |
| 16 | 0000644531F | ANELLO 26,0 X 1,2 EL.DI SICUR FORO JV BRUN | 1 | 00 |
| 17 | 0000645096D | LINGUETTA 3X3 X 10 A ARROTONDATA UNI 6604 | 1 | 00 |
| 18 | 0097798 | VITE M3 X 8 12.9 UNI 5931 TCEI TF BRUN | 4 | 00 |
| 19 | 00L0182760C | MOTORE PP LCA423-SCM-01 SCHNEI | 1 | 00 |
| 20 | 00L0355035D | LINGUETTA 3X3 X 15 A ARROTONDATA UNI 6604 | 1 | 00 |
| 21 | 0369915001C | BOCCOLA 5 8 7 BRUN (DISTANZIALE N.15.6) | 6 | 00 |
| 22 | 03L0112938C | DISTANZIALE DI=10MM DE=14MM SP=3MM CON | 1 | 01 |
| 23 | 03L0247913C | LABIRINTO | 1 | 01 |
| 24 | 03L0349165H | CORPO ASSE RINVIO SCHNEIDER 90 "SGP" RAPP. 1:2 | 1 | 02 |
| 25 | 03L0349166A | PIASTRA 50MM 39MM SP=10MM ATTACCO MOTORE 90 | 1 | 00 |
| 26 | 03L0349168E | ALBERO L=34.5MM MOTORE SCHNEIDER 90 "SGP" | 1 | 01 |
| 27 | 03L0349172C | LAMIERA 39MM 39MM SP=2MM COPERCHIO DI CHIUSURA | 1 | 01 |

| | | | |
|---|---|---|---|
| scm | **ASS. ASSE SCHNEIDER PER VASCA SGP SX** | **29L0385792H** | **05** |

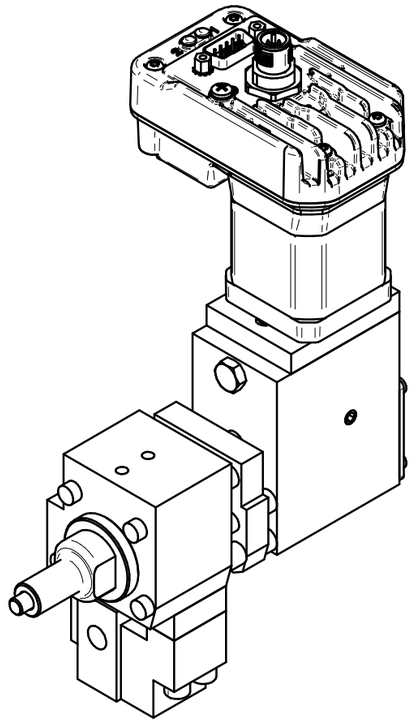

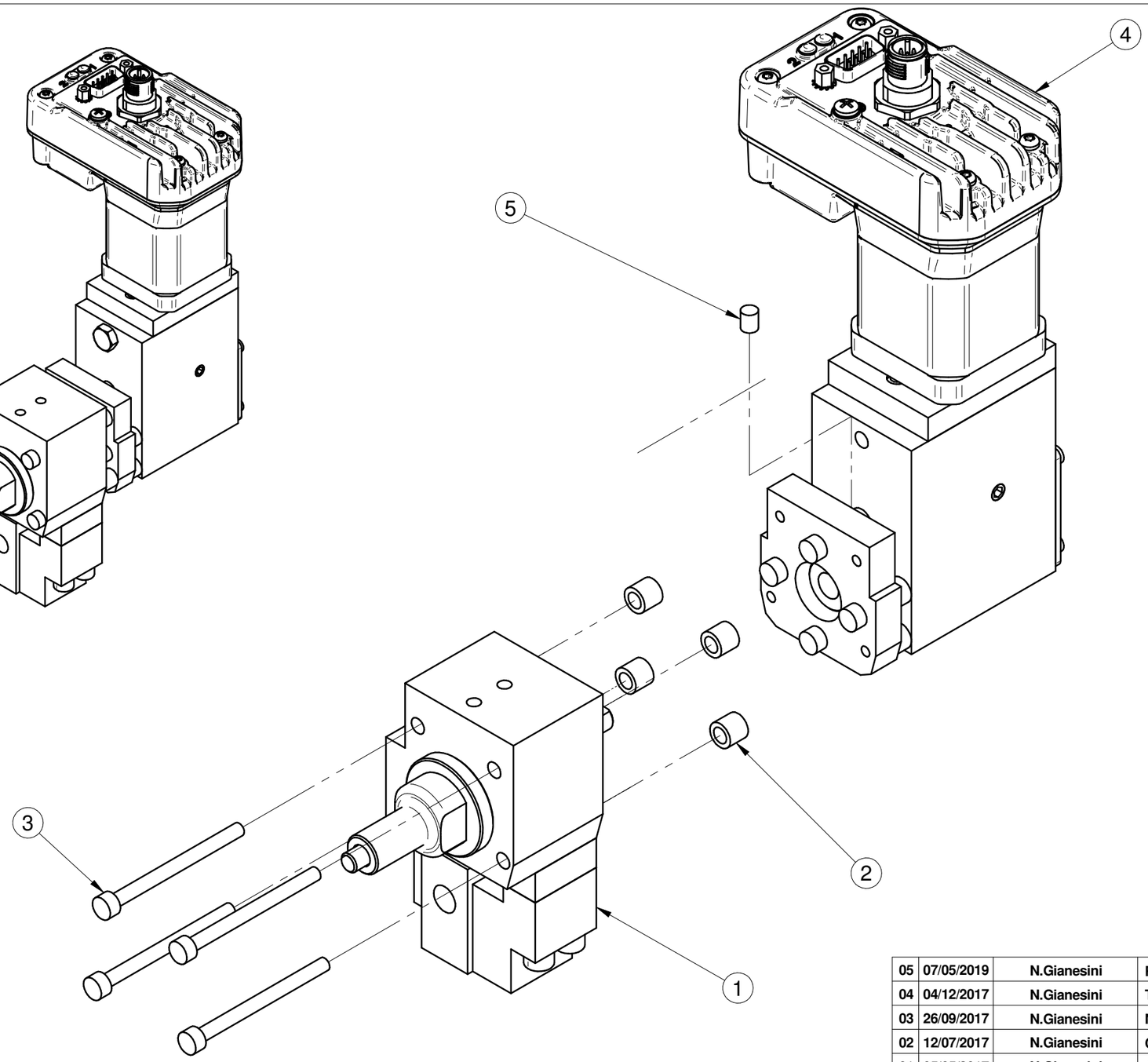


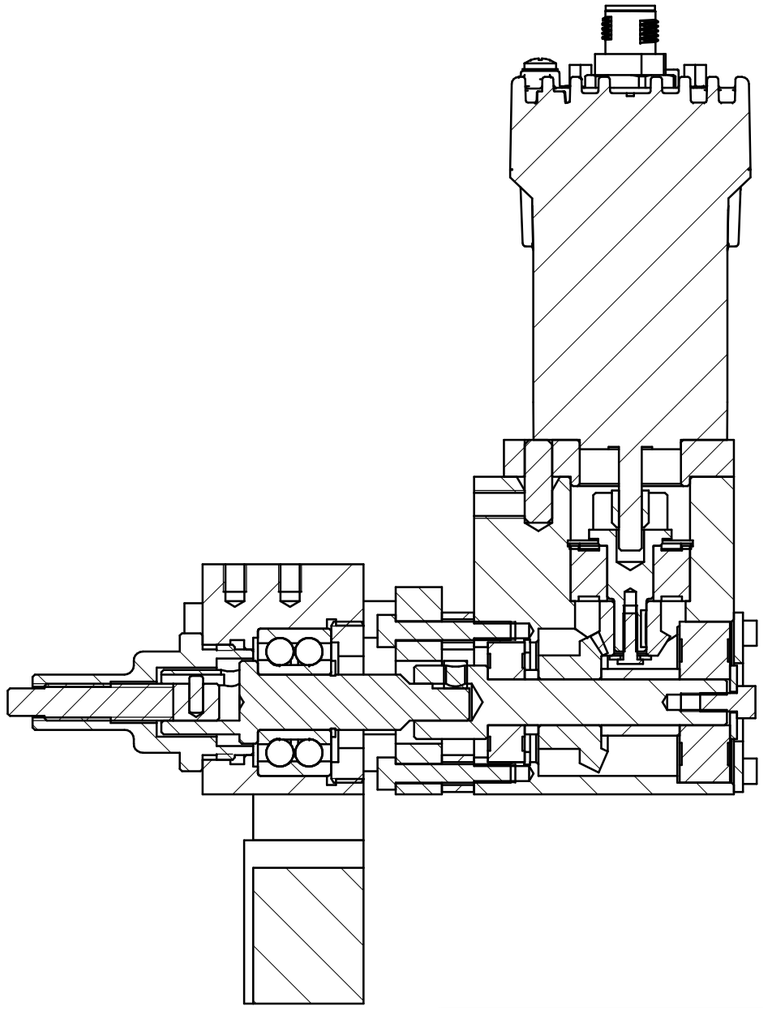

| Simmetrico al disegno | |
|---|---|
| CODICE_SX | CODICE_DX |
| 29L0385792H | 29L0385899F |

| Numero oggetto | Numero documento | Titolo | Materiale | Quantità |
|---|---|---|---|---|
| 1 | 29L0385949C / 29L0385950D | SUPPORTO ASSE CN X VASCA SGP SX/DX | VEDI TAV. 2/4 | 1 |
| 2 | 0369915001C | BOCCOLA 5 8 7 BRUN (DISTANZIALE N.15.6) | Acc. 11SMnPb37 EN 10277-3 | 4 |
| 3 | 0000309078H | VITE M4 X 50 8.8 UNI 5931 TCEI BRUN | | 4 |
| 4 | 29L0385952H | GR. ASSE SCHNEIDER 90 VASCA SGP RAPP. 2:1 | VEDI TAV. 3/4 | 1 |
| 5 | 0000304312L | VITE M5 X 6 12.9 UNI 5923 STEI E.PIA. BRUN. | | 1 |

| Rev | Data / Date | Firma / Signature | Descrizione ultima modifica / Last change description | N° Modifica / Change ID |
|---|---|---|---|---|
| 05 | 07/05/2019 | N.Gianesini | Rev.04 del cod. 03L0360204F e del cod 03L0360173L - Mantis 22202 | CN25019 |
| 04 | 04/12/2017 | N.Gianesini | Tav.2: rev. pos. 5, tolto pos.1-3-5-13. Tav.3: rev. pos. 26 e 29 e sost. pos. 7 | CN16625 |
| 03 | 26/09/2017 | N.Gianesini | Negli ass.29L0385949C/50D, sostituiti cod. in pos.15 e 16, rev. pos.8 | CN15449 |
| 02 | 12/07/2017 | N.Gianesini | Cambiati alcuni pezzi di bulloneria | CN13964 |
| 01 | 05/05/2017 | N.Gianesini | Cambiati codici sottoassiemi | - |

Caratteristiche tecniche non evidenziate secondo istruzione operativa SCM GROUP : IO 23/1DTG
Specifications not shown according to SCM GROUP operation instruction : IO 23/1DTG
Strutture saldate secondo specifica SCM / Welded according to SCM specific : ST232DTG
Fusioni secondo specifica SCM / Mergers second SCM specific : ST233DTG

Quote senza indicazione di tolleranza, grado di precisione
Dimensions without indication of tolerance, accuracy **SCM Specifica ST2310DTG**

Verniciatura / Painting ( SCM specific ST231DTG ) **VER000**

Superfice / Surface (m²)

Trattamento Superficiale / Surface Treatment ( SCM specifications ST234DTG )

Trattamento Termico / Heat Treatment ( SCM specifications ST234DTG )

| | Firma / Signature | Data / Date | Rugosita' / Roughness' | | |
|---|---|---|---|---|---|
| Ultimo rilascio Latest release | | | | | |
| Controllato Checked by | | | CF2 0 0 | Peso grezzo/Raw weight (kg) 0 | Ricavare da o Stato di fornitura / Based on or State of supply |
| Disegnato Designed by | N.Gianesini | 04/05/2017 | Smussi / chamfer | Massa / Mass (kg) 2,143 | Materiale / Material ( SCM specifications ST235DTG ) **Vedi Tabella** |

Denominazione / Item Name
**ASS. ASSE SCHNEIDER PER VASCA SGP SX**

| Scala / Scale | Codice / Item ID | Rev | Status | Tav. N. di N. |
|---|---|---|---|---|
| 1:2 | 29L0385792H | 05 | | 1/4 |

Template version : 13

CI RISERVIAMO A TERMINI DI LEGGE LA PROPRIETA' DI QUESTO DISEGNO CON DIVIETO DI RENDERLO COMUNQUE NOTO A TERZI SENZA LA NOSTRA PREVENTIVA APPROVAZIONE. / THIS DRAWING IS SCM-PROPERTY, COPYRIGHTED MATERIAL DISCLOSURE TO THIRD PARTIES WITHOUT OUR AUTHORISATION IS EXPLICITLY FORBIDDEN.

# ASS. SX: 29L0385949C
# ASS. DX: 29L0385950D

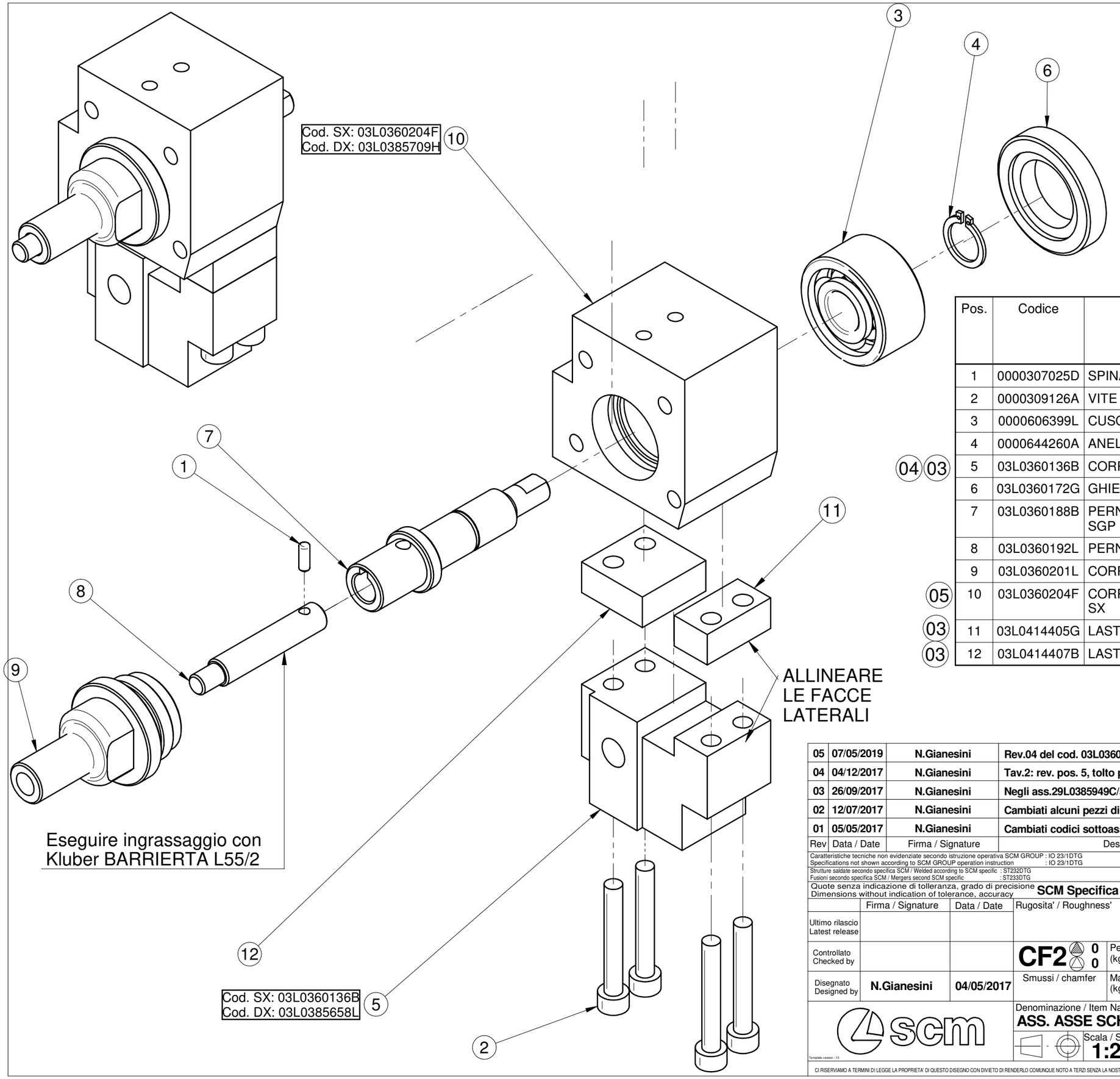


| | Pos. | Codice | Descrizione | Q.tà | Numero revisione |
|---|---|---|---|---|---|
| | 1 | 0000307025D | SPINA 3 X 8 H8 ISO 2338 CILINDRICA | 1 | 00 |
| | 2 | 0000309126A | VITE M5 X 35 8.8 UNI 5931 TCEI BRUN | 1 | 00 |
| | 3 | 0000606399L | CUSC.OBL.2C SFERE 12X32X15,9 3201 2RS | 1 | 00 |
| | 4 | 0000644260A | ANELLO PER ALB. UNI 7435 D=12MM | 1 | 02 |
| 04 03 | 5 | 03L0360136B | CORPO FISSAGGIO SU VASCA SGP SX | 1 | 05 |
| | 6 | 03L0360172G | GHIERA 35X1,5 BLOCCAGGIO CUSCINETTO | 1 | 00 |
| | 7 | 03L0360188B | PERNO D=18MM L=67MM ESTERNO ASSE SCHNEIDER X SGP | 1 | 02 |
| | 8 | 03L0360192L | PERNO D=8MM L=46MM REGOLAZIONE RACLA SGP | 1 | 03 |
| | 9 | 03L0360201L | CORPO CENTRAGGIO PERNO REGOLAZ. RACLA SGP | 1 | 02 |
| 05 | 10 | 03L0360204F | CORPO SUPPORTO CUSCINETTO X ASSE SCHNEIDER SX | 1 | 04 |
| 03 | 11 | 03L0414405G | LASTRA 24MM 12.5MM SP=10MM ISOLANTE FAIZANE | 1 | 00 |
| 03 | 12 | 03L0414407B | LASTRA 24MM 23MM SP=10MM ISOLANTE FAIZANE | 1 | 00 |

| Rev | Data / Date | Firma / Signature | Descrizione ultima modifica / Last change description | N° Modifica / Change ID |
|---|---|---|---|---|
| 05 | 07/05/2019 | N.Gianesini | Rev.04 del cod. 03L0360204F e del cod 03L0360173L - Mantis 22202 | CN25019 |
| 04 | 04/12/2017 | N.Gianesini | Tav.2: rev. pos. 5, tolto pos.1-3-5-13. Tav.3: rev. pos. 26 e 29 e sost. pos. 7 | CN16625 |
| 03 | 26/09/2017 | N.Gianesini | Negli ass.29L0385949C/50D, sostituiti cod. in pos.15 e 16, rev. pos.8 | CN15449 |
| 02 | 12/07/2017 | N.Gianesini | Cambiati alcuni pezzi di bulloneria | CN13964 |
| 01 | 05/05/2017 | N.Gianesini | Cambiati codici sottoassiemi | - |

Caratteristiche tecniche non evidenziate secondo istruzione operativa SCM GROUP : IO 23/1DTG
Specifications not shown according to SCM GROUP operation instruction : IO 23/1DTG
Strutture saldate secondo specifica SCM / Welded according to SCM specific : ST232DTG
Fusioni secondo specifica SCM / Mergers second SCM specific : ST233DTG
Quote senza indicazione di tolleranza, grado di precisione
Dimensions without indication of tolerance, accuracy **SCM Specifica ST2310DTG**

Verniciatura / Painting ( SCM specific ST231DTG ): **VER000**

Superfice / Surface (m²)

Trattamento Superficiale / Surface Treatment ( SCM specifications ST234DTG )

Trattamento Termico / Heat Treatment ( SCM specifications ST234DTG )

| | Firma / Signature | Data / Date | Rugosita' / Roughness' | | |
|---|---|---|---|---|---|
| Ultimo rilascio Latest release | | | | | |
| Controllato Checked by | | | CF2 0 0 | Peso grezzo/Raw weight (kg) 0 | Ricavare da o Stato di fornitura / Based on or State of supply |
| Disegnato Designed by | N.Gianesini | 04/05/2017 | Smussi / chamfer | Massa / Mass (kg) 2,143 | Materiale / Material ( SCM specifications ST235DTG ): **Vedi Tabella** |

Template version : 13

Denominazione / Item Name
**ASS. ASSE SCHNEIDER PER VASCA SGP SX**

| Scala / Scale | Codice / Item ID | Rev | Status | Tav. N. di N. |
|---|---|---|---|---|
| 1:2 | 29L0385792H | 05 | | 2/4 |

CI RISERVIAMO A TERMINI DI LEGGE LA PROPRIETA' DI QUESTO DISEGNO CON DIVIETO DI RENDERLO COMUNQUE NOTO A TERZI SENZA LA NOSTRA PREVENTIVA APPROVAZIONE. / THIS DRAWING IS SCM-PROPERTY, COPYRIGHTED MATERIAL DISCLOSURE TO THIRD PARTIES WITHOUT OUR AUTHORISATION IS EXPLICITLY FORBIDDEN.

**VASCA COLLA (560-1000 SP / 6-500-800-1000 CP) - (p.20,11,2012)**
**GLUE TANK - BAC A COLLE**
**LEIMBECKEN - DEPÓSITO DE COLA**

# G042100060

| N | P | C | CODICE | Q.TY | DENOMINAZIONE | DESCRIPTION | DESIGNATION | BEZEICHNUNG | DENOMINACION |
|---|---|---|---|---|---|---|---|---|---|
| | 01.01.1900 -> 01.01.3000 | | | | Note: ----- | | | | |
| | 1 | | 0777040003D | 2.00 | TERMOCOPPIA | THERMOCOUPLE | THERMOCOUPLE | THERMOELEMENT | PAR TERMOELÉCTRICO |
| | 2 | | 0741521319A | 1.00 | RESISTENZA 0,30KW | RESISTANCE | RESISTANCE | WIDERSTAND | RESISTENCIA |
| | 3 | | 0741521320B | 1.00 | RESISTENZA 0,27KW | RESISTANCE | RESISTANCE | WIDERSTAND | RESISTENCIA |
| | 4 | | 0741521100E | 2.00 | RESISTENZA 0,20KW | RESISTANCE | RESISTANCE | WIDERSTAND | RESISTENCIA |
| | 5 | | 0733732000B | 2.00 | RESISTENZA 0,80 KW 240VAC | RESISTANCE | RESISTANCE | WIDERSTAND | RESISTENCIA |
| | 6 | | 0375040015F | 1.00 | RESISTENZA V240 0,60KW | RESISTANCE | RESISTANCE | WIDERSTAND | RESISTENCIA |
| | 7 | | 0000616034G | 1.00 | INGRASSATORE M6 | GREASE NIPPLE | GRAISSEUR | SCHMIERNIPPEL | ENGRASADOR |
| | 8 | | 0001904262B | 1.00 | RACCORDO "L" | FITTING | RACCORD | ANSCHLUSS | EMPALME |
| | 9 | | 0000631246F | 1.00 | TUBO 4X6 | TUBE | TUYAU | ROHR | TUBO |
| | 10 | | 0000619142L | 1.00 | IMPUGNATURA FISSA M8 | HANDGRIP | POIGNEE | HANDGRIFF | EMPUÑADURA |
| | 11 | | 0377040632L | 1.00 | VASCA COLLA 1,5KG | GLUE TANK | BAC A COLLE | LEIMBECKEN | DEPÓSITO DE COLA |
| | 12 | | 0377040627L | 1.00 | VASCA COLLA 1,5KG (PU) | GLUE TANK | BAC A COLLE | LEIMBECKEN | DEPÓSITO DE COLA |
| | 13 | | 0000307015C | 2.00 | SPINA CILINDRICA 4X12 | CYLINDRICAL PIN | GOUPILLE CYLINDRIQUE | ZYLINDERSTIFT | CLAVIJA CILINDRICA |
| | 14 | | 0377050549F | 1.00 | COPERCHIO VASCA | COVER | COUVERCLE | DECKEL | TAPA |
| | 15 | | 0000301121A | 2.00 | DADO M5 | NUT | ECROU | MUTTER | TUERCA |
| | 16 | | 0000619351C | 1.00 | POMOLO M5 35 | BALL GRIP | POIGNÉE | DREHKNOPF | POMO |
| | 17 | | 0356017031A | 4.00 | RONDELLA | WASHER | RONDELLE | SCHEIBE | ARANDELA |
| | 18 | | 0577040196H | 1.00 | LAMIERA PORTA TORRETTA | PLATE | TOLE | BLECH | CHAPA |
| | 19 | | 0577040291L | 1.00 | LAMIERA PORTA TORR. (PU) | PLATE | TOLE | BLECH | CHAPA |
| | 20 | | 0741521322F | 1.00 | RESISTENZA 0,30KW | RESISTANCE | RESISTANCE | WIDERSTAND | RESISTENCIA |
| | 21 | | 0741521321D | 5.00 | RESISTENZA 0,35KW | RESISTANCE | RESISTANCE | WIDERSTAND | RESISTENCIA |
| | 22 | | 0341521106L | 1.00 | PORTA TERMOCOPPIA | SUPPORT | SUPPORT | HALTERUNG | SOPORTE |
| | 23 | | 0001904158B | 2.00 | RACCORDO DRITTO | FITTING | RACCORD | ANSCHLUSS | EMPALME |
| | 24 | | 0000616035L | 1.00 | INGRASSATORE A 90 M6X1 | GREASE NIPPLE | GRAISSEUR | SCHMIERNIPPEL | ENGRASADOR |
| | 25 | | 0377040282F | 1.00 | VASCA COLLA CON PREF. SX | GLUE TANK | BAC A COLLE | LEIMBECKEN | DEPÓSITO DE COLA |
| | 26 | | 0541521249G | 1.00 | COPERCHIO VASCA COLLA SX | COVER | COUVERCLE | DECKEL | TAPA |
| | 27 | | 0577040121L | 1.00 | LAMIERA PORTA TORRETTA SX | PLATE | TOLE | BLECH | CHAPA |
| | 28 | | 0000304256A | 1.00 | VITE SENZA TESTA M8X50 | GRUB SCREW | VIS SANS TETE | MADENSCHRAUBE | TORNILLO SIN CABEZA |
| | 29 | | 0000301301C | 1.00 | DADO M8 | NUT | ECROU | MUTTER | TUERCA |

**STD : STANDARD**
STANDARD
STANDARD
STANDARD
ESTANDARD

**PU : COLLA POLIURETANICA**
POLYURETHANE GLUE
COLLE POLYURETHANE
POLYURETHANLEIM
COLA POLIURETÁNICA

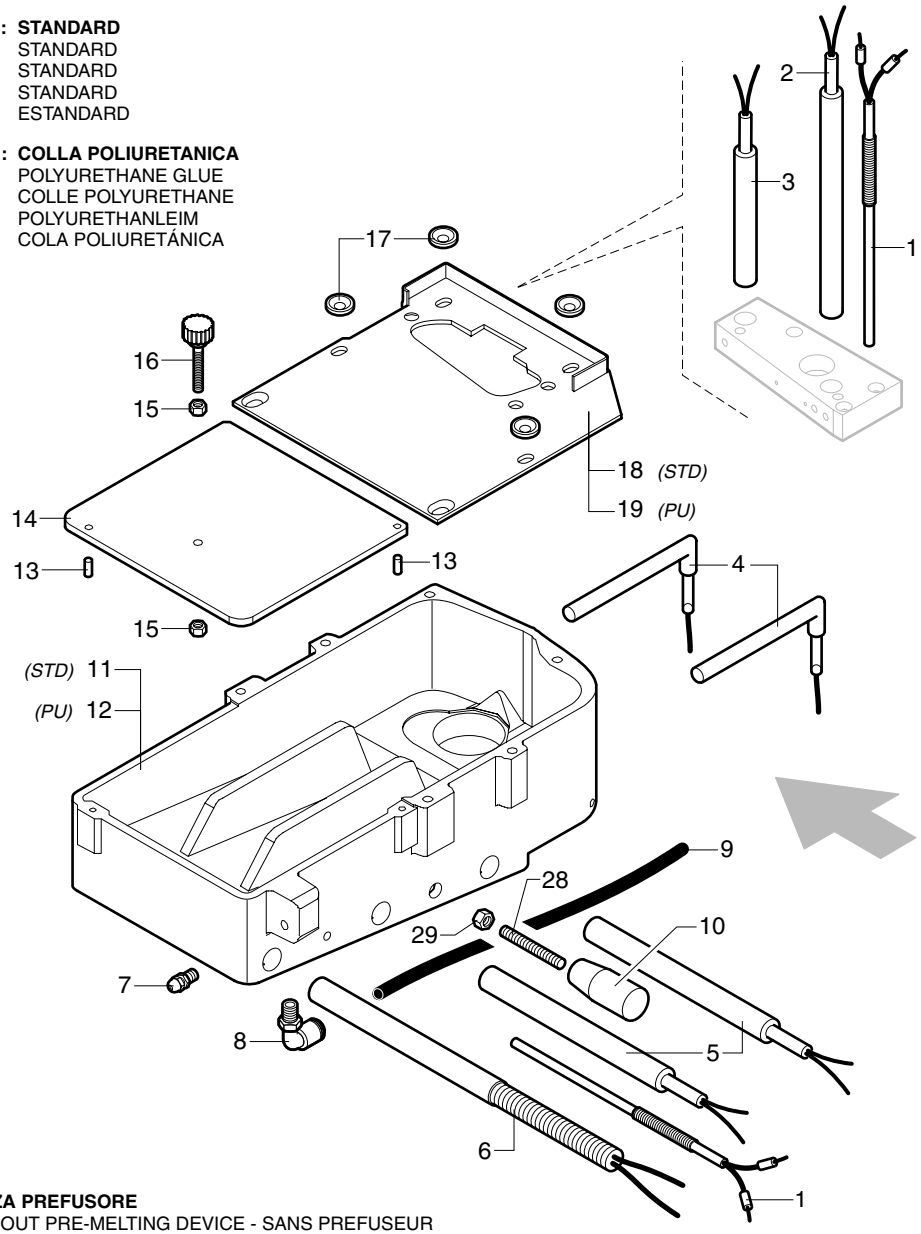


**SENZA PREFUSORE**
WITHOUT PRE-MELTING DEVICE - SANS PREFUSEUR
OHNE VORSCHMELZER - SIN PREFUSOR

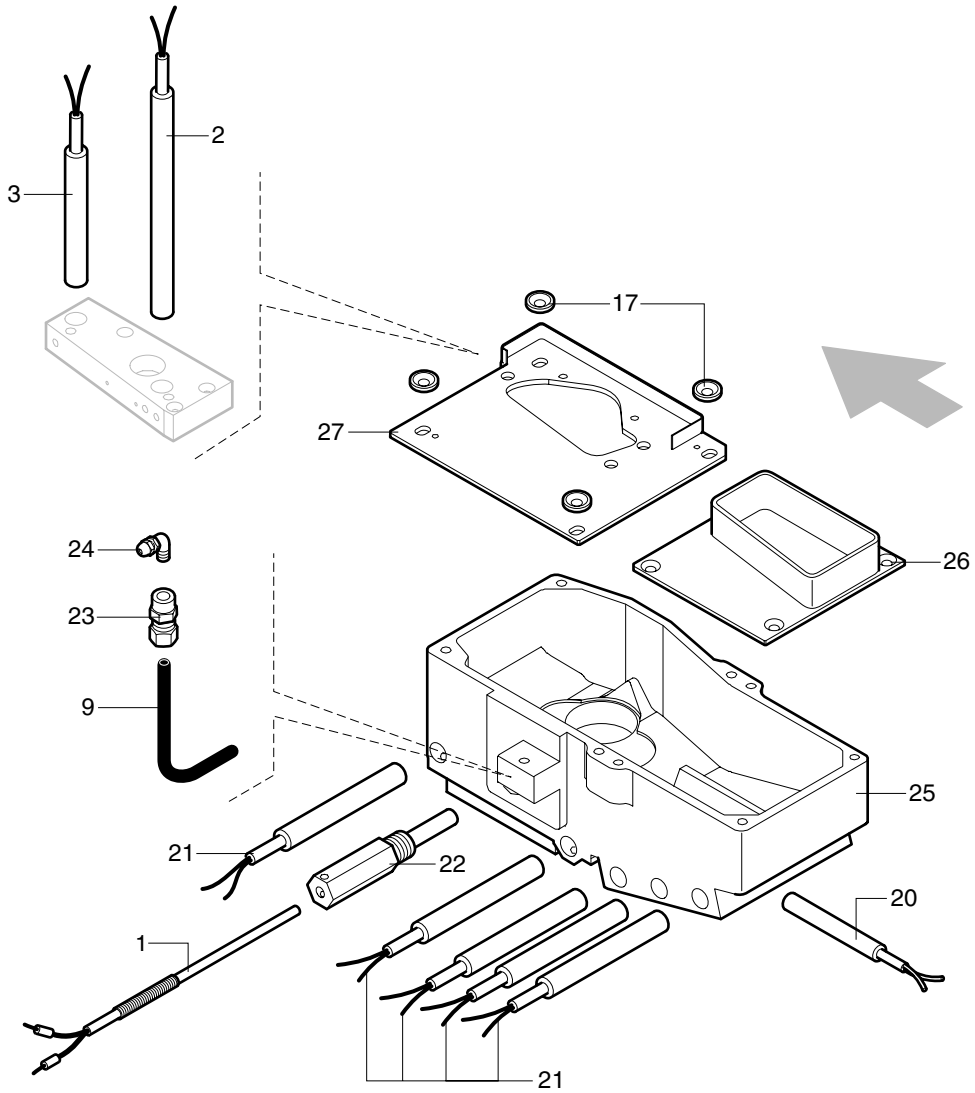


**CON PREFUSORE**
WITH PRE-MELTING DEVICE - AVEC PREFUSEUR
MIT VORSCHMELZER - CON PREFUSOR

**INCOLLATORE G**

**VASCA COLLA (560-1000 SP / 6-500-800-1000 CP) - (01.01.1900 -> - p.20,11,2012)**
**GLUE TANK - BAC A COLLE**
**LEIMBECKEN - DEPÓSITO DE COLA**

**G042100060**

**DOSATORE COLLA (6-500-800-1000 CP / 560-1000 SP) - (p.17,04,2015)**
**GLUE DOSER - DOSEUR COLLE**
**LEIMDOSIERER - DOSIFICADOR COLA**

# G042200060

| N | P | C | CODICE | Q.TY | DENOMINAZIONE | DESCRIPTION | DESIGNATION | BEZEICHNUNG | DENOMINACION |
|---|---|---|---|---|---|---|---|---|---|
| | 01.01.1900 -> 01.01.3000 | | | | Note: ----- | | | | |
| | 1 | | 0356017017B | 1.00 | VITE DI REGISTRO | SCREW | VIS | SCHRAUBE | TORNILLO |
| | 2 | | 0356017020G | 1.00 | LEVA DI REGISTRO | LEVER | LEVIER | HEBEL | LEVA |
| | 3 | | 0000619424H | 1.00 | POMOLO M8 | BALL GRIP | POIGNÉE | DREHKNOPF | POMO |
| | 4 | | 0356017019F | 1.00 | PERNO | PIN | PIVOT | ZAPFEN | PERNO |
| | 5 | | 0356017014E | 1.00 | COPERCHIO TORRETTA SX | COVER | COUVERCLE | DECKEL | TAPA |
| | 6 | | 0377040213A | 1.00 | COPERCHIO TORRETTA PU SX | COVER | COUVERCLE | DECKEL | TAPA |
| | 7 | | 0341521251F | 1.00 | RACLA (DOSATORE) SX | DOSER | RACLEUR (DOSEUR) | RAKEL (DOSIERER) | RASQUETA (DOSIFICADOR) |
| | 8 | | 0377040215E | 1.00 | RACLA (DOSATORE) PU SX | DOSER | RACLEUR (DOSEUR) | RAKEL (DOSIERER) | RASQUETA (DOSIFICADOR) |
| | 9 | | 0341521256G | 1.00 | TORRETTA SX | TOWER | TOURELLE | TURM | TORRE |
| | 10 | | 0377040214C | 1.00 | TORRETTA PU SX | TOWER | TOURELLE | TURM | TORRE |
| | 11 | | 0000304252B | 1.00 | VITE SENZA TESTA M8X40 | GRUB SCREW | VIS SANS TETE | MADENSCHRAUBE | TORNILLO SIN CABEZA |
| | 12 | | 0341521255E | 1.00 | COPIATORE SX | TRACK FEELER | COPIEUR | KOPIEREINRICHTUNG | COPIADOR |
| | 13 | | 0341521250D | 1.00 | CARTER SX | COVER | CARTER | GEHÄUSE | CÁRTER |
| | 14 | | 0377040329G | 1.00 | BOCCOLA 6X15X25 BRUN | BUSHING | DOUILLE | BUCHSE | CASQUILLO |
| | 15 | | 0000619830L | 1.00 | MANIGLIA FISSA 5,5 | HANDLE | POIGNEE | GRIFF | MANILLA |
| | 16 | | 0341521326F | 1.00 | RULLO DI ALIMENTAZIONE | ROLLER | ROULEAU | WALZE | RODILLO |
| | 17 | | 0377040216G | 1.00 | RULLO DI ALIMENTAZIONE PU | ROLLER | ROULEAU | WALZE | RODILLO |
| | 18 | | 0000307034C | 2.00 | SPINA CILINDRICA 8X25 | CYLINDRICAL PIN | GOUPILLE CYLINDRIQUE | ZYLINDERSTIFT | CLAVIJA CILINDRICA |
| | 19 | | 0000307165A | 1.00 | SPINA CILINDRICA 10X20 | CYLINDRICAL PIN | GOUPILLE CYLINDRIQUE | ZYLINDERSTIFT | CLAVIJA CILINDRICA |
| | 20 | | 0377040080G | 1.00 | CANNOTTO SX | SLEEVE | MOYEU | VERBINDER | TUBO |
| | 21 | | 0001904262B | 1.00 | RACCORDO "L" | FITTING | RACCORD | ANSCHLUSS | EMPALME |
| | 22 | | 2777040217A | 1.00 | RULLO COLLA | GLUE ROLLER | ROULEAU A COLLE | LEIMWALZE | RODILLO COLA |
| | 23 | | 0377040382H | 1.00 | RULLO COLLA PU | GLUE ROLLER | ROULEAU A COLLE | LEIMWALZE | RODILLO COLA |
| | 24 | | 0000624063H | 2.00 | ANELLO NILOS | NILOS-RING | BAGUE NILOS | NILOS-RING | ANILLO NILOS |
| | 25 | | 0000606269D | 2.00 | CUSCINETTO SFERE 25X47X12 | BALL BEARING | ROULEMENT A BILLES | KUGELLAGER | COJINETE DE BOLAS |
| | 01.01.1900 -> 01.03.2015 | | | | | | | | |
| | 25 | | 07L0204197L | 2.00 | CUSCINETTO RADIALE | BEARING | ROULEMENT | LAGER | COJINETTE |
| | 01.03.2015 -> 01.01.3000 | | | | | | | | |
| | 26 | | 0341521247H | 1.00 | BOCCOLA 35X47X32,5 | BUSHING | DOUILLE | BUCHSE | CASQUILLO |
| | 27 | | 0356425058C | 1.00 | BOCCOLA 25X30X34 | BUSHING | DOUILLE | BUCHSE | CASQUILLO |
| | 28 | | 0000617747B | 2.00 | MOLLA TAZZA 46,5X30,5X0,6 | BELLEVILLE WASHER | RESSORT A GODETS | TELLERFEDER | MUELLE CÓNICO DE COMPR. |
| | 29 | | 0337415077A | 1.00 | ROSETTA 25X30X2,5 | WASHER | RONDELLE | UNTERLEGSCHEIBE | ARANDELA |
| | 30 | | 0000305032F | 1.00 | ROSETTA SICUREZZA 25X1,25 | TAB WASHER | RONDELLE DE SECURITE | SICHERUNGSSCHEIBE | MUELLE DE SEGURIDAD |
| | 31 | | 0000301863E | 1.00 | GHIERA M25X1,5 | RING | COLLIER DE SERRAGE | NUTMUTTER | VIROLA |
| | 32 | | 0377041046G | 2.00 | VITE M8 | SCREW | VIS | SCHRAUBE | TORNILLO |

**STD : STANDARD**
STANDARD
STANDARD
STANDARD
ESTANDARD

**PU : COLLA POLIURETANICA**
POLYURETHANE GLUE
COLLE POLYURETHANE
POLYURETHANLEIM
COLA POLIURETÁNICA

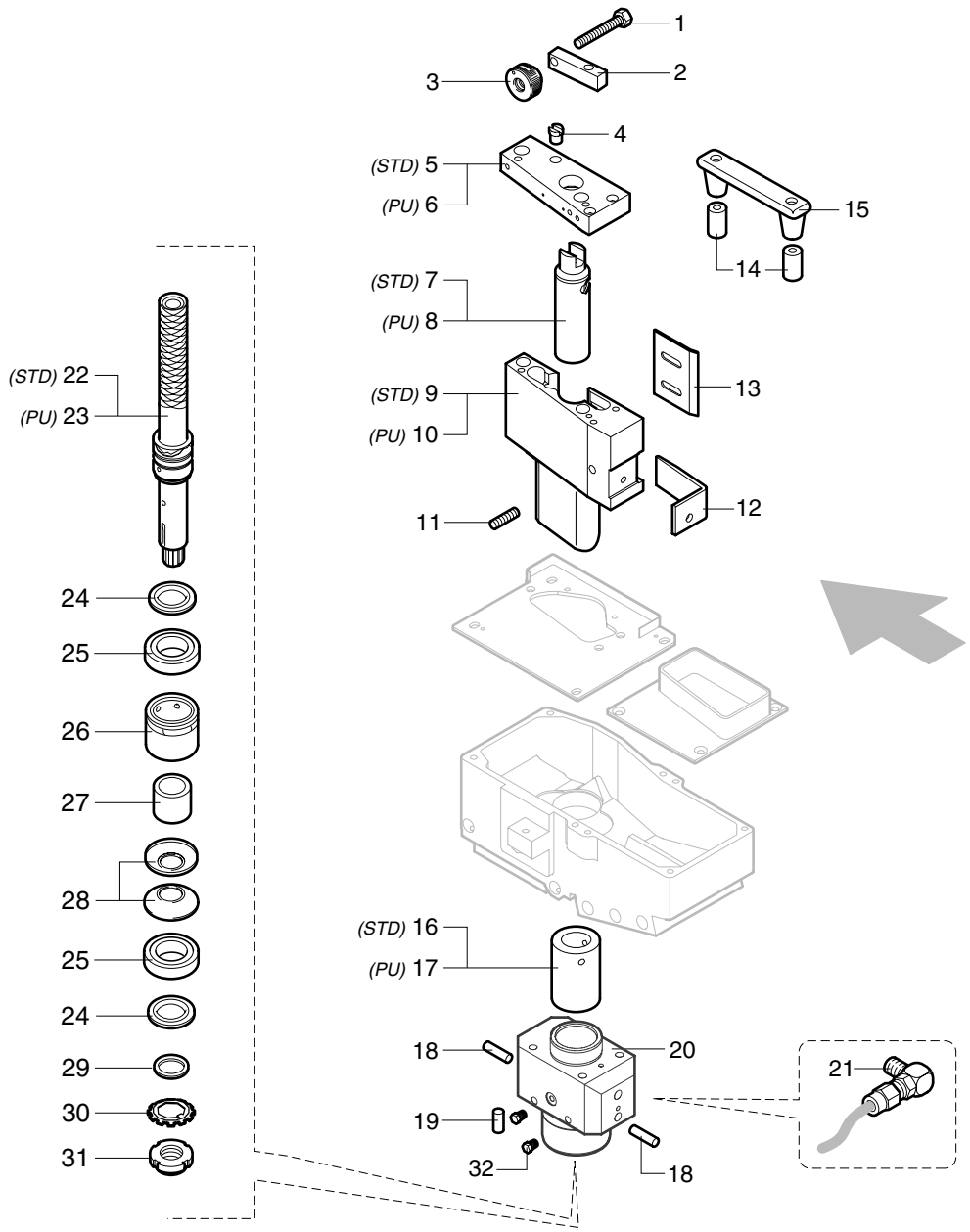


INCOLLATORE **G**

**DOSATORE COLLA (6-500-800-1000 CP / 560-1000 SP) - (01.01.1900 -> - p.20,11,2012)**
**GLUE DOSER - DOSEUR COLLE**
**LEIMDOSIERER - DOSIFICADOR COLA**

**G042200060**

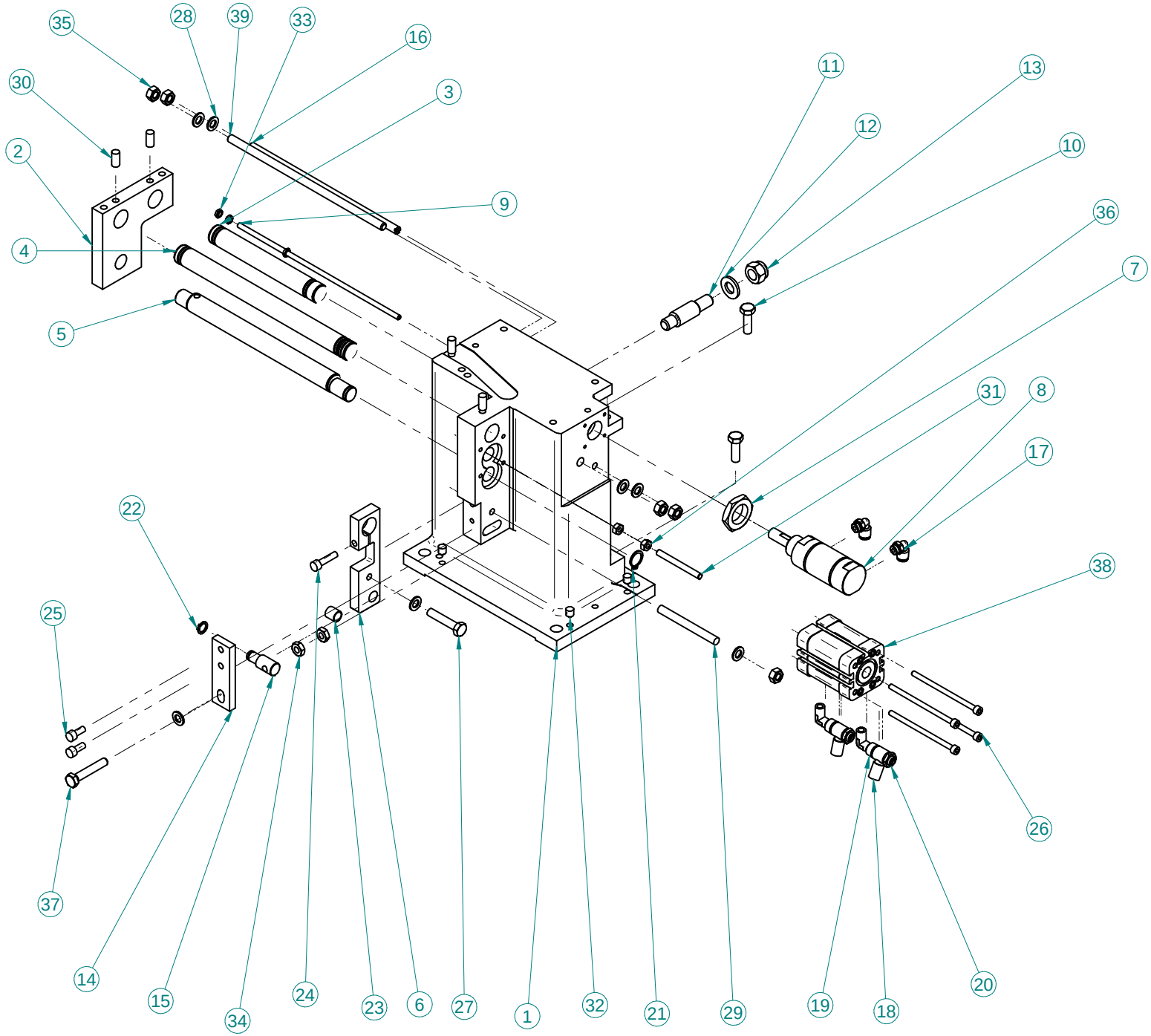


| Numero oggetto | Numero documento | Quantità |
|---|---|---|
| 1 | 03L0348399D | 1 |
| 2 | 0377040663E | 1 |
| 3 | 0377040605C | 1 |
| 4 | 0377040661A | 1 |
| 5 | 0377080485F | 1 |
| 6 | 0377040903E | 1 |
| 7 | 0001510174H | 1 |
| 8 | 00L0348388D | 1 |
| 9 | 0375042105L | 1 |
| 10 | 0000308304G | 2 |
| 11 | 0377040647B | 1 |
| 12 | 0000305361D | 1 |
| 13 | 0000301423B | 1 |
| 14 | 0377040675A | 1 |
| 15 | 0377040669H | 1 |
| 16 | 0375190085F | 1 |
| 17 | 00L0042261D | 2 |
| 18 | 0001904969C | 2 |
| 19 | 0001906004G | 2 |
| 20 | 0001508813B | 2 |
| 21 | 0000644264L | 1 |
| 22 | 0000644258G | 1 |
| 23 | 0000601442E | 1 |
| 24 | 0000309184C | 1 |
| 25 | 0000309182H | 2 |
| 26 | 0000309149L | 4 |
| 27 | 0000308318G | 1 |
| 28 | 0000305290C | 7 |
| 29 | 0000304254F | 1 |
| 30 | 0000304242A | 4 |
| 31 | 0000304198G | 1 |
| 32 | 0000303241G | 4 |
| 33 | 0000301324B | 3 |

| Numero oggetto | Numero documento | Quantità |
|---|---|---|
| 34 | 0000301302E | 2 |
| 35 | 0000301301C | 5 |
| 36 | 0000301181G | 2 |
| 37 | 0000308325B | 1 |
| 38 | 0001503224F | 1 |
| 39 | 0377040626G | 1 |

scm

**ASSIEME SOSTEGNO INCOLLAGGIO VC-1000**

**29L0348384G** **00**

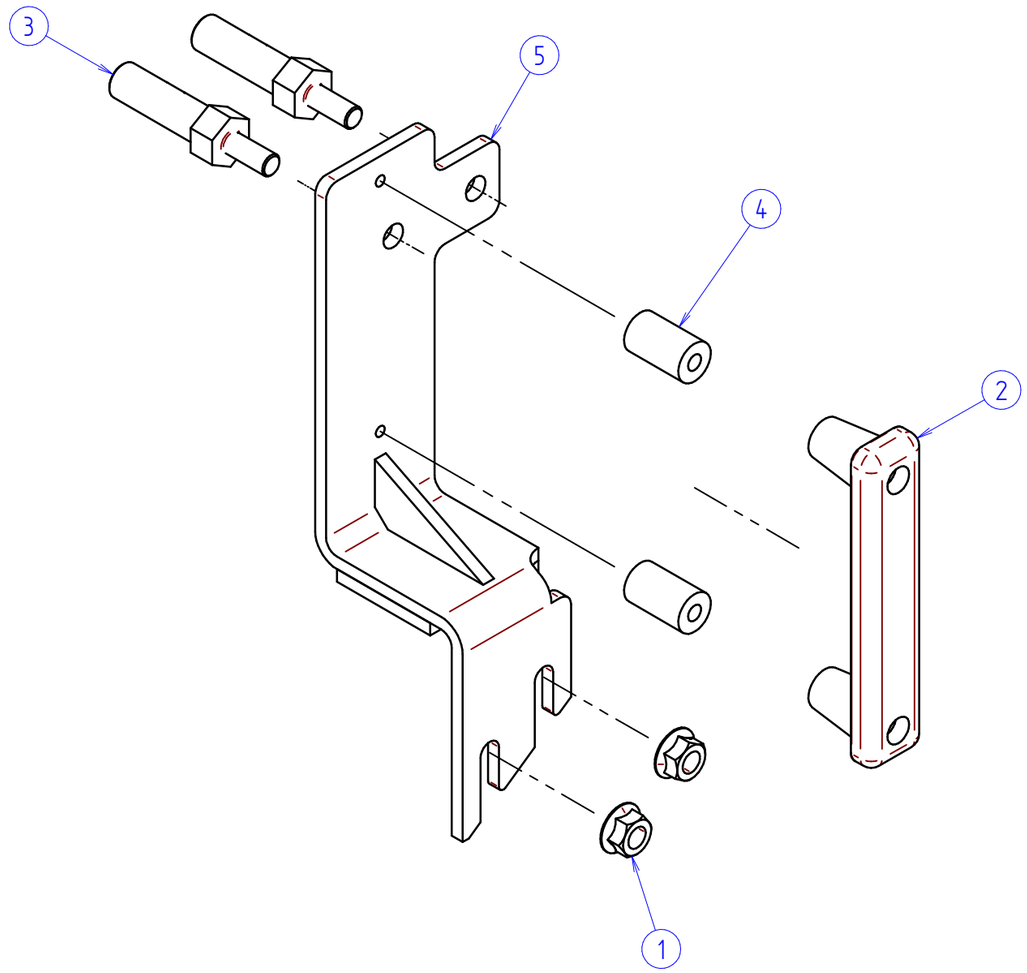


# SUPPORTO SLOT NORDSON H20-T SU VASCA SGP

| Pos. | Codice | Descrizione | Q.tà |
|---|---|---|---|
| 1 | 0000301039G | DADO ES.FLANG LISC DIN6923 M8 6S ZINC | 2 |
| 2 | 0000619830L | MANIGLIA FISSA PASS. 5.5MM B223-125 D5 BOTECO | 1 |
| 3 | 0369404105E | PERNO D=13MM L=69MM PISTOLA NORDSON H20T | 2 |
| 4 | 0377040329G | BOCCOLA 6 15 25 BRUN | 2 |
| 5 | 05L0442328C | LAMIERA SAGOMATA SUPPORTO H20-T SU VASCA SGP SX | 1 |

| | VC-S4 | ESCLUSIONE + BLOCCO VASCA COLLA - (p.10,05,2016)<br>GLUE TANK EXCLUSION + BLOCK - EXCLUSION + BLOC BAC A COLLE<br>AUSSCHLUSS + BLOCK LEIMWANNE - EXCLUSIÓN + BLOQUE DEPÓSITO DE COLA | G044180062 |
|---|---|---|---|

04.06.2012 -> 01.01.3000 Note: -----

| N | P | C | CODICE | Q.TY | DENOMINAZIONE | DESCRIPTION | DESIGNATION | BEZEICHNUNG | DENOMINACION |
|---|---|---|---|---|---|---|---|---|---|
| | 1 | | 0777040015L | 1.00 | CILINDRO PNEUMATICO 32 20 | PNEUMATIC CYLINDER | CYLINDRE PNEUMATIQUE | PNEUMATIKZYLINDER | CILINDRO NEUMÁTICO |
| | 2 | | 0001504068F | 1.00 | BLOCCAGGIO STELO | BLOCKING | BLOCAGE | SPERRE | BLOQUEO |
| | 3 | | 0377041101D | 1.00 | STAFFA SUPPORTO CILINDRO | BRACKET | BRIDE | BÜGEL | BRIDA |
| | 4 | | 0000301301C | 1.00 | DADO M8 | NUT | ECROU | MUTTER | TUERCA |
| | 5 | | 0000304257C | 1.00 | VITE SENZA TESTA M8X60 | GRUB SCREW | VIS SANS TETE | MADENSCHRAUBE | TORNILLO SIN CABEZA |
| | 6 | | 0000301303G | 1.00 | DADO M8 AUTOFR. | NUT | ECROU | MUTTER | TUERCA |
| | 7 | | 0000304254F | 1.00 | VITE SENZA TESTA M8X80 | GRUB SCREW | VIS SANS TETE | MADENSCHRAUBE | TORNILLO SIN CABEZA |
| | 8 | | 0369914088F | 1.00 | MOLLA | SPRING | RESSORT | FEDER | MUELLE |
| | 9 | | 0000301302E | 1.00 | DADO M8 | NUT | ECROU | MUTTER | TUERCA |
| | 10 | | 0377041100B | 1.00 | SUPPORTO ANTERIORE | SUPPORT | SUPPORT | HALTERUNG | SOPORTE |
| | 11 | | 0000301849F | 1.00 | GHIERA M20X1 | RING | COLLIER DE SERRAGE | NUTMUTTER | VIROLA |
| | 12 | | 0377041102F | 1.00 | PERNO M20X1 L25 | PIN | PIVOT | ZAPFEN | PERNO |
| | 13 | | 0377041103H | 1.00 | STAFFA AGGANCIO CILINDRO | BRACKET | BRIDE | BÜGEL | BRIDA |
| | 14 | | 0377040640F | 2.00 | ASTA DI GUIDA D.20X184 | ROD | TIGE | STANGE | VARILLA |
| | 15 | | 0377040638C | 1.00 | SUPPORTO POSTERIORE | SUPPORT | SUPPORT | HALTERUNG | SOPORTE |
| | 42 | | 0001502982C | 2.00 | ELETTROVALVOLA 3/2 G1/8 | SOLENOID VALVE | ELECTROVANNE | MAGNETVENTIL | ELECTROVÁLVULA |
| | 43 | | 0001502976A | 2.00 | BOBINA ELETTRICA V24 | SOLENOID COIL | BOBINE ELECTRIQUE | SPULE | BOBINA |
| | 44 | | 0000303241G | 4.00 | VITE SENZA TESTA M8X10 | GRUB SCREW | VIS SANS TETE | MADENSCHRAUBE | TORNILLO SIN CABEZA |
| | 52 | | 0000619980G | 1.00 | POMOLO M8 | BALL GRIP | POIGNÉE | DREHKNOPF | POMO |
| | 53 | | 0377040641H | 1.00 | BLOCCHETTO | BLOCK | BLOC | BLOCK | BLOQUE |
| | 54 | | 0369100032B | 1.00 | BARRA FILETTATA 8 175 | THREADED ROD | BARRE FILETEE | GEWINDESTANGE | VARILLA ROSCADA |
| | 55 | | 0000301309A | 2.00 | DADO AUTOBLOCCANTE M8 | LOCKNUT | ECROU DE SURETE | SELBSTSPERRENDE MUTTER | TUERCA AUTOBLOQUEADORA |
| | 56 | | 0000304185L | 2.00 | VITE SENZA TESTA M6X25 | GRUB SCREW | VIS SANS TETE | MADENSCHRAUBE | TORNILLO SIN CABEZA |
| | 57 | | 0369914069F | 1.00 | MOLLA | SPRING | RESSORT | FEDER | MUELLE |
| | 58 | | 0000310498B | 1.00 | VITE SENZA TESTA M22X25 | GRUB SCREW | VIS SANS TETE | MADENSCHRAUBE | TORNILLO SIN CABEZA |

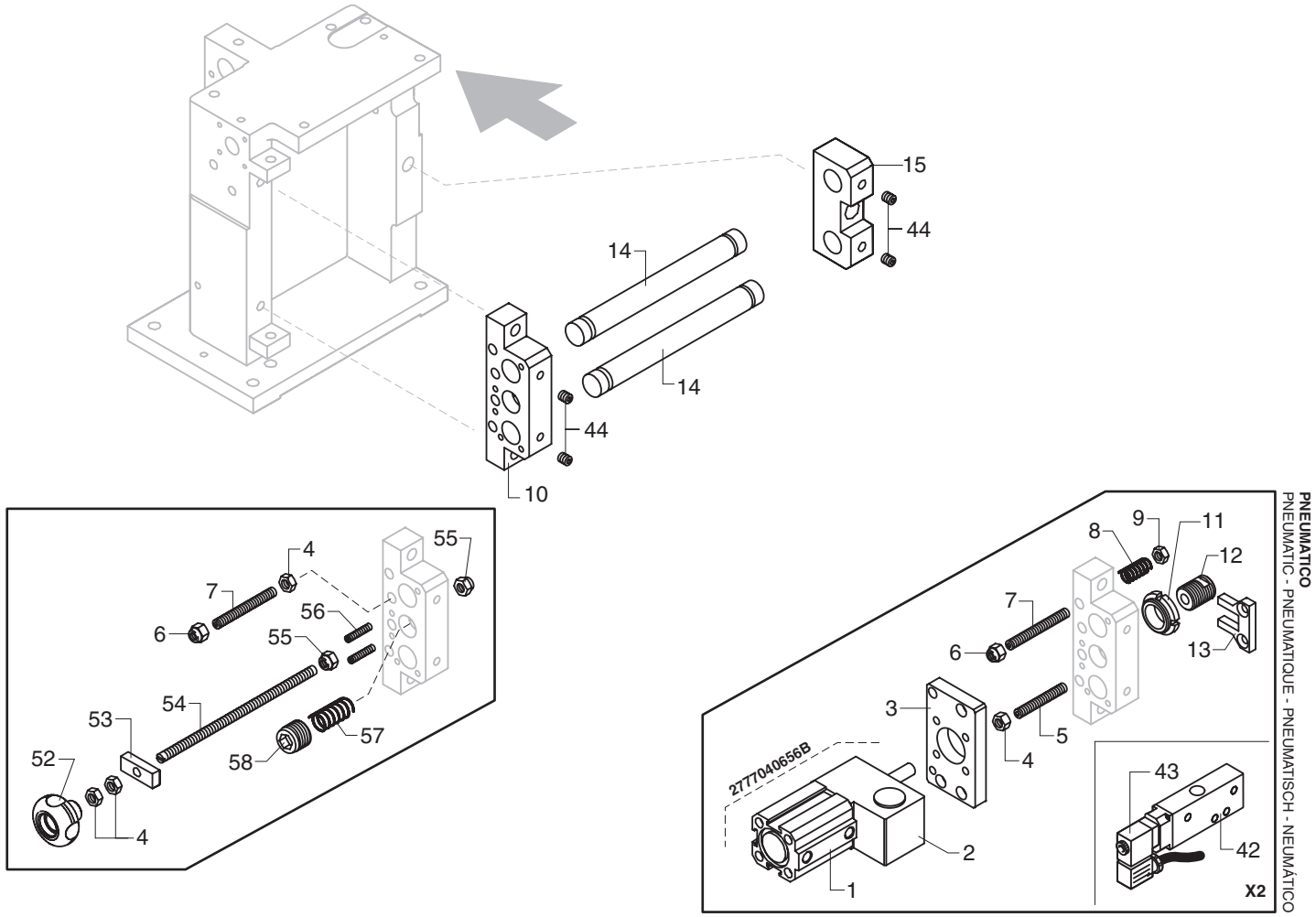


**CON SGANCIO RAPIDO**
WITH QUICK RELEASE - AVEC DECROCHAGE RAPIDE
MIT CHNELLFREIGABE - CON DESENGANCHE RÁPIDO

**INCOLLATORE** **G**

| | | | |
|---|---|---|---|
| | **VC-S4** | **ESCLUSIONE + BLOCCO VASCA COLLA - (01.01.2000 -> - p.10,05,2016)**<br>**GLUE TANK EXCLUSION + BLOCK - EXCLUSION + BLOC BAC A COLLE**<br>**AUSSCHLUSS + BLOCK LEIMWANNE - EXCLUSIÓN + BLOQUE DEPÓSITO DE COLA** | **G044180062** |

| Pos. | Codice | Descrizione | Q.tà |
|---|---|---|---|
| 1 | | | 1 |
| 2 | 0000301302E | DADO ES.BASSO UNI 5589 M8 6S BRUN | 1 |
| 3 | 0000301302E_STE PREPLM_DS | DADO M8 6S UNI 5589 ES.BASSO BRUN. | 1 |
| 4 | 0000301303G | DADO ES.NORM.AUTOF. UNI7473 M8 6S ZINC | 1 |
| 5 | 0000301309A | DADO ES.BASSO AUTOF. UNI7474 M8 6S ZINC | 1 |
| 6 | 0000301368E | DADO M10 6S UNI 7474 ES.BASSO AUTOFR. ZINC. | 1 |
| 7 | 0000301482F | DADO M14 6S UNI 5589 ES.BASSO BRUN. | 1 |
| 8 | 0000301851L | GHIERA M15X1 AUTOFR. GUK | 1 |
| 9 | 0000303241G | VITE STEI E.CON ISO4027 M8 10MM 12.9 BRUN | 1 |
| 10 | 0000304245G | VITE M8 X 30 12.9 UNI 5923 STEI E.PIA. BRUN. | 1 |
| 11 | 0000304254F | VITE STEI E.PIA ISO4026 M8 80MM 12.9 BRUN | 1 |
| 12 | 0000304257C | VITE M8 X 60 12.9 UNI 5923 STEI E.PIA. BRUN. | 1 |
| 13 | 0000305180L | ROSETTA PIANA DI=6.5MM DE=14MM SP=1.5MM BRUN | 1 |
| 14 | 0000305242B | ROSETTA PIANA DI=8.5MM DE=18MM SP=1.5MM BRUN | 1 |
| 15 | 0000305601D | ROSETTA 20 | 1 |
| 16 | 0000307321B | SPINA D X L CILINDRICA | 1 |
| 17 | 0000308320A | VITE M8 X 60 8.8 UNI 5739 T ES.TF BRUN. | 1 |
| 18 | 0000309181F | VITE TCEI TF UNI 5931 M6 10MM 8.8 BRUN | 1 |
| 19 | 0000309184C | VITE TCEI TF UNI 5931 M6 25MM 8.8 BRUN | 1 |
| 20 | 0000309196H | VITE M6 X 55 8.8 UNI 5931 TCEI BRUN | 1 |
| 21 | 0000310745F | VITE M4 X 16 10.9 UNI 5933 T SV.PIA.ES.I. ZINC | 1 |
| 22 | 0000310776B | VITE T.SV.P.TF ES.I UNI5933 M6 25MM 10.9 ZINC | 1 |
| 23 | 0000613022H | RALLA AS 8X21X1 0821 INA | 1 |
| 24 | 0000613045G | RALLA AS 20X35X1 2035 INA | 1 |
| 25 | 0000613049F | RALLA AS 15X28X1 1528 INA | 1 |
| 26 | 0000613595D | MANICOTTO A SFERE 20X28X30 KH P INA | 1 |
| 27 | 0000619344H | IMPUGN. MANICO M8 54MM M13750T10X5501 BOTECO | 1 |
| 28 | 0000641110L | RIDUT. BONF VF44P71B14 R=1/7 PAM14/105 B7 | 1 |
| 29 | 0000644056H | ANELLO 55,0 UNI 7437 EL.DI SICUR FORO | 1 |
| 30 | 0000644268H | ANELLO 20,0 UNI 7435 EL.DI SICUR ALB. | 1 |
| 31 | 0000645017G | LINGUETTA UNI 6604 'A' 6MM 6MM 50MM | 1 |
| 32 | 0000645047A | LINGUETTA UNI 6604 'A' 6MM 6MM 20MM | 1 |
| 33 | 00L0439818G | CATENA 3/8" MAGLIE=57 ISO06B-1 APER+FAL.MAG REXNOR | 1 |
| 34 | 0335640122E | DISTANZIALE TONDO 25 X 35 X 3 | 1 |
| 35 | 0356003238D | MOLLA EL.CIL.COM.2,5X15X34 | 1 |
| 36 | 0369914088F | MOLLA EL.CIL COMPR 1,5=DF 11,5 =DE 27,5 =LL | 1 |
| 37 | 0375042255G | PIASTRA 20MM 85MM SP=5MM POLIZENE | 1 |
| 38 | 0377040082B | AGGANCIO RAPIDO SX | 1 |
| 39 | 0377040083D | AGGANCIO RAPIDO DX | 1 |
| 40 | 0377040278H | ALBERO L128 RIDUTTORE VASCA COLLA VC-600 | 1 |
| 41 | 0377040285C | CARTER PROTEZIONE TRASMISSIONE VC 600 | 1 |
| 42 | 0377040444A | ANELLO DISTANZIALE CUSCINETTI VC34M | 1 |
| 43 | 0377040560F | PIGNONE SEMPLICE Z19 3/8" 7/32" | 1 |
| 44 | 0377040635F | PIGNONE 3/8"X7/32" Z=21 D20X24 | 1 |
| 45 | 0377040638C | SUPPORTO POSTERIORE X VASCA COLLA VC-1000 | 1 |
| 46 | 0377040640F | BARRA TONDA D=20MM L=184MM DI GUIDA | 1 |
| 47 | 0377041100B | PIASTRA SP25 SUPPORTO ANT. VASCA COLLA ESCL. PN. | 1 |
| 48 | 0377041101D | STAFFA SUPPORTO CILINDRO BLOCCA STELO | 1 |
| 49 | 0377041102F | PERNO M20X1 L25 ATTACCO CILINDRO | 1 |
| 50 | 0377041103H | STAFFA AGGANCIO CILINDRO BLOCCA STELO | 1 |

| Pos. | Codice | Descrizione | Q.tà |
|---|---|---|---|
| 51 | 03L0007460L | PERNO M14 M8 L54 | 1 |
| 52 | 03L0381753F | CARTER PROTEZIONE CATENA VC-S4.1 | 1 |
| 53 | 03L0381919L | CORPO DI TRASM. MOTORIZ.VASCA COLLA VC-S4.1 | 1 |
| 54 | 03L0594470C | BUSSOLA DE=35MM DI=20MM 58MM INNESTO SCANALATO | 1 |
| 55 | 0575042005B | PIASTRA SP.MIN9.5 SP.MAX35 BRANDEGGIO MOTORE SX | 1 |
| 56 | 05L0221667D | LEVA L=310MM SGANCIO VASCA COLLA | 1 |
| 57 | 0777040010H | MT 71 B14 P4 KW0,55 V230/400EU 50 INV AUTO/VENT DE | 1 |
| 58 | 07L0184798B | CUSC.RAD.RIG.SFERE 1C 35 55 10 VASCA COLLA 6907 2Z | 1 |
| 59 | 2777040656B | GR. CILINDRO + BLOCCA STELO BASE PNEUMAX | 1 |

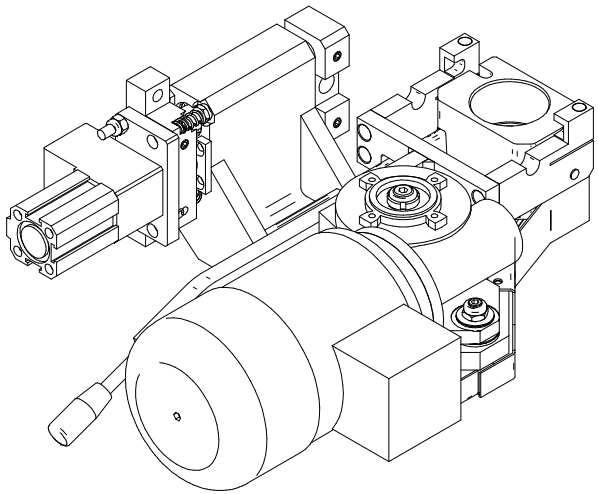

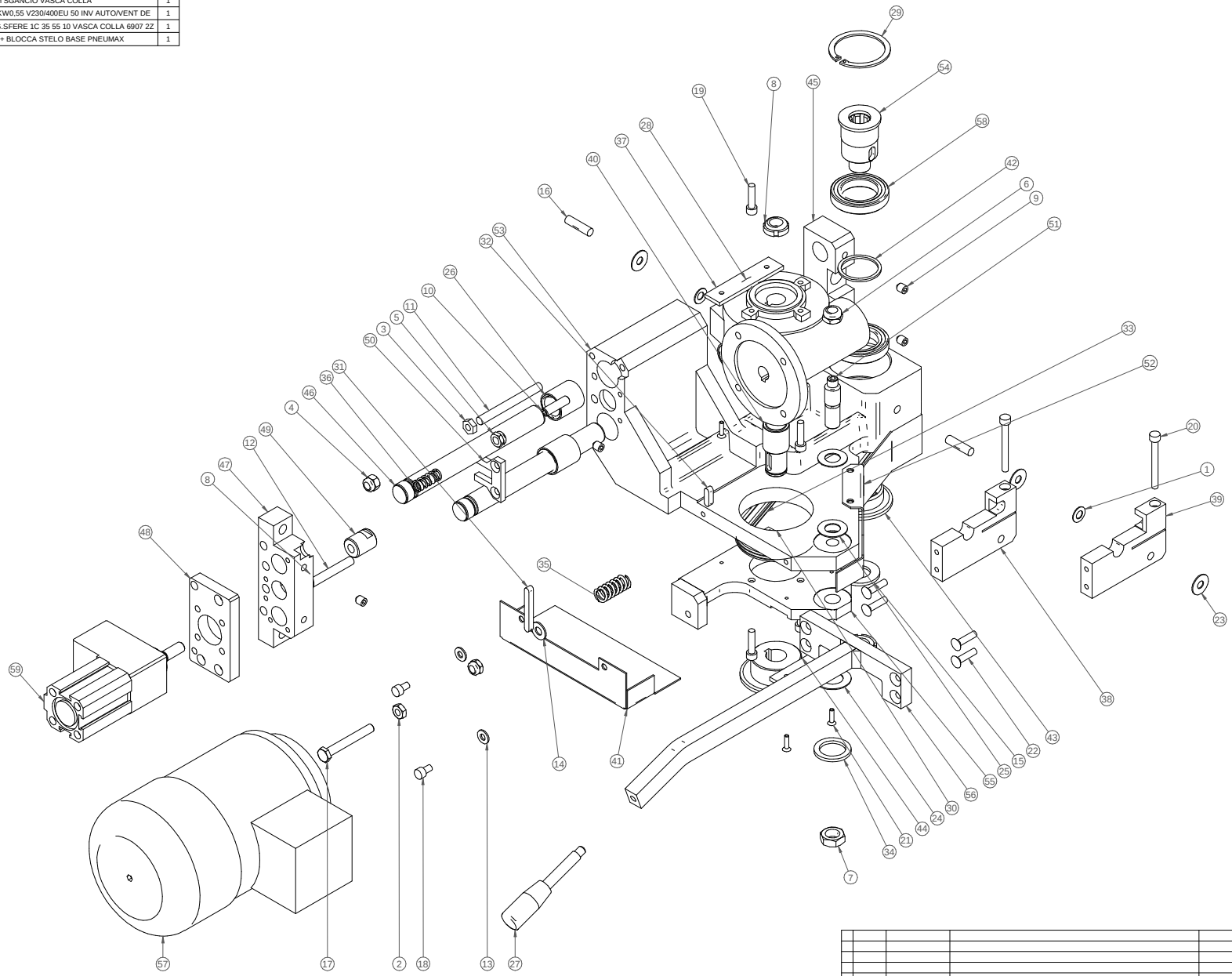


| Rev | Data / Date | Firma / Signature | Descrizione ultima modifica / Last change description | N° Modifica / Change ID |
|---|---|---|---|---|
| 00 | | | | |

Quote senza indicazione di tolleranza, grado di precisione UNI 2768-mK
Specifications not shown according to SCM GROUP operation instruction ISO 2768-mK
Materiali usati secondo specifica SCM / Material according to SCM specifications : 1751000TD
Quote senza indicazione di tolleranza, secondo norme di sicurezza / Dimensions without tolerance according to safety standards

| | Firma / Signature | Data / Date |
|---|---|---|
| Ultimo rilascio / Latest release | | |
| Controllato / Checker | | |
| Disegnato / Designed | D.Coltro | 10/04/2015 |

Rugosita' / Roughness': CF3

Peso grezzo/Raw weight (kg): 0 / 0

Smussi / chamfer

Massa / Mass (kg): 41,116

Verniciatura / Painting ( SCM specific ST231DTG ): VER000

Superfice / Surface (m²):

Trattamento Superficiale / Surface Treatment ( SCM specific ST234DTG ):

Trattamento Termico / Heat Treatment ( SCM specific ST234DTG ):

Ricavare da o Stato di fornitura / Based on or State of supply:

Materiale / Material ( SCM specific ST235DTG ): Vedi Tabella

SCM Specifica ST2310DTG

Denominazione / Item Name: GR. MOTORIZZAZIONE VASCA COLLA VC-S4.1

scm group

Scala / Scale: 1:4

Codice / Item ID: 29L0373312F

Rev: 00

Status:

Tav. N. di N.: 1/1

Template version: 15

IL PRESENTE DISEGNO È STATO REALIZZATO SECONDO DISPOSIZIONI DELLA SCM GROUP. IL DISEGNO È PROPRIETÀ DI QUESTA SOCIETÀ CHE SI RISERVA OGNI DIRITTO PER QUANTO CONCERNE LA SUA CONSERVAZIONE, LA RIPRODUZIONE E LA COMUNICAZIONE A TERZI SENZA SUA AUTORIZZAZIONE SCRITTA. THIS DRAWING IS COPYRIGHT. CONFIDENTIAL MATERIAL. DISCLOSURE TO THIRD PARTIES WITHOUT OUR AUTHORISATION IS NOT ALLOWED.

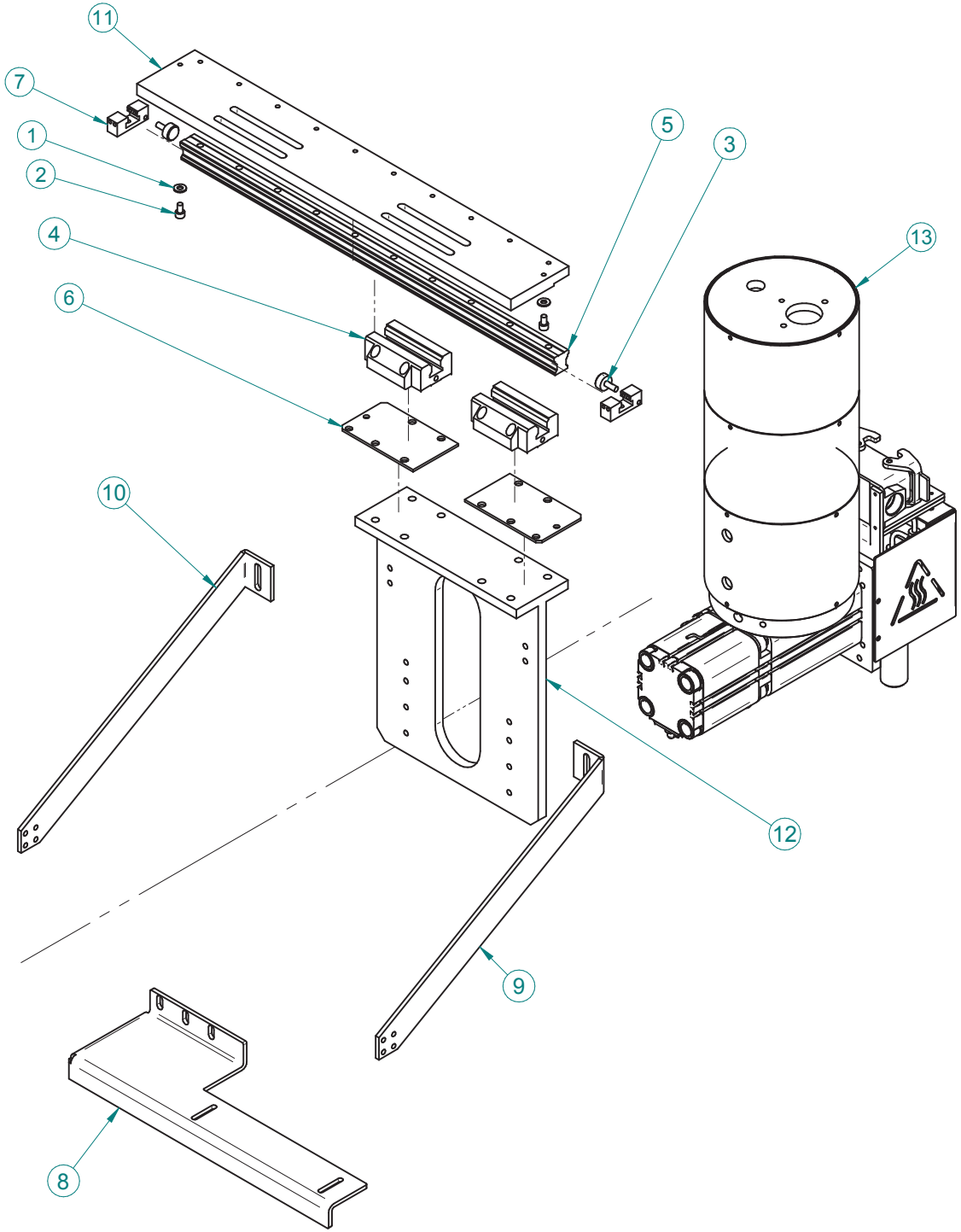


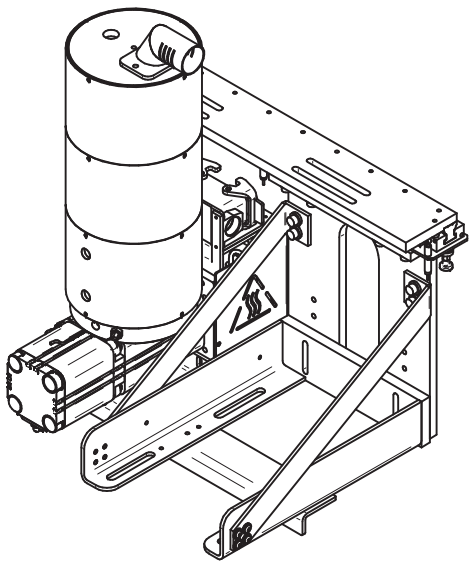

| Pos. | Codice | Descrizione | Q.tà |
|---|---|---|---|
| 1 | 0000305180L | ROSETTA PIANA DI=6.5MM DE=14MM SP=1.5MM BRUN | 2 |
| 2 | 0000309181F | VITE TCEI TF UNI 5931 M6 10MM 8.8 BRUN | 2 |
| 3 | 0000624345G | PUFFER D18 L8.5 G.FIL. M6 16 SH60 8000174235 A+P | 2 |
| 4 | 0000740102C | PATTINO RIC.SFERE 1651-224-20 STAR | 2 |
| 5 | 00L0090473C | ROTAIA RDS R1605-204-31,580 20/9*60/20 BOSCH | 1 |
| 6 | 03L0266954C | LAMIERA 115MM 70MM SP=3MM BLOCCAGGIO PREFUSORE | 2 |
| 7 | 03L0266955E | BLOCCHETTO FINECORSE PREFUSORE | 2 |
| 8 | 03L0297770L | LAMIERA SAGOMATA QMS NEW SU DOPPIO PREFUSORE MD | 1 |
| 9 | 03L0338601A | SQUADRA LA40 H352 SUPPORTO SX PREFUSORE ZANIN | 1 |
| 10 | 03L0338812H | SQUADRA LA40 H352 SUPPORTO DX PREFUSORE ZANIN | 1 |
| 11 | 03L0339852D | PIASTRA 80MM 580MM SUPPORTO PREFUSORE ZANIN | 1 |
| 12 | 05L0338594L | PIASTRA PIASTRA 312 250 SP12 SUPP. PREFUSORE ZANIN | 1 |
| 13 | 29L0225620L | ASS. PREFUSORE QMS-C SLIM 2015 | 1 |

| | | | |
|---|---|---|---|
| scm | **SUPPORTO PREFUSORI SOLUTION MD** | **29L0338560H** | **03** |

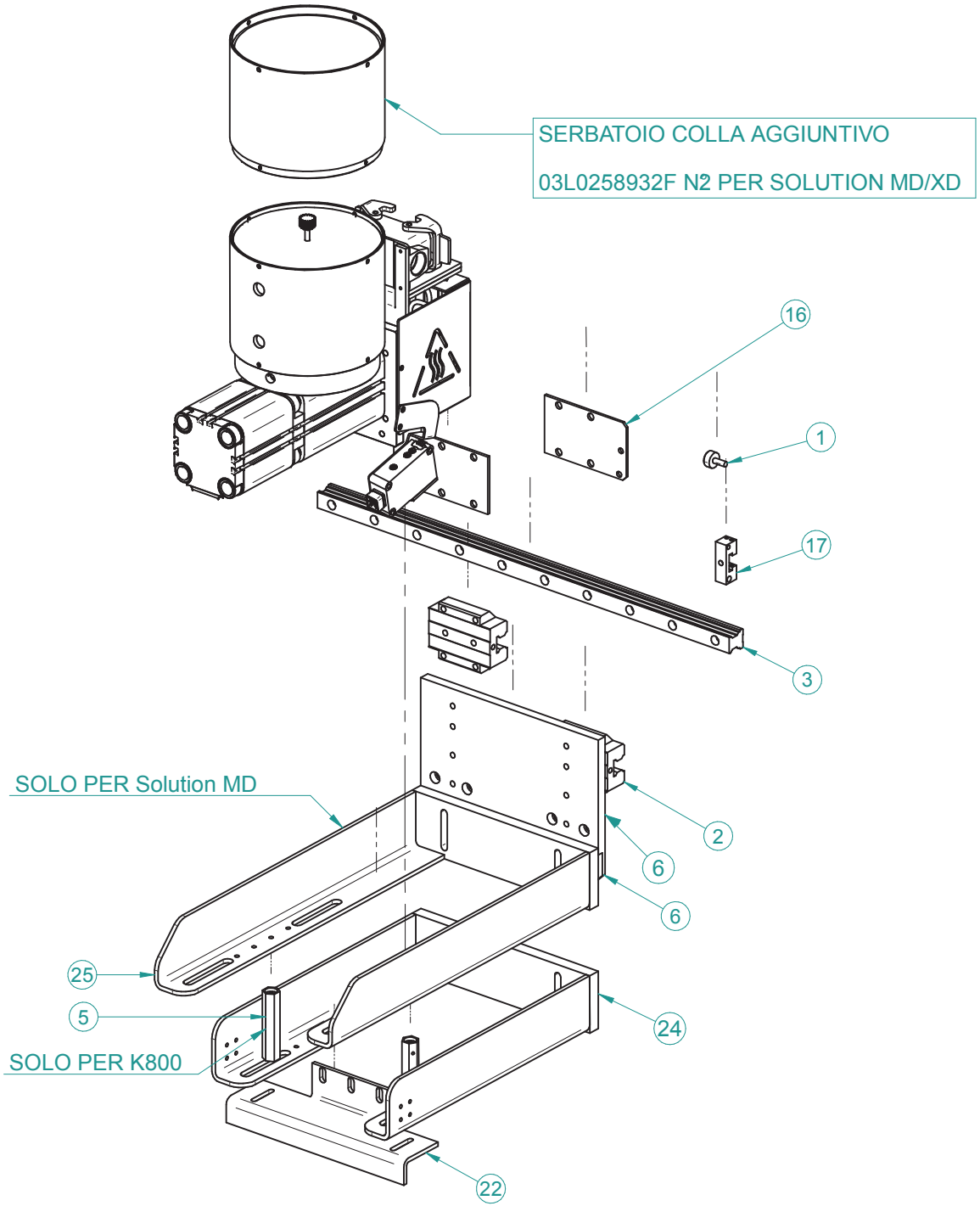


| Pos. | Codice | Descrizione | Q.tà |
|---|---|---|---|
| 1 | 0000624345G | PUFFER D18 L8.5 G.FIL. M6 16 SH60 8000174235 A+P | 1 |
| 2 | 0000740102C | PATTINO RIC.SFERE 1651-224-20 STAR | 1 |
| 3 | 00L0090473C | ROTAIA RDS R1605-204-31,580 20/9*60/20 BOSCH | 1 |
| 4 | 0377040649F | ATTACCO TUBO SCARICO COLLA QMS-C | 1 |
| 5 | 0377050082D | ESAGONO CH=17MM L=82MM | 1 |
| 6 | 03L0237752H | PIASTRA 150 250 SP15 SUPPORTO PREFUSORE ZANIN | 1 |
| 7 | 03L0241550E | STANTUFFO PER CILINDRO D.63 PREFUSORE | 1 |
| 8 | 03L0241551G | FLANGIA TONDA PER STANTUFFO CIL. D.63 PREFUSORE | 1 |
| 9 | 03L0241736A | FLANGIA TONDA A BAIONETTA PER SERBATOIO COLLA | 1 |
| 10 | 03L0241737C | FLANGIA TONDA SERBATOIO COLLA | 1 |
| 11 | 03L0241738E | FLANGIA TONDA SUPPORTO SERBATOIO COLLA | 1 |
| 12 | 03L0258457H | PIASTRA 110MM 100MM SP=12MM SUPPORTO PREFUSORE | 1 |
| 13 | 03L0258916C | DISCO DE=164MM CHIUSURA SERBATOIO COLLA | 1 |
| 14 | 03L0258922E | SERBATOIO COLLA BASE | 1 |
| 15 | 03L0258932F | SERBATOIO COLLA MODULARE | 1 |
| 16 | 03L0266954C | LAMIERA 115MM 70MM SP=3MM BLOCCAGGIO PREFUSORE | 1 |
| 17 | 03L0266955E | BLOCCHETTO FINECORSE PREFUSORE | 1 |
| 18 | 03L0269442L | PIASTRA 100MM 110MM SP=25MM FUSIONE QMS 15 | 1 |
| 19 | 03L0269443B | PIASTRA 100 110 SP50 FORNELLO CENTRALE FUSORE 15 | 1 |
| 20 | 03L0269444D | PIASTRA 100 110 SP20 ISOLANTE FUSORE EVA 15 | 1 |
| 21 | 03L0269876A | LAMIERA SAGOMATA SUPPORTO PREFUSORE 2015 | 1 |
| 22 | 03L0277220H | LAMIERA SAGOMATA SUPPORTO NUOVO PREFUSORE QMS | 1 |
| 23 | 03L0287710A | TUBO DE=30MM DI=18MM L=90MM SCARICO COLLA QMS NEW | 1 |
| 24 | 05L0236468L | SQUADRA SUPPORTO PREFUSORE ZANIN SOLUTION HD | 1 |
| 25 | 05L0278137H | SQUADRA SUPPORTO PREFUSORE ZANIN SOLUTION MD | 1 |
| 26 | 07L0258635E | CILINDRO PNE. 63MM 60MM PREFUSORE 31F2A063A060S | 1 |

scm group | **ASS. PREFUSORE QMS-C SLIM 2015 K800_SOLUTION** | **29L0334731G** | **00**

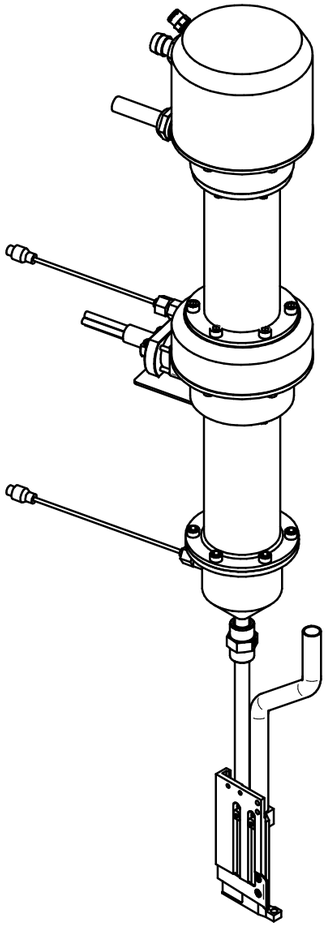

00L0407530F-SIGILLANTE MASTICE REFRATTARIO D2025 BOSTIK

ATTENZIONE: non lasciare mastice all'interno.
Togliere residui a mano con diluente.

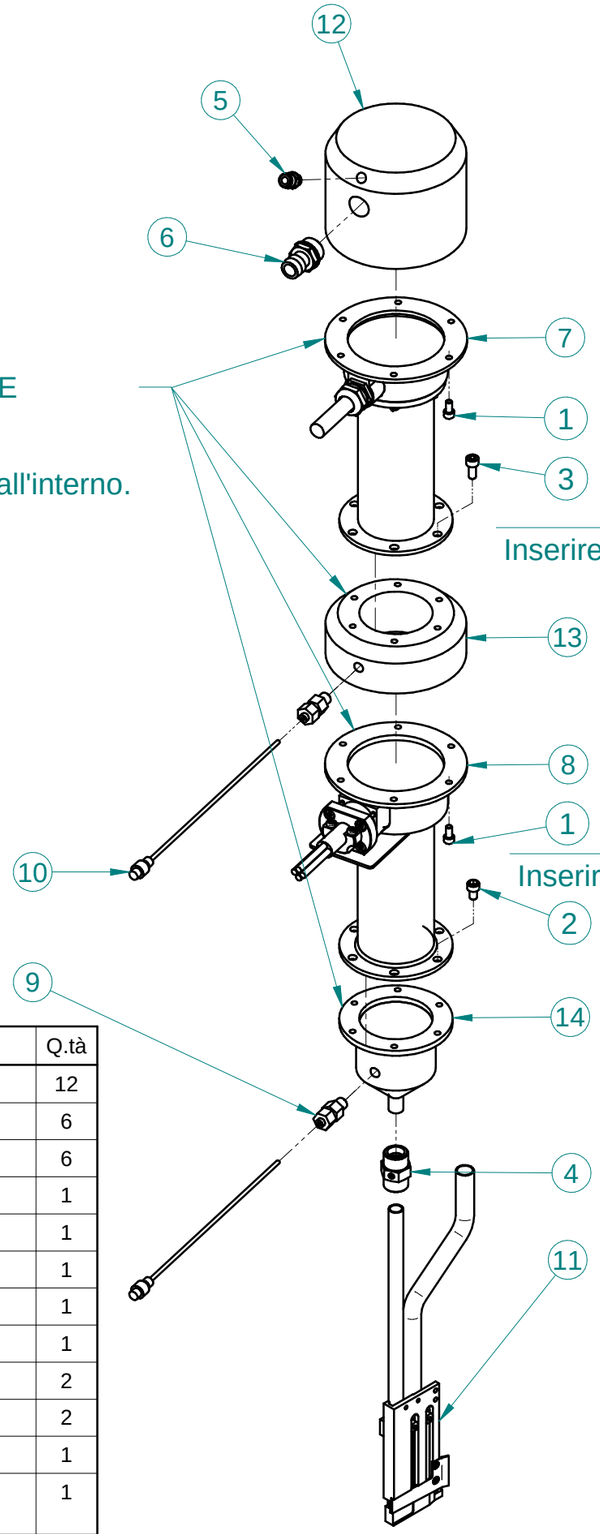


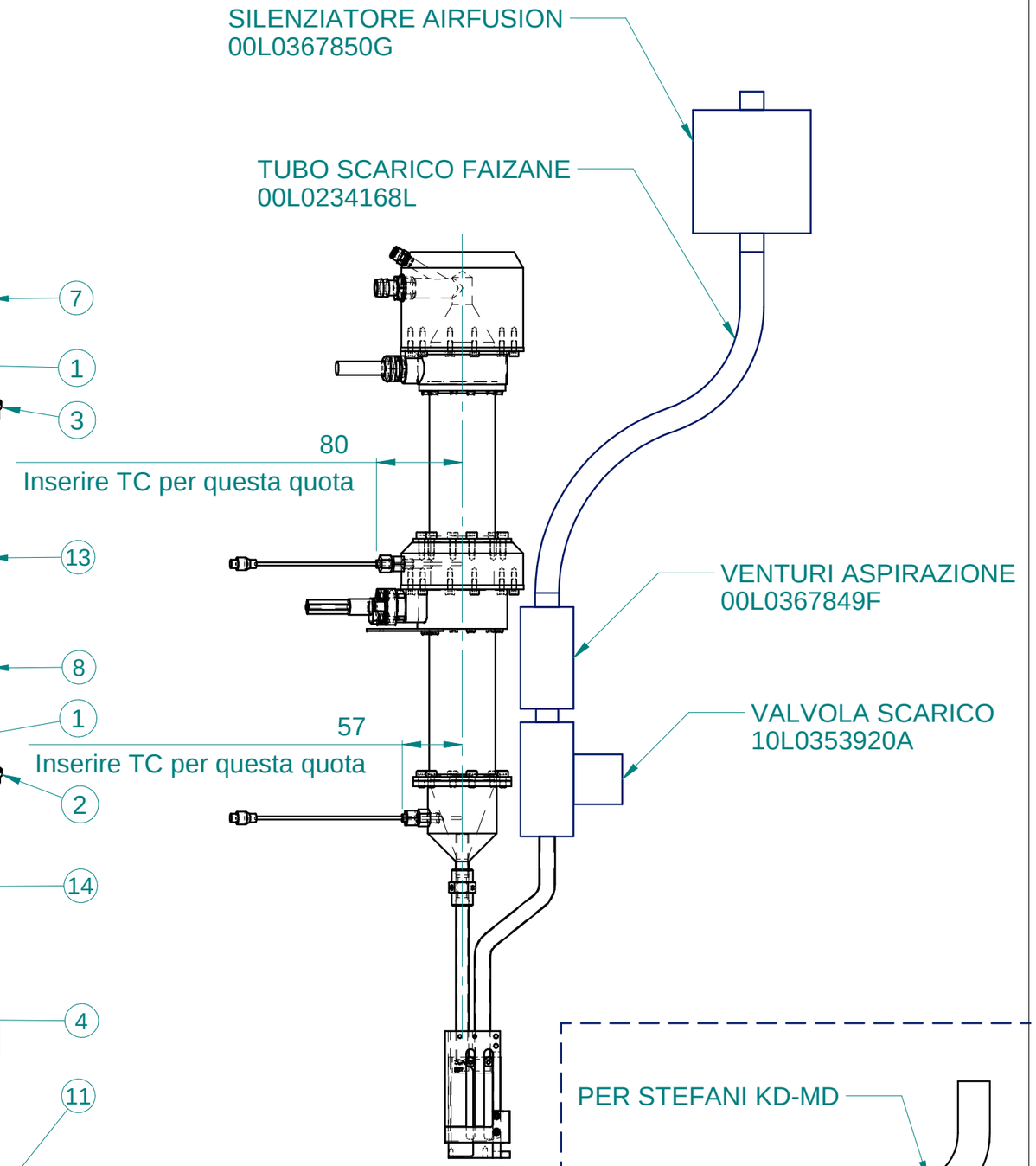


| Pos. | Codice | Descrizione | Q.tà |
|---|---|---|---|
| 1 | 0000309026H | VITE M5 X 10 UNI 5931 TCEI TF INOX | 12 |
| 2 | 0000309095D | VITE M6 X 10 UNI 5931 TCEI TF INOX | 6 |
| 3 | 0000309153G | VITE M6 X 14 8.8 UNI 5931 TCEI TF INOX | 6 |
| 4 | 0001906224D | RACC.DIR.OL.ACC. E12X2 S-103517.1 TN98-S CAST | 1 |
| 5 | 00L0041902D | RAC.RAP DIR G1/8" E6 M F 010618PN/6512 6-1/8CZ | 1 |
| 6 | 00L0042801A | RAC.RESCA DIR G1/2" E17 M F 1191712 PNEUMA | 1 |
| 7 | 00L0296792H | RISCALDAT. 117.551 LEISTE | 1 |
| 8 | 00L0302071E | RISCALDAT. 146.795 LEISTE | 1 |
| 9 | 00L0348459E | RAC.SP. DIR.CIL E3 G1/8" 70/210/001 | 2 |
| 10 | 00L0348542A | TERMOCOPPIA M8MKIN-M3-U-200 OMEGA | 2 |
| 11 | 00L0400132D | UGELLO UGELLO AIRFUSION DUL6220-S021 SCHUGO | 1 |
| 12 | 03L0350599B | FLANGIA TONDA CON FORO CENTRALE INGRESSO LE5000DF | 1 |
| 13 | 03L0350603A | FLANGIA TONDA CON FORO CENTRALE INTERMEDIA LEISTER | 1 |
| 14 | 05L0350611B | FLANGIA TONDA CON FORO CENTRALE USCITA LE5000 DF-R | 1 |

PER STEFANI KD-MD

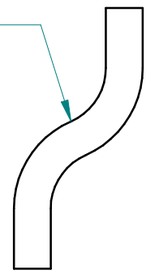

| Pos. | Codice | Descrizione | Q.tà |
|---|---|---|---|
| 1* | 03L0405078B | TUBO DE12 DI10 L85 ALIMENTAZIONE ARIA UGELLO | 1 |

scm group

**ASSIEME GRUPPO AIRFUSION 15 SCM**

**29L0347300H** | **00**

| | VC-S4 | PIANETTO (ELEMENTI) - (p.12,11,2014)<br>TABLE (ELEMENTS) - PLAN (ELEMENTS)<br>TISCH (ELEMENTE) - MESA (ELEMENTOS) | G052300060 |
|---|---|---|---|

| N | P | C | CODICE | Q.TY | DENOMINAZIONE | DESCRIPTION | DESIGNATION | BEZEICHNUNG | DENOMINACION |
|---|---|---|---|---|---|---|---|---|---|
| | 01.01.1900 -> 01.01.3000 | | | | Note: ----- | | | | |
| | 1 | | 0000301315C | 2.00 | DADO M8 | NUT | ECROU | MUTTER | TUERCA |
| | 2 | | 0000305242B | 4.00 | ROSETTA 8,5X18,0X1,5 | WASHER | RONDELLE | UNTERLEGSCHEIBE | ARANDELA |
| | 3 | | 0000301301C | 2.00 | DADO M8 | NUT | ECROU | MUTTER | TUERCA |
| | 4 | | 0377040674H | 2.00 | COLONNA SOSTEGNO PIANETTO | COLUMN | COLONNE | STÄNDER | COLUMNA |
| | 5 | | 0000619457H | 1.00 | LEVA A RIPRESA M6 | RELEASE LEVER | LEVIER A REPRISE | RÜCKZUGHEBEL | PALANCA REPRODUCTORA |
| | 6 | | 0533704000C | 1.00 | GUIDA LASTRA | GUIDE | GUIDE | FÜHRUNG | GUÍA |
| | 7 | | 0330970504E | 1.00 | COLONNA | COLUMN | COLONNE | STÄNDER | COLUMNA |
| | 8 | | 0000304361C | 2.00 | VITE SENZA TESTA M12X10 | GRUB SCREW | VIS SANS TETE | MADENSCHRAUBE | TORNILLO SIN CABEZA |
| | 9 | | 0377050626L | 1.00 | BLOCCHETTO GUIDABORDO | BLOCK | BLOC | BLOCK | BLOQUE |
| | 10 | | 0000306026E | 2.00 | SPINA CILINDRICA 6X10 | CYLINDRICAL PIN | GOUPILLE CYLINDRIQUE | ZYLINDERSTIFT | CLAVIJA CILINDRICA |
| | 11 | | 0000619782G | 1.00 | POMOLO M6 | BALL GRIP | POIGNÉE | DREHKNOPF | POMO |
| | 12 | | 0000301181G | 4.00 | DADO M6 | NUT | ECROU | MUTTER | TUERCA |
| | 13 | | 0000302043F | 1.00 | VITE SENZA TESTA M6X100 | GRUB SCREW | VIS SANS TETE | MADENSCHRAUBE | TORNILLO SIN CABEZA |
| | 14 | | 0000644260A | 2.00 | ANELLO ELAST. SICUR. 12,0 | RETAINING SPRING RING | ANNEAU RESSORT SECURITE | SICHERUNGSRING | ANILLO DE SEGURIDAD |
| | 15 | | 0375040674D | 2.00 | RUOTINO FOLLE 21X12X60 | SMALL WHEEL | PETITE ROUE | RÄDCHEN | RUEDA |
| | 16 | | 0375060137L | 2.00 | PERNO RUOTINO | PIN | PIVOT | ZAPFEN | PERNO |
| | 17 | | 0000310182A | 1.00 | VITE M6X14 | SCREW | VIS | SCHRAUBE | TORNILLO |
| | 18 | | 0377050692H | 1.00 | COLONNA SOSTEGNO PIANETTO | COLUMN | COLONNE | STÄNDER | COLUMNA |
| | 19 | | 0000309183A | 1.00 | VITE M6X20 | SCREW | VIS | SCHRAUBE | TORNILLO |
| | 20 | | 0001902063G | 1.00 | RUBINETTO STANTUFFO 1/8 | TAP | ROBINET | HAHN | GRIFO |
| | 21 | | 0335561230H | 1.00 | BLOCCHETTO | BLOCK | BLOC | BLOCK | BLOQUE |
| | 22 | | 0335560213B | 1.00 | SOFFIATORE | BLOWER | SOUFFLEUR | BLASDÜSE | SOPLADOR |
| | 23 | | 0000309005D | 2.00 | VITE M4X16 | SCREW | VIS | SCHRAUBE | TORNILLO |
| | 24 | | 0377050695E | 1.00 | PIASTRINA PER GUIDABORDO | SMALL PLATE | PLAQUETTE | PLÄTTCHEN | PLAQUETA |
| | 25 | | 0377050694C | 1.00 | COLONNA PER GUIDABORDO | COLUMN | COLONNE | STÄNDER | COLUMNA |
| | 26 | | 0000309247G | 1.00 | VITE M8X30 | SCREW | VIS | SCHRAUBE | TORNILLO |
| | 27 | | 0000307555H | 1.00 | SPINA CILINDRICA 3X16 | CYLINDRICAL PIN | GOUPILLE CYLINDRIQUE | ZYLINDERSTIFT | CLAVIJA CILINDRICA |
| | 28 | | 0377050693A | 1.00 | GUIDABORDI | EDGE-GUIDE | GUIDE-CHANTS | KANTENFÜHRER | GUÍA CANTO |
| | 29 | | 0000619457H | 1.00 | LEVA A RIPRESA M6 | RELEASE LEVER | LEVIER A REPRISE | RÜCKZUGHEBEL | PALANCA REPRODUCTORA |
| | 30 | | 0377040966H | 1.00 | COLONNA SOSTEGNO PIANETTO | COLUMN | COLONNE | STÄNDER | COLUMNA |
| | 31 | | 0000619455D | 2.00 | LEVA A RIPRESA M6 | RELEASE LEVER | LEVIER A REPRISE | RÜCKZUGHEBEL | PALANCA REPRODUCTORA |
| | 32 | | 0377050200E | 1.00 | PERNO D.12X360 | PIN | PIVOT | ZAPFEN | PERNO |
| | 33 | | 0377050199C | 1.00 | CROCIERA D.20X45 | CROSS | CROISILLON | KREUZ | CRUCETA |

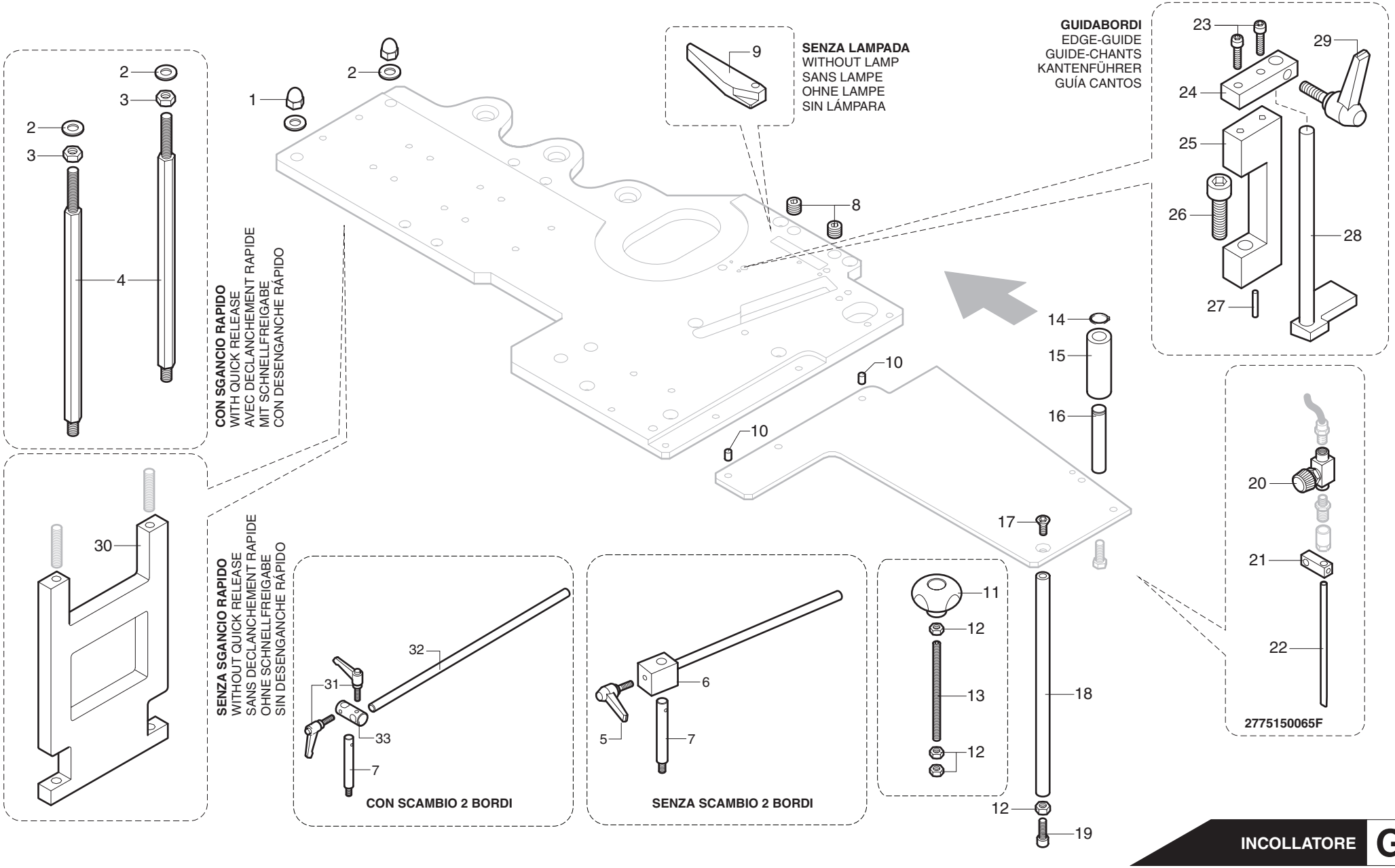


| | | | |
|---|---|---|---|
| | VC-S4 | PIANETTO (ELEMENTI) - (01.01.1900 -> - p.10,05,2016)<br>TABLE (ELEMENTS) - PLAN (ELEMENTS)<br>TISCH (ELEMENTE) - MESA (ELEMENTOS) | G052300060 |

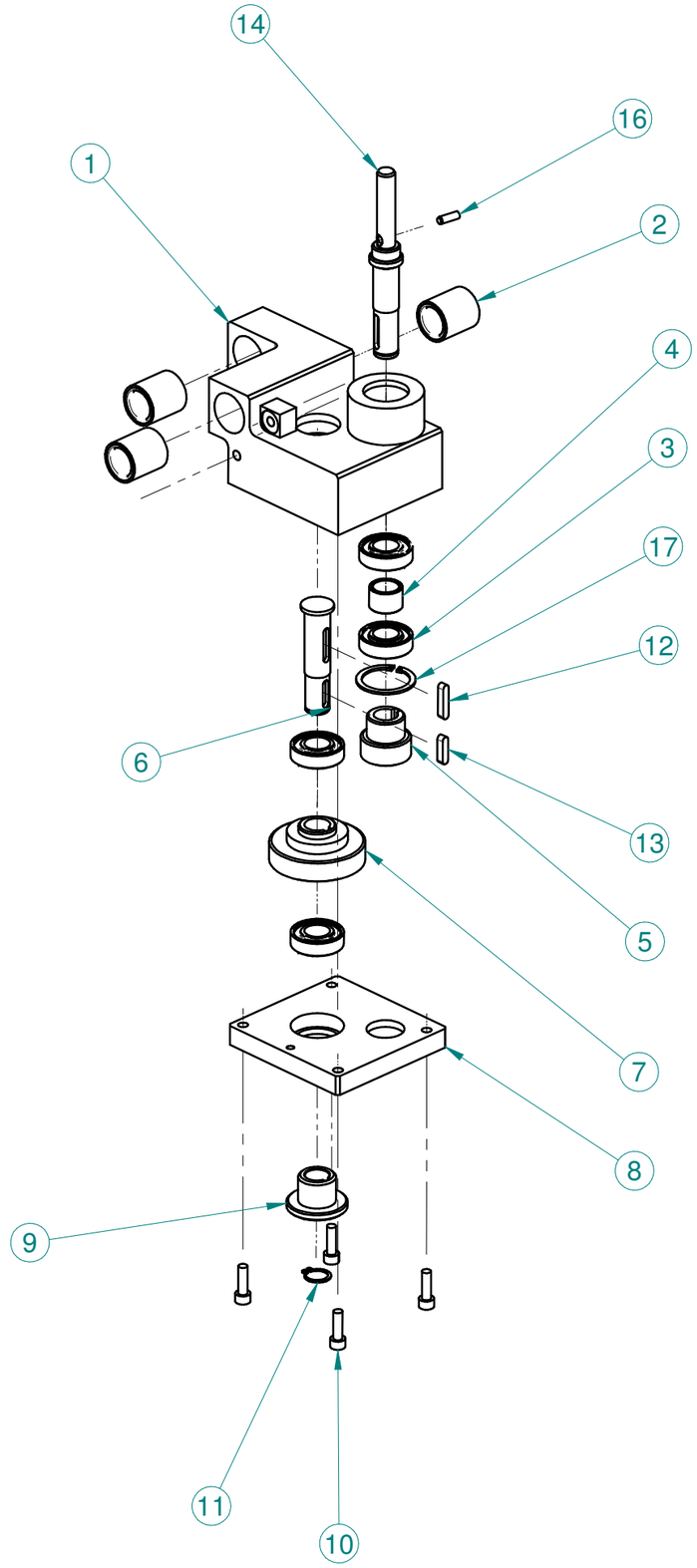


| Numero oggetto | Numero documento | Titolo | Quantità |
|---|---|---|---|
| 1 | 0377040655H | CARRELLO MOBILE RULLO SPILLI VC-1000 | 1 |
| 2 | 0000613595D | MANICOTTO A SFERE 20X28X30 KH P INA | 3 |
| 3 | 0000606045H | CUSC.RAD.RIG.SFERE 1C 17MM 35MM 10MM 2RS 6003 SKF | 4 |
| 4 | 0377040263F | DISTANZIALE DI=17.2 DE=22 H=15 | 1 |
| 5 | 0377040261B | PIGNONE Z=20 M=1.5 DE=33 DP=30 L=30 | 1 |
| 6 | 0377040264H | PERNO MOVIMENTAZIONE RULLO A SPILLI VC 600 | 1 |
| 7 | 0377040262D | PIGNONE Z=40 M=1.5 DE=63 DP=60 L=28.5 | 1 |
| 8 | 0377040656A | PIASTRA 100 103 SP14 COP.TRASM.RULLO SPI | 1 |
| 9 | 0377080038H | PIGNONE 3/8" 7/32" Z=12 D16L5X24 25 | 1 |
| 10 | 0000309183A | VITE M6X20 BRUN | 4 |
| 11 | 0000644264L | ANELLO 16,0 UNI 7435 EL.DI SICUR ALB. | 1 |
| 12 | 0000645092E | LINGUETTA 5X5 X 25 A ARROTONDATA UNI 6604 | 1 |
| 13 | 0000645048C | LINGUETTA 5X5 X 20 A ARROTONDATA UNI 6604 | 1 |
| 14 | 03L0288987L | ALBERO L=135MM RULLO DI CARICO APPLICAZIONE SGP | 1 |
| 16 | 0000307016E | SPINA 5 X 16 A UNI 6364 CILINDR.TEMP. | 1 |
| 17 | 0000644038A | ANELLO 37,0 UNI 7437 EL.DI SICUR FORO | 1 |

scm

**GR. MOVIMENTAZIONE RULLO DI TRASCINAMENTO** | **2777040418G** | **01**

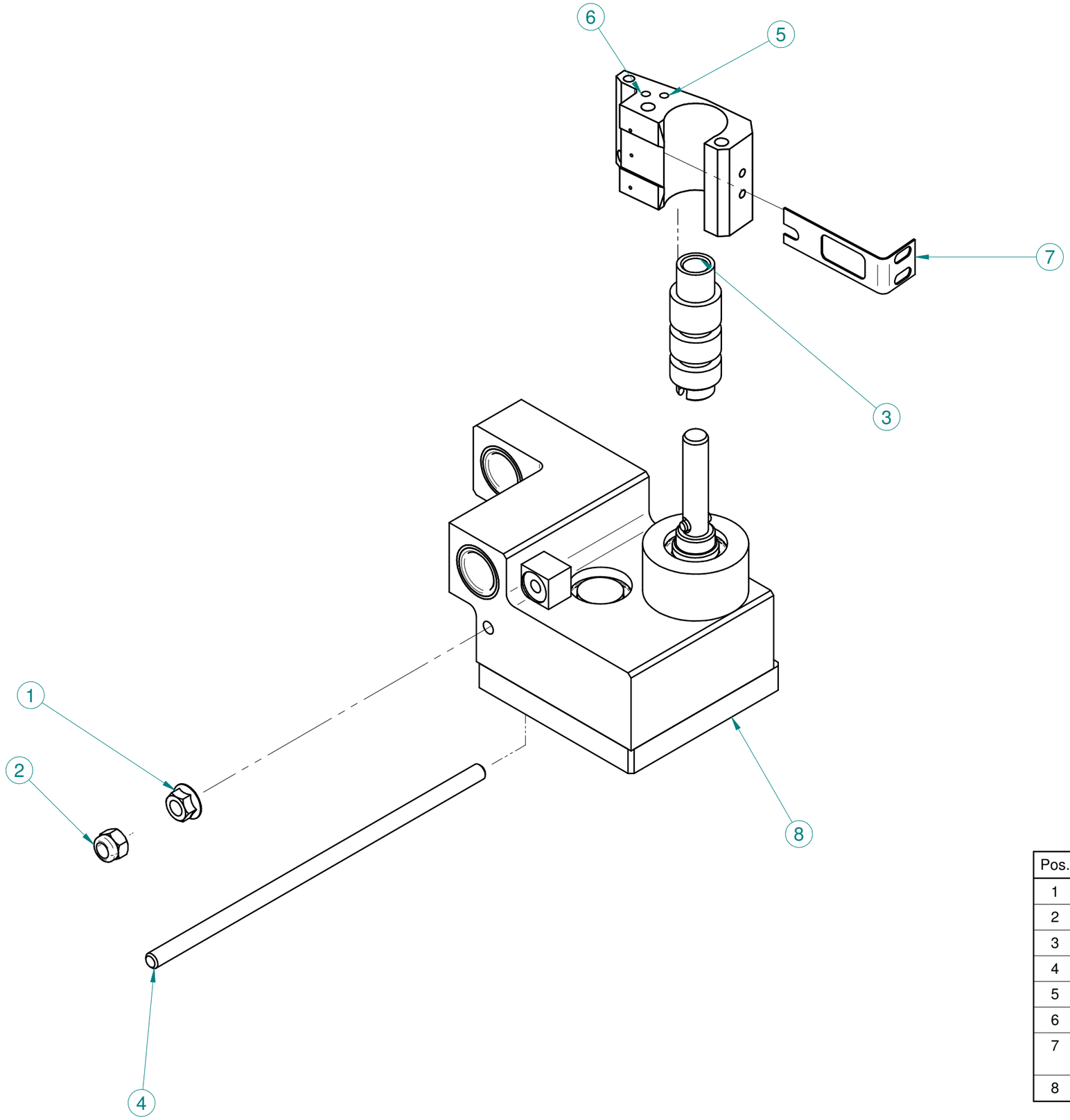


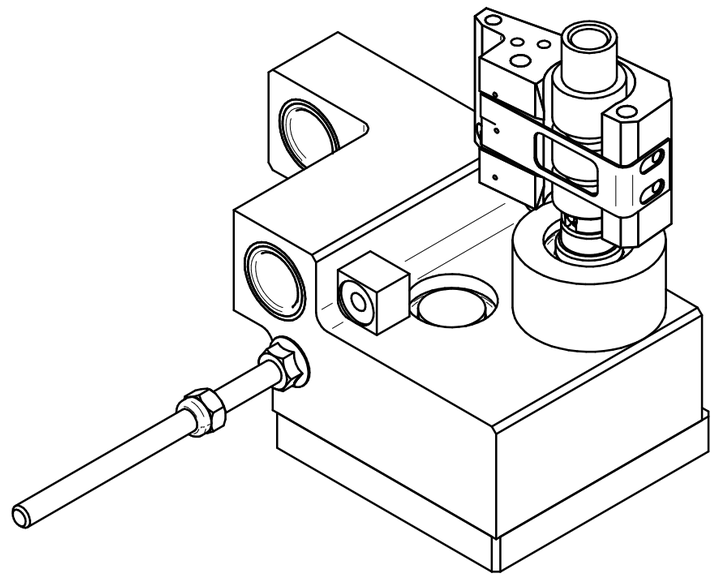

| Pos. | Codice | Descrizione | Q.tà |
|---|---|---|---|
| 1 | 0000301158L | DADO M8 6S DIN 6923 ES.FLANG TROP ZIGR. | 1 |
| 2 | 0000301303G | DADO ES.NORM.AUTOF. UNI7473 M8 6S ZINC | 1 |
| 3 | 0375041808A | RULLO ZIGRINATO VC34 | 1 |
| 4 | 0377040626G | BARRA FILETTATA 8 220 | 1 |
| 5 | 0377050065H | CORPO PROTEZIONE RULLO A SPILLI VC 600 SX | 1 |
| 6 | 03L0297800D | CORPO PROTEZIONE RULLO A SPILLI VC 600 SX | 1 |
| 7 | 03L0405961E | LAMINA L=64MM LA=20MM SP=0.8MM GUIDABORDO VC/S4 | 1 |
| 8 | 2777040418G | GR. MOVIMENTAZIONE RULLO DI TRASCINAMENTO | 1 |

scm

**RULLO A SPILLI VC 800 HP**

**29L0463718G** **00**

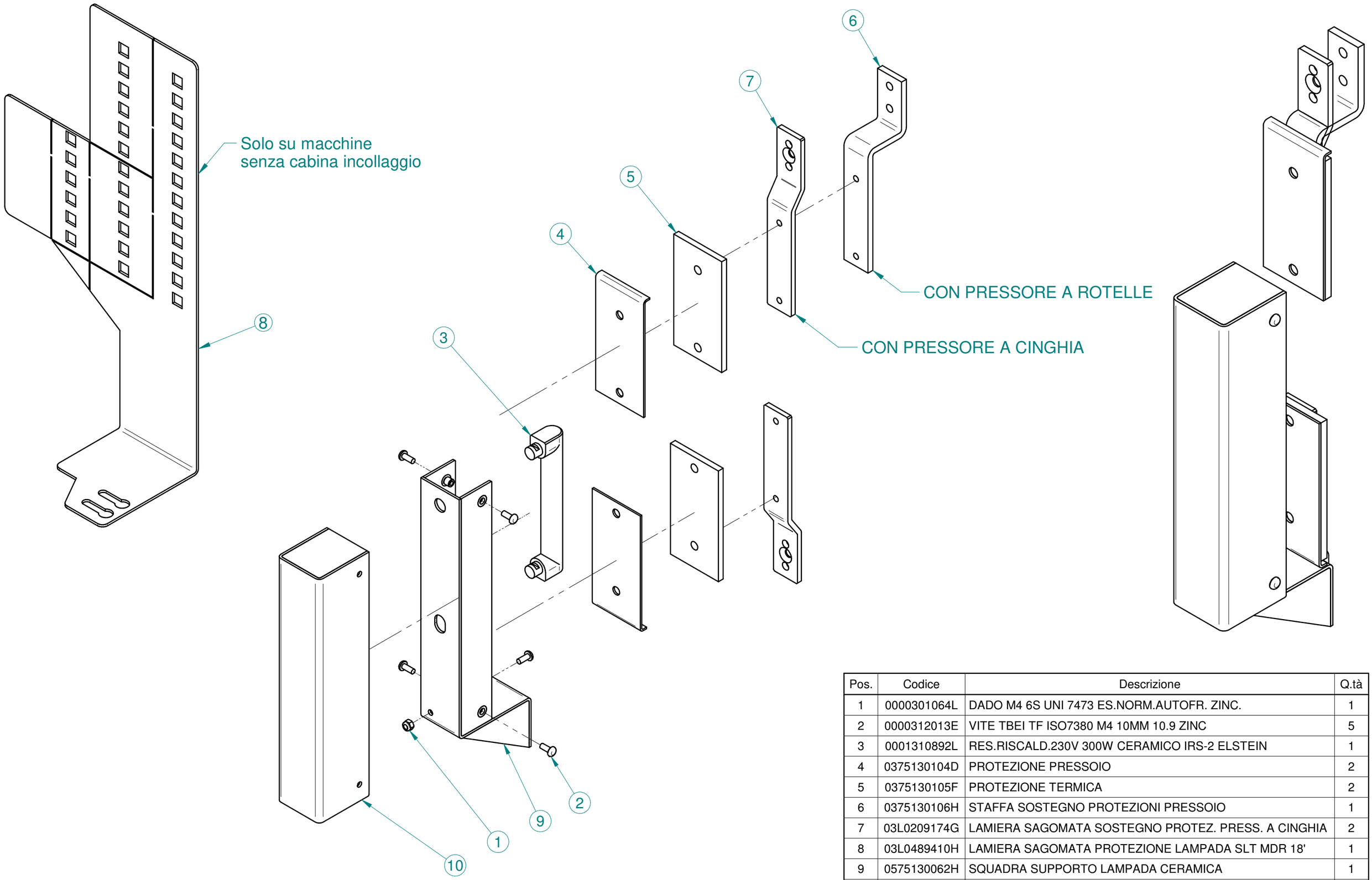


| Pos. | Codice | Descrizione | Q.tà |
|---|---|---|---|
| 1 | 0000301064L | DADO M4 6S UNI 7473 ES.NORM.AUTOFR. ZINC. | 1 |
| 2 | 0000312013E | VITE TBEI TF ISO7380 M4 10MM 10.9 ZINC | 5 |
| 3 | 0001310892L | RES.RISCALD.230V 300W CERAMICO IRS-2 ELSTEIN | 1 |
| 4 | 0375130104D | PROTEZIONE PRESSOIO | 2 |
| 5 | 0375130105F | PROTEZIONE TERMICA | 2 |
| 6 | 0375130106H | STAFFA SOSTEGNO PROTEZIONI PRESSOIO | 1 |
| 7 | 03L0209174G | LAMIERA SAGOMATA SOSTEGNO PROTEZ. PRESS. A CINGHIA | 2 |
| 8 | 03L0489410H | LAMIERA SAGOMATA PROTEZIONE LAMPADA SLT MDR 18' | 1 |
| 9 | 0575130062H | SQUADRA SUPPORTO LAMPADA CERAMICA | 1 |
| 10 | 0575130063A | CARTER CHIUSURA SUPP. LAMPADA CERAMICA | 1 |

scm group

**ASS. LAMPADA CERAMICA RISCALDO PANNELLO**

**0975130028F** **01**

| | VC-S4 | FOTOCELLULA (PRESENZA BORDO) - (p.10,05,2016)<br>PHOTOCELL (EDGE PRESENCE) - CELLULE PHOTOELECTRIQUE (PRESENCE CHANT)<br>FOTOZELLE (VORHANDENSEIN KANTE) - FOTOCÉLULA (PRESENCIA CANTO) | G052600060 |
|---|---|---|---|

| N | P | C | CODICE | Q.TY | DENOMINAZIONE | DESCRIPTION | DESIGNATION | BEZEICHNUNG | DENOMINACION |
|---|---|---|---|---|---|---|---|---|---|
| | 01.01.1900 -> 01.01.3000 | | | | Note: ----- | | | | |
| | 1 | | 0001349424D | 2.00 | GUAINA METALLICA 6X8 | METALLIC CLADDING | GAINE MÉTALLIQUE | METALLHUELLE | REVESTIMIENTO METÁLICO |
| | 2 | | 0001349991F | 1.00 | CAVO FIBRA OTTICA K6 WEN | CABLE | CABLE | KABEL | CABLE |
| | 3 | | 0001346460F | 1.00 | LENTE L3-TA02 | LENS | LENTILLE | LINSE | LENTE |
| | 4 | | 0000301153H | 4.00 | DADO M6X0,75 | NUT | ECROU | MUTTER | TUERCA |
| | 5 | | 0375041830F | 1.00 | TUBO PORTA FIBRA OTTICA | TUBE | TUYAU | ROHR | TUBO |
| | 6 | | 0377040781E | 1.00 | TUBO PORTA FIBRA L=40 | TUBE | TUYAU | ROHR | TUBO |
| | 7 | | 0377040726L | 1.00 | BLOCCHETTO PER FIBRA OTT. | BLOCK | BLOC | BLOCK | BLOQUE |
| | 8 | | 0000307555H | 1.00 | SPINA CILINDRICA 3X16 | CYLINDRICAL PIN | GOUPILLE CYLINDRIQUE | ZYLINDERSTIFT | CLAVIJA CILINDRICA |
| | 9 | | 0000309186G | 1.00 | VITE M6X35 | SCREW | VIS | SCHRAUBE | TORNILLO |
| | 10 | | 0001349990D | 1.00 | AMPLIFICATORE | AMPLIFIER | AMPLIFICATEUR | VERSTÄRKER | AMPLIFICADOR |

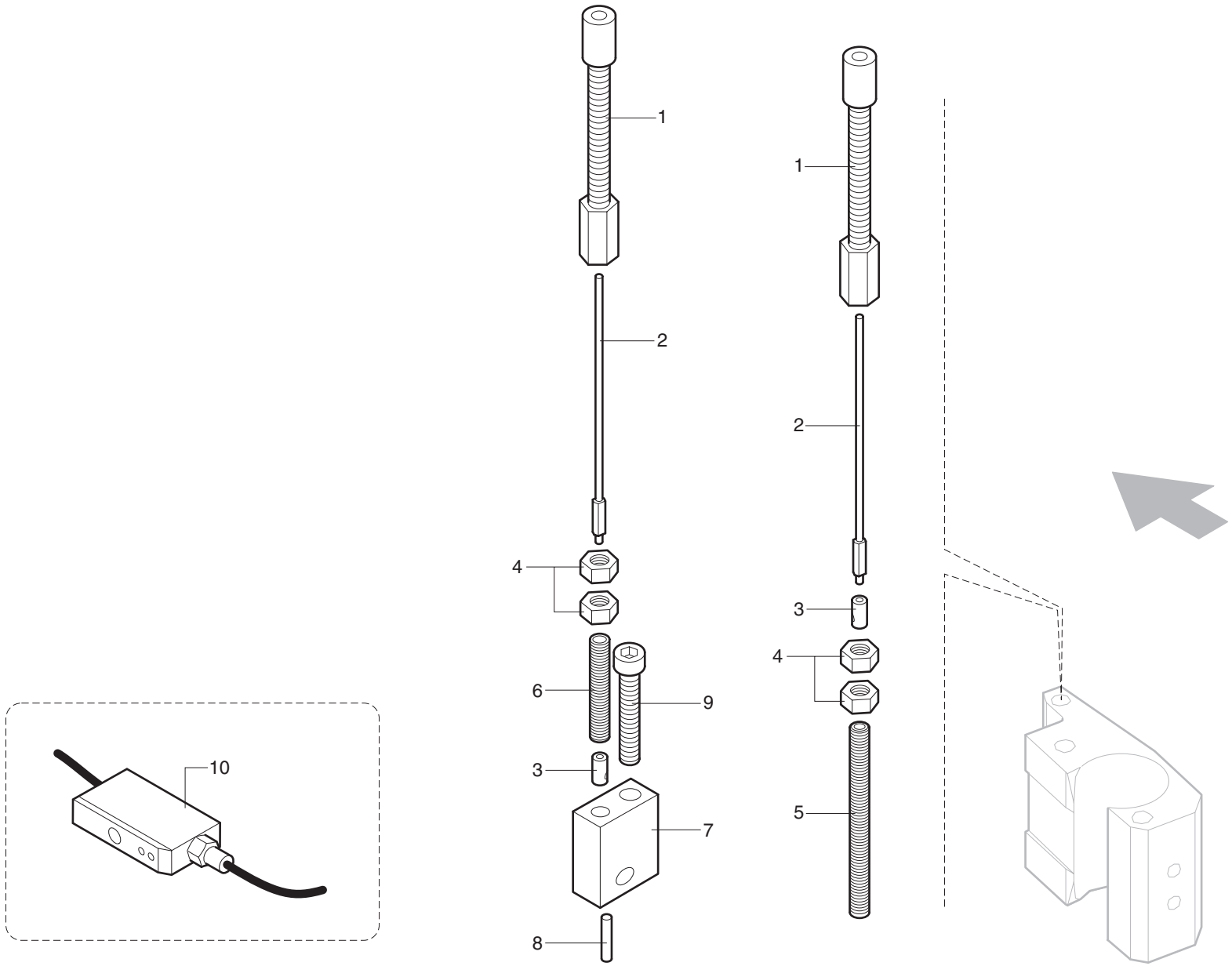


INCOLLATORE **G**

| | | | |
|---|---|---|---|
| | **VC-S4** | **FOTOCELLULA (PRESENZA BORDO) - (01.01.1900 -> - p.10,05,2016)**<br>**PHOTOCELL (EDGE PRESENCE) - CELLULE PHOTOELECTRIQUE (PRESENCE CHANT)**<br>**FOTOZELLE (VORHANDENSEIN KANTE) - FOTOCÉLULA (PRESENCIA CANTO)** | **G052600060** |

| Pos. | Codice | Descrizione | Q.tà |
|---|---|---|---|
| 1 | 0000301070B | DADO M5 6S UNI 5588 ES.NORM. ZINC | 1 |
| 2 | 0000305106D | ROSETTA 4,5 X 12,0 X 1 BRUN | 2 |
| 3 | 0000305156L | ROSETTA DENT SCHNORR DI4.3 DE7 SP0.5 ZINC SCHNOR | 4 |
| 4 | 0000306062A | SPINA ELAST. DIR.PES ISO 8752 D=3MM L=12MM | 1 |
| 5 | 0000307194B | SPINA 6 X 16 A UNI 6364 CILINDR.TEMP. | 2 |
| 6 | 0000309063F | VITE M4 X 20 8.8 UNI 5931 TCEI TF BRUN | 5 |
| 7 | 0000309524E | VITE M5 X 6 8.8 UNI 5931 TCEI TF ZINC | 1 |
| 8 | 0000613258L | ROTELLA A RULLINI 8X12X22 HFL INA | 1 |
| 9 | 0000619834H | VOLANT. ZIGRINATO M5 SENZA PERNO H765-15 BOTECO | 1 |
| 10 | 0000644256C | ANELLO 8,0 UNI 7435 EL.DI SICUR ALB. | 1 |
| 11 | 0001904604H | MANICOTTO MM 1/8 ACC. STE 006 M.W. | 1 |
| 12 | 00L0042261D | RAC.RAP L G1/8" E6 M F 7522 6-1/8 CAMOZZ | 1 |
| 13 | 00L0042951H | MANIC. G1/8" G1/8" F F 2543 1/8CZ CAMOZZ | 1 |
| 14 | 00L0043130G | RACC.A L G1/8" G1/8" M F 11018PN/2020 1/8-1/8CZ | 1 |
| 15 | 0337420168A | PIATTO 30X5 L290 GUIDA LASTRA | 1 |
| 16 | 0337420185F | BARRA FILETTATA 5 140 BRUN | 1 |
| 17 | 0377040764L | PERNO D=17MM L=41.5MM X RUOTA LIBERA PREMIRIMESSO | 1 |
| 18 | 0377040765B | RULLO L=35.5MM D=18MM ANTIRITORNO | 1 |
| 19 | 0377050547B | CORPO SUPPORTO RULLINO PREMIRIMESSO | 1 |
| 20 | 03L0395226E | SQUADRA LA=60MM H=20MM PREMIRIMESSO VCS4.1 | 1 |
| 21 | 05L0362430B | SQUADRA PROL. X MASSELLO/STRISCE INC. VC/S4+RAFFR. | 1 |
| 22 | 0769927032B | CIL.PNE.SCM 32MM 130MM PNE CAG32-130 | 1 |

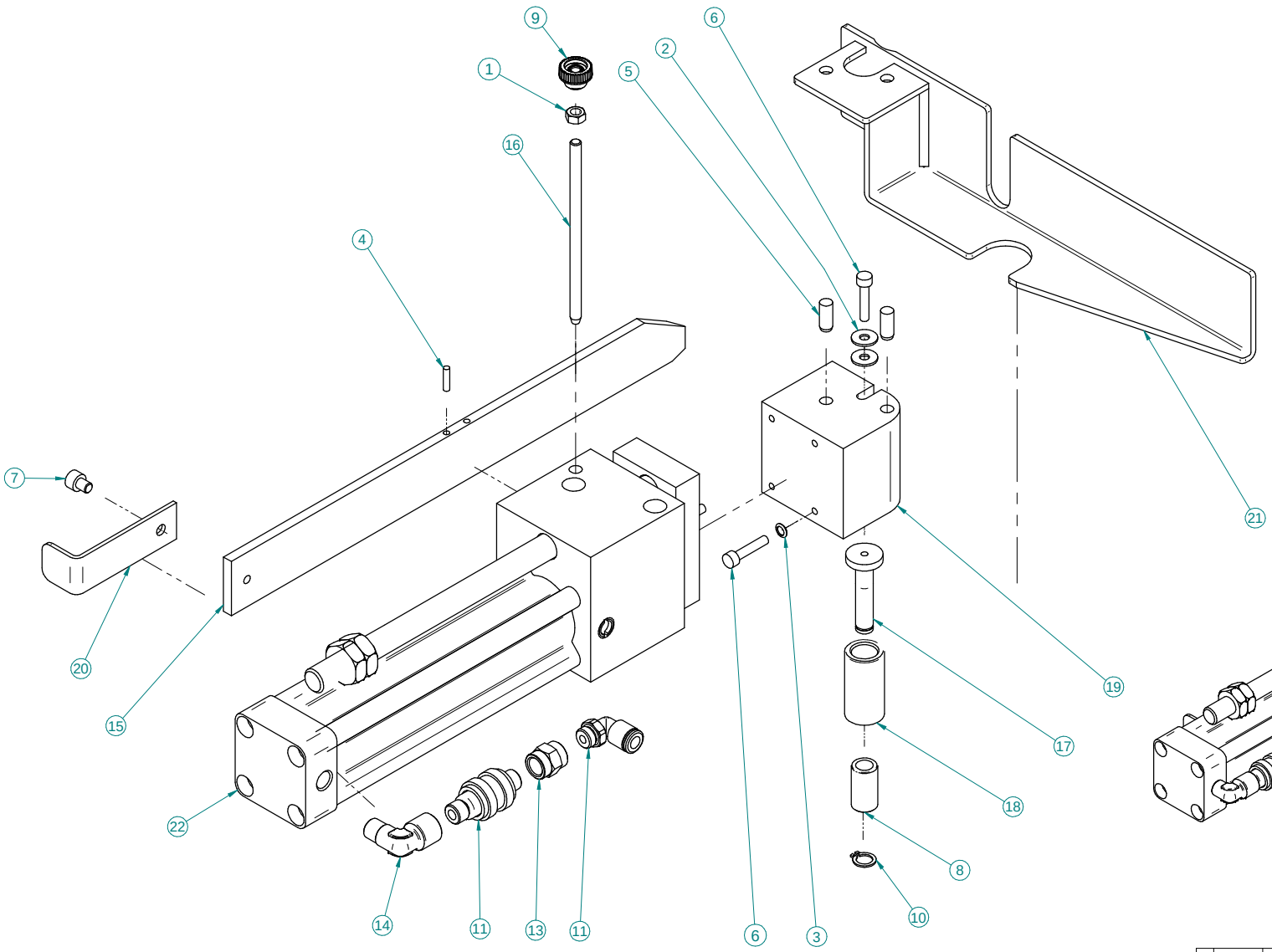


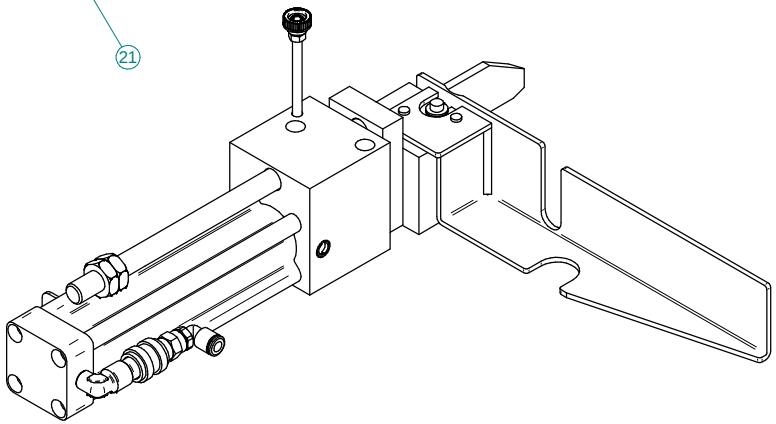

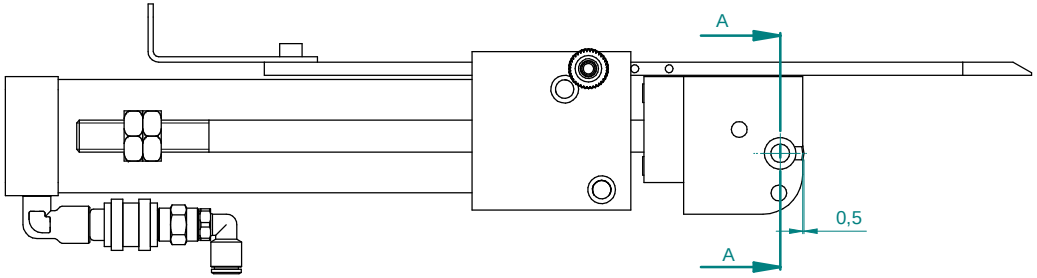


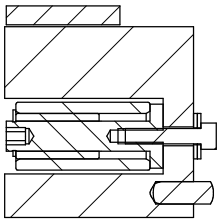

SEZIONE A-A
1:1

| Rev | Data / Date | Firma / Signature | Descrizione ultima modifica / Last change description | N° Modifica / Change ID |
|---|---|---|---|---|
| 03 | 11/09/2017 | Maccà I. | Modificato 0769927032B rev. 8 | CN15137 |
| 02 | 01/08/2017 | N.Gianesini | Modificata vite | CN14807 |
| 01 | 12/07/2017 | N.Gianesini | Aggiunti/modificati componenti | CN13922 |

Caratteristiche tecniche non evidenziate secondo istruzione operativa SCM GROUP : IO 23/1DTG
Specifications not shown according to SCM GROUP operation instruction : IO 23/1DTG
Strutture saldate secondo specifica SCM / Welded according to SCM specific : ST232DTG
Rulaori secondo specifica SCM / Meagers second SCM specific : ST232DTG

Quote senza indicazione di tolleranza, grado di precisione Shares without indication of tolerance, accuracy : **SCM Specifica ST2310DTG**

| | Firma / Signature | Data / Date | Rugosita' / Roughness' |
|---|---|---|---|
| Ultimo rilascio Latest release | | | |
| Controllato Checker | | | |
| Disegnato Designed | D.Pornaro | 18/05/2017 | |

CF3 — Smussi / chamfer: 0 / 0

Peso grezzo/Raw weight (kg): Errore: Nessun riferimento

Massa / Mass (kg): 999,389

Verniciatura / Painting ( SCM specific ST231DTG ): VER000 — Errore: Nessun riferim

Superfice / Surface (m²)

Trattamento Superficiale / Surface Treatment ( SCM specific ST234DTG ): Errore: Nessun riferimento

Trattamento Termico / Heat Treatment ( SCM specific ST234DTG ): Errore: Nessun riferimento

Ricavare da o Stato di fornitura / Based on or State of supply: Errore: Nessun riferimento

Materiale / Material ( SCM specific ST235DTG ): Vedi Tabella

scm group

Denominazione / Item Name: **PREMIRIMESSO VC-S4.1**

Scala / Scale: 1:1,4 | Codice / Item ID: 29L0382538G | Rev: 04 | Status | Tav. N. di N.: 1/2

Template version : 14

CI RISERVIAMO A TERMINI DI LEGGE LA PROPRIETA' DI QUESTO DISEGNO CON DIVIETO DI RENDERLO COMUNQUE NOTO A TERZI SENZA LA NOSTRA PREVENTIVA APPROVAZIONE. / THIS DRAWING IS SCM-PROPERTY. COPYRIGHTED MATERIAL DISCLOSURE TO THIRD PARTIES WITHOUT OUR AUTHORISATION IS EXPLICITLY FORBIDDEN.

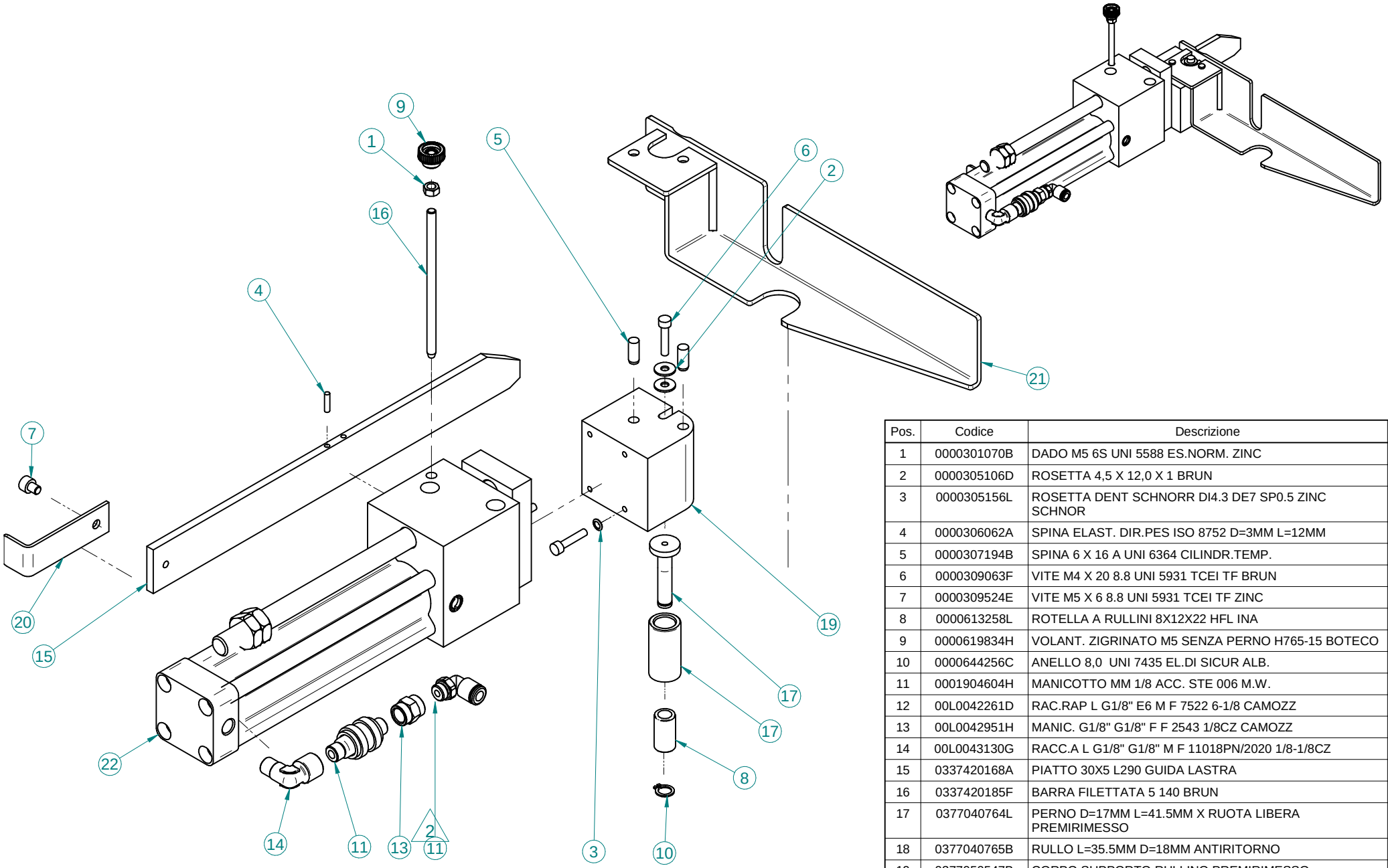


| Pos. | Codice | Descrizione | Q.tà |
|---|---|---|---|
| 1 | 0000301070B | DADO M5 6S UNI 5588 ES.NORM. ZINC | 1 |
| 2 | 0000305106D | ROSETTA 4,5 X 12,0 X 1 BRUN | 2 |
| 3 | 0000305156L | ROSETTA DENT SCHNORR DI4.3 DE7 SP0.5 ZINC SCHNOR | 4 |
| 4 | 0000306062A | SPINA ELAST. DIR.PES ISO 8752 D=3MM L=12MM | 1 |
| 5 | 0000307194B | SPINA 6 X 16 A UNI 6364 CILINDR.TEMP. | 2 |
| 6 | 0000309063F | VITE M4 X 20 8.8 UNI 5931 TCEI TF BRUN | 5 |
| 7 | 0000309524E | VITE M5 X 6 8.8 UNI 5931 TCEI TF ZINC | 1 |
| 8 | 0000613258L | ROTELLA A RULLINI 8X12X22 HFL INA | 1 |
| 9 | 0000619834H | VOLANT. ZIGRINATO M5 SENZA PERNO H765-15 BOTECO | 1 |
| 10 | 0000644256C | ANELLO 8,0 UNI 7435 EL.DI SICUR ALB. | 1 |
| 11 | 0001904604H | MANICOTTO MM 1/8 ACC. STE 006 M.W. | 1 |
| 12 | 00L0042261D | RAC.RAP L G1/8" E6 M F 7522 6-1/8 CAMOZZ | 1 |
| 13 | 00L0042951H | MANIC. G1/8" G1/8" F F 2543 1/8CZ CAMOZZ | 1 |
| 14 | 00L0043130G | RACC.A L G1/8" G1/8" M F 11018PN/2020 1/8-1/8CZ | 1 |
| 15 | 0337420168A | PIATTO 30X5 L290 GUIDA LASTRA | 1 |
| 16 | 0337420185F | BARRA FILETTATA 5 140 BRUN | 1 |
| 17 | 0377040764L | PERNO D=17MM L=41.5MM X RUOTA LIBERA PREMIRIMESSO | 1 |
| 18 | 0377040765B | RULLO L=35.5MM D=18MM ANTIRITORNO | 1 |
| 19 | 0377050547B | CORPO SUPPORTO RULLINO PREMIRIMESSO | 1 |
| 20 | 03L0395226E | SQUADRA LA=60MM H=20MM PREMIRIMESSO VCS4.1 | 1 |
| 21 | 05L0362430B | SQUADRA PROL. X MASSELLO/STRISCE INC. VC/S4+RAFFR. | 1 |
| 22 | 0769927032B | CIL.PNE.SCM 32MM 130MM PNE CAG32-130 | 1 |

scm group | **PREMIRIMESSO VC-S4.1** | **29L0382538G** | **04**

| Pos. | Codice | Descrizione | Q.tà | Numero revisione |
|---|---|---|---|---|
| 1 | 0000301121A | DADO M5 6S UNI 5588 ES.NORM. BRUN. | 1 | 03 |
| 2 | 0000305132H | ROSETTA 5,3 X 10,0 X 1 BRUN | 1 | 00 |
| 3 | 0000306231L | SPINA 5 X 20 UNI 6873 ELAST.PESANTE BRUN. | 1 | 00 |
| 4 | 0000309188B | VITE TCEI UNI5931 M6 45MM FIL=24MM 8.8 BRUN | 4 | 01 |
| 5 | 0000309245C | VITE M8 X 20 8.8 UNI 5931 TCEI TF BRUN | 2 | 00 |
| 6 | 0000310183C | VITE M6 X 20 10.9 UNI 5933 T SV.PIA.ES.I. BRUN. | 7 | 00 |
| 7 | 0000619157B | VOLANT. ZIGRINATO M5 16MM H77118.TM0501 BOTECO | 1 | 01 |
| 8 | 0000706236E | GUARNIZIONE A LABBRO DI .018 4 | 1 | 00 |
| 9 | 0001508808B | VALVOLA REG.FLUSSO UD G1/8 RFU-483 CL | 1 | 00 |
| 10 | 0001509629C | VALVOLA DI SCARICO RAPIDO 1/4 VSC-544-1/4 CAMOZZ | 1 | 01 |
| 11 | 0001900286H | RACC.RAP. "L" M GIR. CIL C/GUARN. 1/4 E10 PLAST. | 1 | 00 |
| 12 | 0001904160E | RAC.RAP DIR 1/8 E6 OT. 010618PN/6512 6-1/8 CAMOZZ | 1 | 01 |
| 13 | 0001908052A | SILENZIATORE 2921 1/4 CAMOZZ | 1 | 01 |
| 14 | 0002033410D | BUSSOLA ANTIVIBRANTE 12X26X24 70026012 METALGUMMI | 4 | 00 |
| 15 | 00L0042905B | NIPPLO G1/4" G1/4" M M 10214PN/2500 1/4CZ | 1 | 00 |
| 16 | 00L0042924B | NIPPLO G1/8" G1/4" M M 2510 1/8-1/4CZ CAMOZZ | 1 | 01 |
| 17 | 00L0043117A | PROLUN. G1/4" G1/4" M F 105Z1414PN/2521 1/4-1/4CZ | 1 | 00 |
| 18 | 00L0348945F | GUARNIZIONE OR 3193 48,89 X 2,62 HS70 | 1 | 00 |
| 19 | 00L0348953C | GUARNIZIONE OMEGAT OMK-MR 34X45X4 | 1 | 00 |
| 20 | 00L0348962B | da classificare | 1 | 00 |
| 21 | 0337420102A | ROSETTA F29,7 44 L4 | 1 | 00 |
| 22 | 0356017493A | ROSETTA DI=14.1MM DE=20MM SP=3.5MM BRUN | 1 | 01 |
| 23 | 0377050494H | CORPO PER TAGLIERINA VC-1000 | 1 | 02 |
| 24 | 03L0343901D | STELO TAGLIERINA VC1000 | 1 | 01 |
| 25 | 03L0343908L | CORPO COLTELLO MOBILE | 1 | 01 |
| 26 | 03L0343909B | CORPO CORPO COLTELLO FISSO | 1 | 01 |
| 27 | 03L0343981C | CORPO CILINDRO TAGLIERINA VC1000 | 1 | 02 |
| 28 | 03L0344003L | ROSETTA F29 42 L4 | 1 | 00 |
| 29 | 03L0344585D | PIASTRA 34MM 65MM SP33 SUPPORTO COLTELLO MOBILE | 1 | 00 |
| 30 | 03L0360711B | CARTER TAGLIERINA VC-1000 | 1 | 02 |

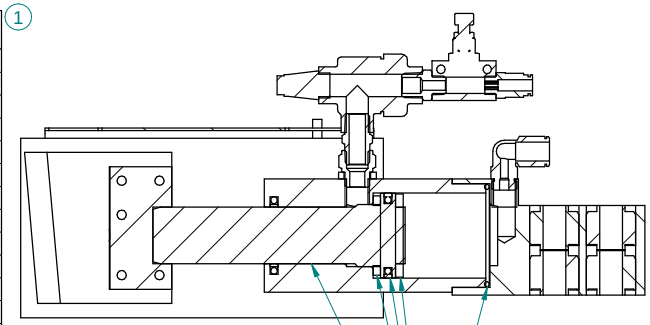


Lubrificare con grasso al litio
KLUBERPLEX BEM 41/132

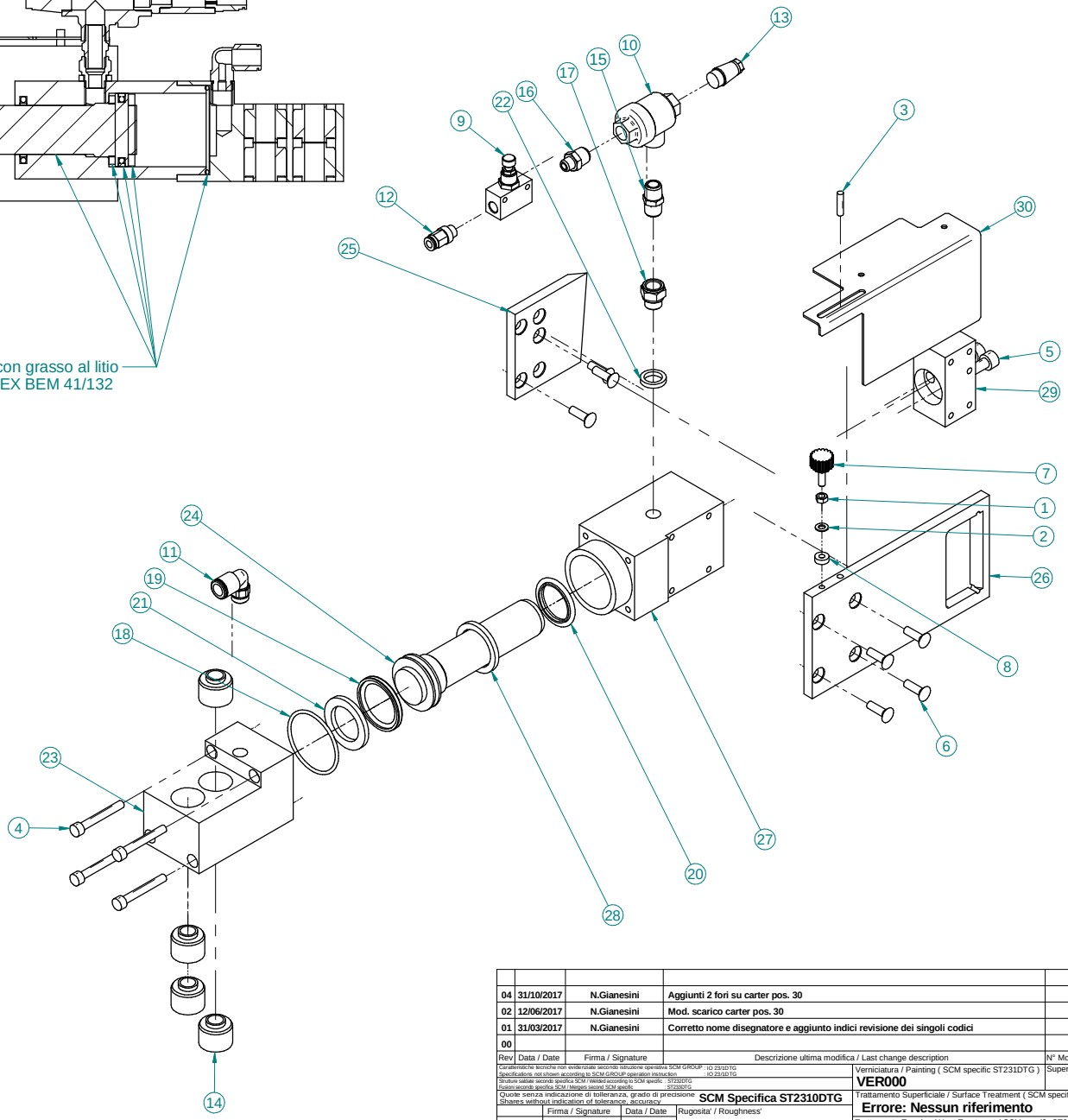


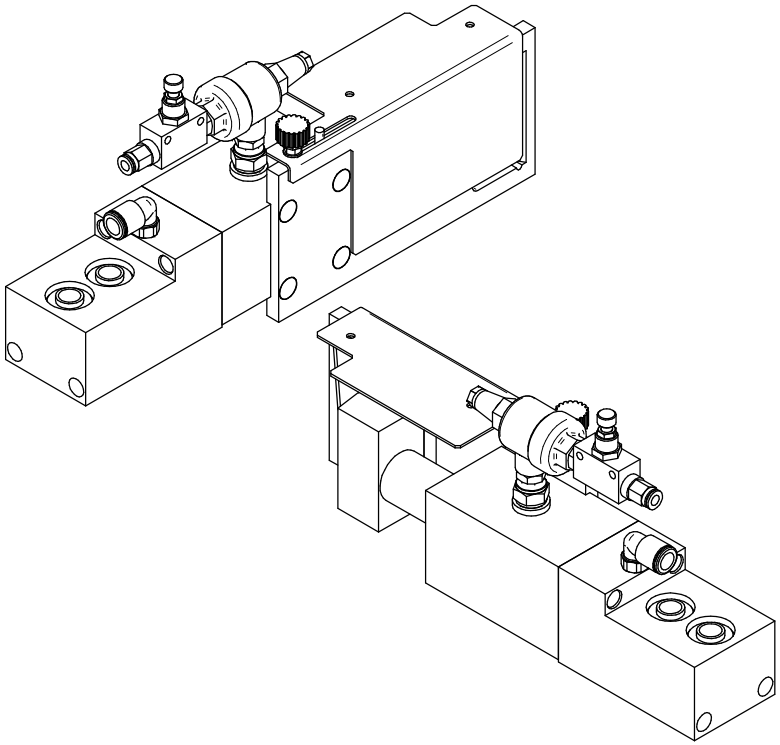

| Rev | Data / Date | Firma / Signature | Descrizione ultima modifica / Last change description | N° Modifica / Change ID |
|---|---|---|---|---|
| 04 | 31/10/2017 | N.Gianesini | Aggiunti 2 fori su carter pos. 30 | CN16051 |
| 02 | 12/06/2017 | N.Gianesini | Mod. scarico carter pos. 30 | CN13922 |
| 01 | 31/03/2017 | N.Gianesini | Corretto nome disegnatore e aggiunto indici revisione dei singoli codici | CN12720 |
| 00 | | | | |

Caratteristiche tecniche non evidenziate secondo istruzione operativa SCM GROUP : IO 23/1DTG
Specifications not shown according to SCM GROUP operation instruction : IO 23/1DTG
Strutture saldate secondo specifica SCM / Welded according to SCM specific : ST232DTG
Rotaiori secondo specifica SCM / Meagers second SCM specific : ST232DTG

Quote senza indicazione di tolleranza, grado di precisione Shares without indication of tolerance, accuracy: **SCM Specifica ST2310DTG**

Verniciatura / Painting ( SCM specific ST231DTG ): **VER000**

Superfice / Surface (m²): **0**

Trattamento Superficiale / Surface Treatment ( SCM specific ST234DTG ): **Errore: Nessun riferimento**

Trattamento Termico / Heat Treatment ( SCM specific ST234DTG ): **Errore: Nessun riferimento**

Ricavare da o Stato di fornitura / Based on or State of supply: **Errore: Nessun riferimento**

Materiale / Material ( SCM specific ST235DTG ): **Vedi Tabella**

| | Firma / Signature | Data / Date | Rugosita' / Roughness' | |
|---|---|---|---|---|
| Ultimo rilascio Latest release | | | | |
| Controllato Checker | | | CF3 | Peso grezzo/Raw weight (kg) 0 |
| Disegnato Designed | N.Gianesini | 31/03/2017 | Smussi / chamfer 0 0 | Massa / Mass (kg) 41,751 |

scm group

Denominazione / Item Name: **GR. TAGLIERINA '17**

Scala / Scale: **1:2,5**

Codice / Item ID: **29L0343900G**

Rev: **04**

Status:

Tav. N. di N.: **1/1**

Template version : 14

CI RISERVIAMO A TERMINI DI LEGGE LA PROPRIETA' DI QUESTO DISEGNO CON DIVIETO DI RENDERLO COMUNQUE NOTO A TERZI SENZA LA NOSTRA PREVENTIVA APPROVAZIONE. / THIS DRAWING IS SCM-PROPERTY. COPYRIGHTED MATERIAL DISCLOSURE TO THIRD PARTIES WITHOUT OUR AUTHORISATION IS EXPLICITLY FORBIDDEN.

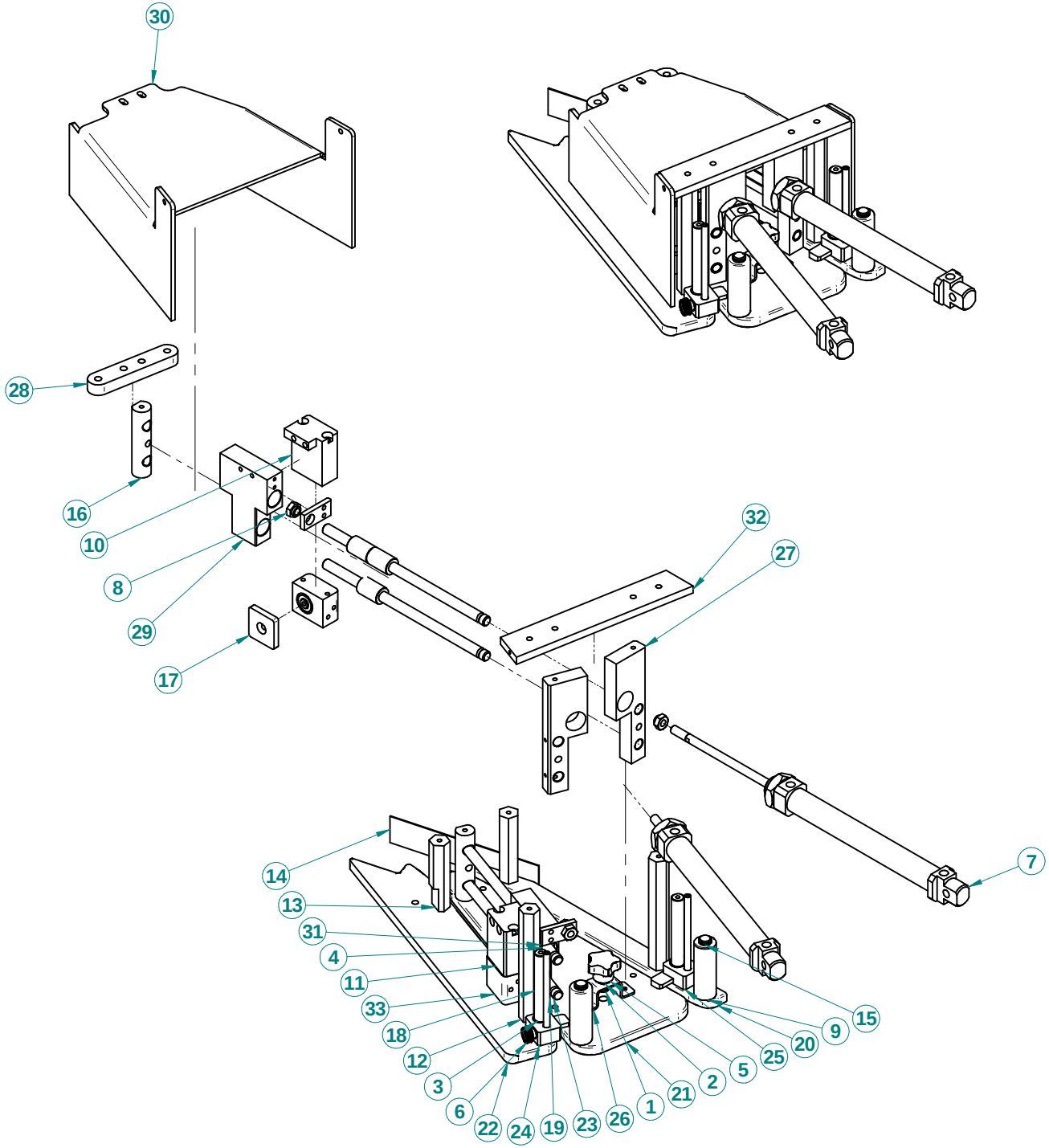


| Pos. | Codice | Descrizione | Q.tà |
|---|---|---|---|
| 1 | 0000301186H | DADO ES.NORM.AUTOF. UNI7473 M6 6S ACC. ZINC | 1 |
| 2 | 0000301187A | DADO M6 6S UNI 5589 ES.BASSO BRUN. | 1 |
| 3 | 0000613190D | BOCCOLA AUTOL. FE.PTFE 12X14X15 | 2 |
| 4 | 0000613252F | MANICOTTO A SFERE 10X17X26 KH INA | 6 |
| 5 | 0000619466G | POMOLO M6 OT VC-192-30-B ELESA | 1 |
| 6 | 0000619834H | VOLANT. ZIGRINATO M5 SENZA PERNO H765-15 BOTECO | 2 |
| 7 | 0001500027E | CIL.PNE 20 150 ISO6432 DE P.MAGN | 2 |
| 8 | 0333725622D | DADO A PICIOLA | 4 |
| 9 | 0375040674D | RUOTINO FOLLE DE=21 DI=12 L=60 | 2 |
| 10 | 0375060052H | BLOCCHETTO CARRELLO RECUPERO STRISCIA SX | 1 |
| 11 | 0375060059D | BLOCCHETTO CARRELLO RECUPERO STRISCIA DX | 1 |
| 12 | 0375060122G | ESAGONO CH17 L124 M5N2 | 2 |
| 13 | 0375060123L | DISTANZIALE GUIDA ANTERIORE | 2 |
| 14 | 0375060133A | LAMA ACCOMPAGNAMENTO BORDO | 1 |
| 15 | 0375060137L | PERNO L=64MM D=12MM RUOTINO | 2 |
| 16 | 0375060180L | SUPPORTO ASTE SCORRIMENTO CARRELLO | 2 |
| 17 | 0375060202G | RONDELLA GOMMATA BLOCCAGGIO STRISCIA | 2 |
| 18 | 0377060016G | PERNO L=90MM D=12MM | 2 |
| 19 | 03L0009435L | PERNO L=98MM D=6 GUIDABORDO H=85 | 2 |
| 20 | 03L0062875H | GUIDA L325 LATERALE ALTA SCAMB. 2 BORDI VC 1000 | 1 |
| 21 | 03L0062925E | GUIDA L=310MM CENTRALE SCAMB. 2 BORDI VC 1000 | 1 |
| 22 | 03L0062974H | GUIDA L352.5 LATERALE BASSA SCAMB. 2 BORDI VC 1000 | 1 |
| 23 | 03L0063647F | BARRA TONDA D10 L213 GUIDA SCAMB. 2 BORDI VC 1000 | 4 |
| 24 | 03L0063747H | PIASTRA SP.MIN6 SP.MAX15 GUIDAB. SCAMB. VC 1000 SX | 1 |
| 25 | 03L0063748A | PIASTRA SP.MIN6 SP.MAX15 GUIDAB. SCAMB. VC 1000 DX | 1 |
| 26 | 03L0063815C | LAMIERA SAGOMATA SUPP. POMOLO SCAMB. 2B VC 1000 | 1 |
| 27 | 03L0280542F | PIASTRA SP15 SUPPORTO CIL.PNEUM.RECUPERO STRISCIA | 2 |
| 28 | 03L0345667L | BARRA L=98.5MM ANTERIORE FISSAGGIO GUIDE | 1 |
| 29 | 03L0345729B | CARRO RECUP.STRISCIA MAGGIORATO | 2 |
| 30 | 03L0347162L | CARTER PROTEZIONE SCAMB. 2 BORDI VC 1000 | 1 |
| 31 | 03L0361451A | PIASTRA 17MM 36MM SP=5MM BLOCCAGGIO STELO | 2 |
| 32 | 03L0366789D | PIASTRA SP=8MM POST. SCAMB. 2 BORDI VC 1000 | 1 |
| 33 | 0756030061L | CIL.PNE.SCM PNE D=20 C=5 DE BLOCCAGGIO BOR | 2 |

scm group | **SCAMBIATORE DOPPIO BORDO VC 1000** | **29L0346796L** | **00**

| | VC-S4 | PORTAROTOLO ORIZZONTALE - (p.10,05,2016)<br>HORIZONTAL ROLL HOLDER - PORTE-ROULEAUX HORIZONTAL<br>HORIZONTALER ROLLENHALTER - PORTAROLLOS HORIZONTAL | G058100060 |
|---|---|---|---|

01.01.1900 -> 01.01.3000 Note: -----

| N | P | C | CODICE | Q.TY | DENOMINAZIONE | DESCRIPTION | DESIGNATION | BEZEICHNUNG | DENOMINACION |
|---|---|---|---|---|---|---|---|---|---|
| | 1 | | 1420471501F | 1.00 | FLANGIA | FLANGE | FLASQUE | FLANSCH | BRIDA |
| | 2 | | 1420470400A | 1.00 | MOZZO | HUB | MOYEU | NABE | CUBO |
| | 3 | | 0330376700A | 1.00 | DISCO 40 780 5 | DISK | DISQUE | SCHEIBE | DISCO |
| | 4 | | 0377050646B | 3.00 | ANGOLARE PER PORTAROTOLI | ANGLE | CORNIERE | WINKELSUPPORT | ANGULAR |
| | 5 | | 0000612085A | 3.00 | SFERA | BALL | BILLE | KUGEL | BOLA |
| | 6 | | 0000644258G | 3.00 | ANELLO ELAST. SICUR. 10,0 | RETAINING SPRING RING | ANNEAU RESSORT SECURITE | SICHERUNGSRING | ANILLO DE SEGURIDAD |
| | 7 | | 0377050685D | 1.00 | BOCCOLA 10X26X70 NYLON | BUSHING | DOUILLE | BUCHSE | CASQUILLO |
| | 8 | | 0377050684B | 1.00 | PERNO ECCENTRICO | ECCENTRIC PIN | PIVOT EXCENTRIQUE | EXZENTERSTIFT | PERNO EXCÉNTRICO |
| | 9 | | 0000305035C | 3.00 | ROSETTA SICUR. 4,3X7X0,5 | TAB WASHER | RONDELLE DE SECURITE | SICHERUNGSSCHEIBE | MUELLE DE SEGURIDAD |
| | 10 | | 0000309076D | 3.00 | VITE M4X12 | SCREW | VIS | SCHRAUBE | TORNILLO |
| | 11 | | 0320471700E | 2.00 | BOCCOLA 10X26X38 | BUSHING | DOUILLE | BUCHSE | CASQUILLO |
| | 12 | | 0330376500F | 2.00 | ECCENTRICO | ECCENTRIC | POINT EXCENTRIQUE | NOCKEN | EXCENTRICO |
| | 13 | | 0000704032L | 1.00 | GUARNIZIONE OR 18,64X3,53 | O-RING SEAL | GARNITURE O-RING | O-RING | O-RING |
| | 14 | | 0000308183L | 6.00 | VITE M8X20 | SCREW | VIS | SCHRAUBE | TORNILLO |
| | 15 | | 0000305187E | 6.00 | ROSETTA 6,4 / A | WASHER | RONDELLE | UNTERLEGSCHEIBE | ARANDELA |
| | 16 | | 0000301181G | 6.00 | DADO M6 | NUT | ECROU | MUTTER | TUERCA |
| | 17 | | 0577050101L | 1.00 | SUPPORTO PORTAROTOLI | SUPPORT | SUPPORT | HALTERUNG | SOPORTE |
| | 18 | | 0000301328A | 2.00 | DADO M30 | NUT | ECROU | MUTTER | TUERCA |
| | 19 | | 0000305008F | 2.00 | ROSETTA 31,5X56,0X4 | WASHER | RONDELLE | UNTERLEGSCHEIBE | ARANDELA |
| | 20 | | 0577050100G | 1.00 | SUPPORTO TUBOLARE | SUPPORT | SUPPORT | HALTERUNG | SOPORTE |
| | 21 | | 0000646271F | 1.00 | TAPPO 80X50X2 | PLUG | BOUCHON | KAPPE | TAPÓN |
| | 22 | | 0577050160D | 1.00 | SUPPORTO PORTAROTOLI | SUPPORT | SUPPORT | HALTERUNG | SOPORTE |
| | 23 | | 0577050159C | 1.00 | SUPPORTO TUBOLARE | SUPPORT | SUPPORT | HALTERUNG | SOPORTE |

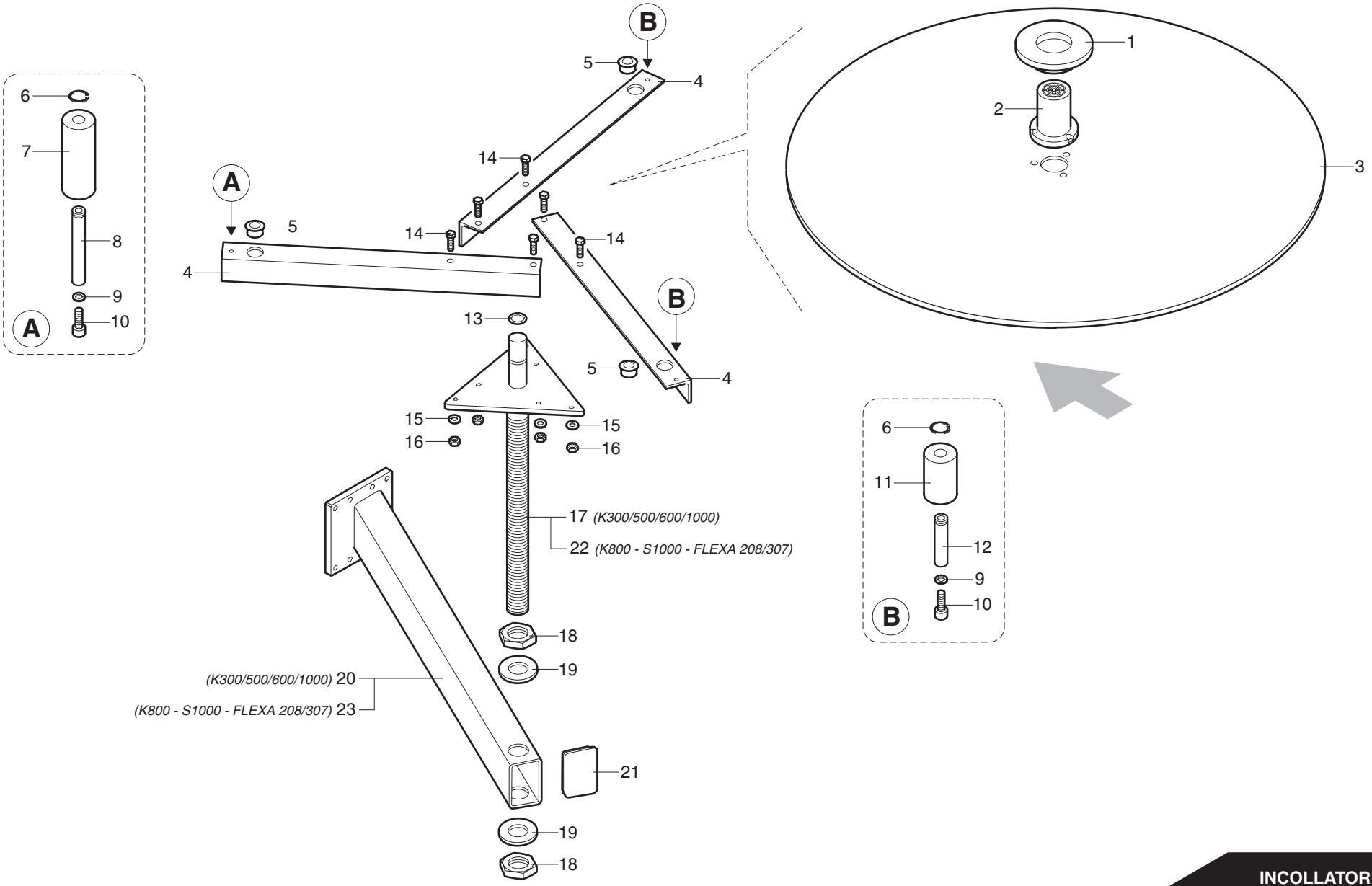


INCOLLATORE G

| | | | |
|---|---|---|---|
| | VC-S4 | PORTAROTOLO ORIZZONTALE - (01.01.1900 -> - p.10,05,2016)<br>HORIZONTAL ROLL HOLDER - PORTE-ROULEAUX HORIZONTAL<br>HORIZONTALER ROLLENHALTER - PORTAROLLOS HORIZONTAL | G058100060 |

| | VC-S4 | PORTAROTOLI VERTICALE (2 ROTOLI) - (p.10,05,2016)<br>VERTICAL ROLL HOLDER (2 ROLLS) - PORTE-ROULEAUX VERTICAL (2 ROULEAUZ)<br>VERTIKALER ROLLENHALTER (2 ROLLEN) - PORTAROLLOS VERTICAL (2 ROLLOS) | G058200060 |
|---|---|---|---|

01.01.1900 -> 01.01.3000 Note: -----

| N | P | C | CODICE | Q.TY | DENOMINAZIONE | DESCRIPTION | DESIGNATION | BEZEICHNUNG | DENOMINACION |
|---|---|---|---|---|---|---|---|---|---|
| | 1 | | 0000305165H | 28.00 | ROSETTA SICUR. 10,5X16X1 | TAB WASHER | RONDELLE DE SECURITE | SICHERUNGSSCHEIBE | MUELLE DE SEGURIDAD |
| | 2 | | 0000606146C | 28.00 | CUSCINETTO SFERE 10X26X8 | BALL BEARING | ROULEMENT A BILLES | KUGELLAGER | COJINETE DE BOLAS |
| | 3 | | 0377060219H | 12.00 | RULLINO CUSCIN. L=68 D=43 | ROLLER | ROULEAU | WALZE | RODILLO |
| | 4 | | 0377060120G | 14.00 | TUBO DISTANZ. 14X10X52.5 | TUBE | TUYAU | ROHR | TUBO |
| | 5 | | 0377060113C | 2.00 | RULLINO CUSCIN. L=68 D=30 | ROLLER | ROULEAU | WALZE | RODILLO |
| | 6 | | 0000631140A | 2.00 | SUPPORTO FISSO | FIXED SUPPORT | SUPPORT FIXE | FESTE HALTERUNG | SOPORTE FIJO |
| | 7 | | 0000631119G | 1.00 | SUPPORTO GIREVOLE | ROTATING SUPPORT | SUPPORT PIVOTANT (ROUE) | DREHBARE HALTERUNG | RUEDA |
| | 8 | | 0375041639B | 7.00 | BARRA FILETTATA 10 215 | THREADED ROD | BARRE FILETEE | GEWINDESTANGE | VARILLA ROSCADA |
| | 9 | | 0577060028G | 1.00 | SUPPORTO PIANO | SUPPORT | SUPPORT | HALTERUNG | SOPORTE |
| | 10 | | 0000619055E | 5.00 | LEVA A RIPRESA M8 | RELEASE LEVER | LEVIER A REPRISE | RÜCKZUGHEBEL | PALANCA REPRODUCTORA |
| | 11 | | 0577060035B | 1.00 | SOSTEGNO BORDI | SUPPORT | SUPPORT | HALTER | SOPORTE |
| | 12 | | 0377060258A | 1.00 | LAMIERA FISSA SX | PLATE | TOLE | BLECH | CHAPA |
| | 13 | | 0377060259C | 1.00 | LAMIERA FISSA DX | PLATE | TOLE | BLECH | CHAPA |
| | 14 | | 0377060256F | 1.00 | LAMIERA MOBILE SX | PLATE | TOLE | BLECH | CHAPA |
| | 15 | | 0377060257H | 1.00 | LAMIERA MOBILE DX | PLATE | TOLE | BLECH | CHAPA |
| | 16 | | 0000305243D | 4.00 | ROSETTA 8,5X18,0X3 | WASHER | RONDELLE | UNTERLEGSCHEIBE | ARANDELA |
| | 17 | | 0377060244A | 2.00 | BLOCCHETTO SX PORTA LAM. | BLOCK | BLOC | BLOCK | BLOQUE |
| | 18 | | 0377060241D | 4.00 | TASTASSELLO MOBILE | BLOCK | TASSEAU | DÜBEL | TACO |
| | 19 | | 0377060250C | 2.00 | BLOCCHETTO DX PORTA LAM. | BLOCK | BLOC | BLOCK | BLOQUE |
| | 20 | | 0377060184C | 1.00 | SPINOTTO | PIN | CHEVILLE | STIFT | ESPARRAGO |
| | 21 | | 0000626059C | 1.00 | CATENA | CHAIN | CHAINE | KETTE | CADENA |
| | 22 | | 0330980024H | 4.00 | ROSETTA 15X30X2 | WASHER | RONDELLE | UNTERLEGSCHEIBE | ARANDELA |
| | 23 | | 0377060161D | 2.00 | RUOTA | WHEEL | ROUE | RAD | RUEDA |
| | 24 | | 0337421104F | 2.00 | ROSETTA 20X30X3 | WASHER | RONDELLE | UNTERLEGSCHEIBE | ARANDELA |
| | 25 | | 0377060254B | 2.00 | ROSETTA 25X60X5 NYLON | WASHER | RONDELLE | UNTERLEGSCHEIBE | ARANDELA |
| | 26 | | 0377060251E | 1.00 | ALBERO DI FULCRO | SHAFT | ARBRE | WELLE | ÁRBOL |
| | 27 | | 0000613162E | 2.00 | BOCCOLA 25X28X15 | BUSHING | DOUILLE | BUCHSE | CASQUILLO |
| | 28 | | 0377060168L | 1.00 | PERNO ALLA BIELLA | PIN | PIVOT | ZAPFEN | PERNO |
| | 29 | | 0369914020B | 1.00 | MOLLA | SPRING | RESSORT | FEDER | MUELLE |
| | 30 | | 0377060172G | 3.00 | PERNO AGGANCIO MOLLA | PIN | PIVOT | ZAPFEN | PERNO |
| | 31 | | 0000305601D | 2.00 | ROSETTA 20,5X38,0X3 | WASHER | RONDELLE | UNTERLEGSCHEIBE | ARANDELA |
| | 32 | | 0377060083H | 2.00 | RUOTA NYLON BORDO 65 MM | WHEEL | ROUE | RAD | RUEDA |
| | 33 | | 0377060247G | 1.00 | PERNO MASCHIO ALLA RUOTA | PIN | PIVOT | ZAPFEN | PERNO |
| | 34 | | 0377060248L | 1.00 | PERNO FEMMINA ALLA RUOTA | PIN | PIVOT | ZAPFEN | PERNO |
| | 35 | | 0377060158H | 2.00 | RULLO AL FINESCORSA | ROLLER | ROULEAU | WALZE | RODILLO |
| | 36 | | 0377060197A | 6.00 | RULLO GUIDA | ROLLER | ROULEAU | WALZE | RODILLO |
| | 37 | | 0356003512E | 6.00 | PERNO 16 62 | PIN | PIVOT | ZAPFEN | PERNO |
| | 38 | | 0377060252G | 1.00 | LAMIERA SUPPORTO MICRO SX | PLATE | TOLE | BLECH | CHAPA |
| | 39 | | 0377060253L | 1.00 | LAMIERA SUPPORTO MICRO DX | PLATE | TOLE | BLECH | CHAPA |

| | VC-S4 | PORTAROTOLI VERTICALE (2 ROTOLI) - (p.10,05,2016)<br>VERTICAL ROLL HOLDER (2 ROLLS) - PORTE-ROULEAUX VERTICAL (2 ROULEAUZ)<br>VERTIKALER ROLLENHALTER (2 ROLLEN) - PORTAROLLOS VERTICAL (2 ROLLOS) | G058200060 |
|---|---|---|---|

| N | P | C | CODICE | Q.TY | DENOMINAZIONE | DESCRIPTION | DESIGNATION | BEZEICHNUNG | DENOMINACION |
|---|---|---|---|---|---|---|---|---|---|
| | 40 | | 0577060058A | 1.00 | BIELLA ANTISTRAPPO | CONNECTING ROD | BIELLE | PLEUEL | BIELA |
| | 41 | | 0375050007B | 2.00 | DOSASTRISCIA (PERNO) | PIN | PIVOT | ZAPFEN | PERNO |
| | 42 | | 0377060255D | 2.00 | ASTA D.10X85 | ROD | TIGE | STANGE | VARILLA |
| | 43 | | 0000619009H | 2.00 | LEVA A RIPRESA M6 | RELEASE LEVER | LEVIER A REPRISE | RÜCKZUGHEBEL | PALANCA REPRODUCTORA |

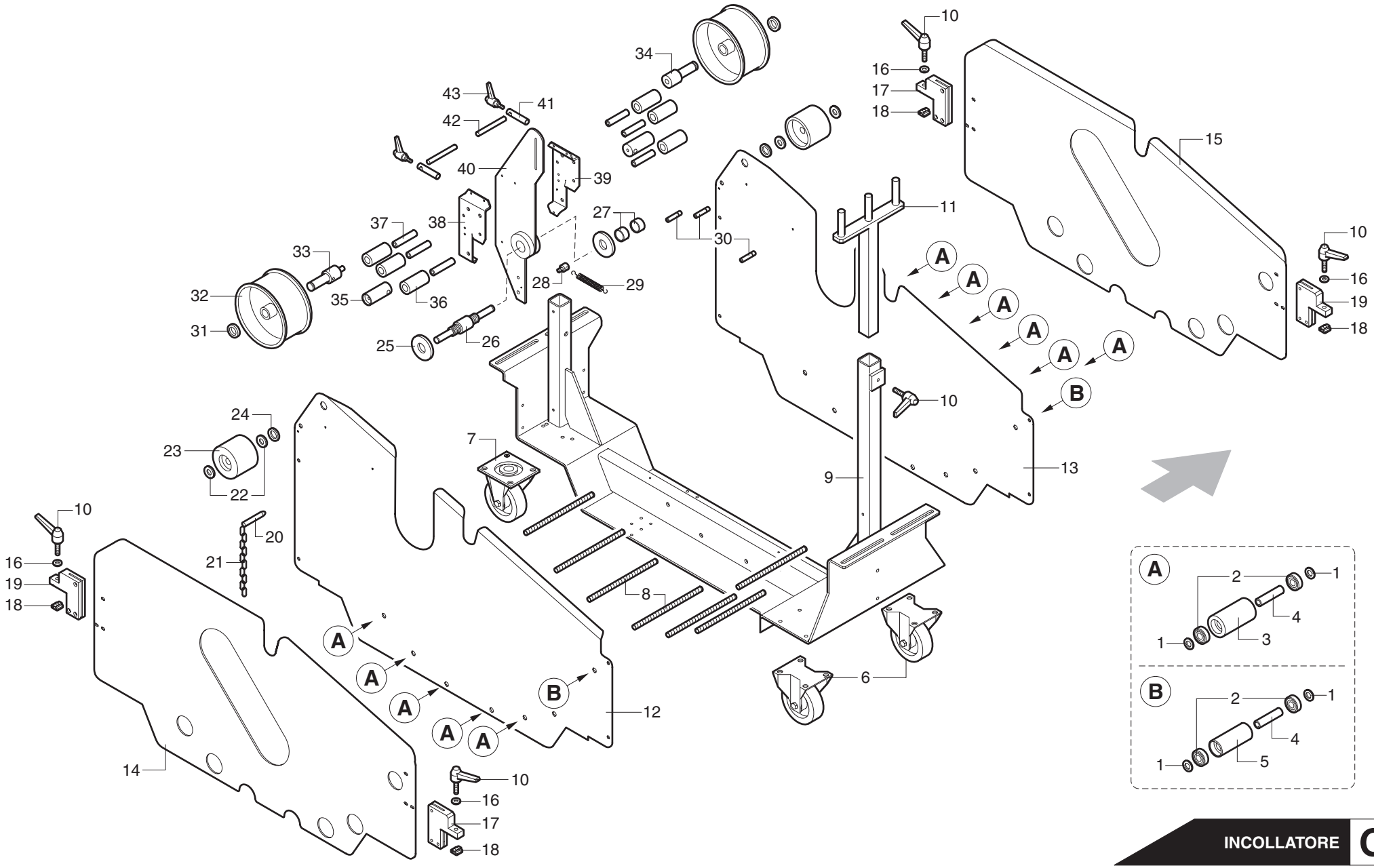


INCOLLATORE **G**

| | | | |
|---|---|---|---|
| | **VC-S4** | **PORTAROTOLI VERTICALE (2 ROTOLI) - (01.01.1900 -> - p.10,05,2016)**<br>**VERTICAL ROLL HOLDER (2 ROLLS) - PORTE-ROULEAUX VERTICAL (2 ROULEAUZ)**<br>**VERTIKALER ROLLENHALTER (2 ROLLEN) - PORTAROLLOS VERTICAL (2 ROLLOS)** | **G058200060** |

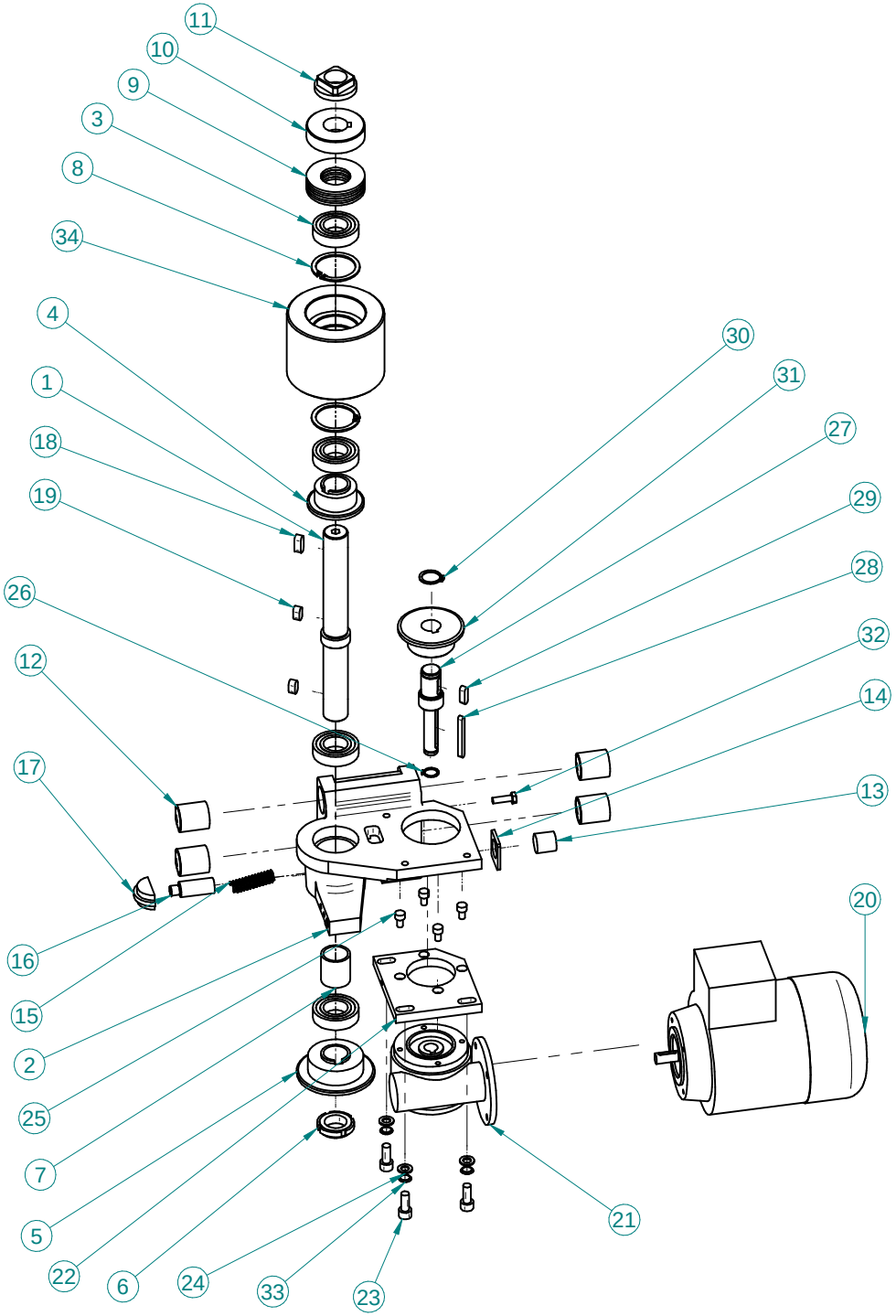


| Numero oggetto | Numero documento | Titolo | Quantità |
|---|---|---|---|
| 1 | 03L0150836C | ALBERO L230 PRIMO RULLO | 1 |
| 2 | 0377080406L | SUPPORTO PRIMO RULLO DI PRESSIONE VC 1000 | 1 |
| 3 | 0000606243H | CUSC.RAD.RIG.1C SFERE | 4 |
| 4 | 0377080409F | PIGNONE 3/8"X7/32" Z=25 D25X26 | 1 |
| 5 | 0377080411L | PIGNONE 3/8"X7/32" Z=25 D25X26 | 1 |
| 6 | 0000301852B | GHIERA M25X1,5AUTOF GUK | 1 |
| 7 | 0377080410G | BUSSOLA 30X25,4X32,5MM | 1 |
| 8 | 0000644048B | ANELLO 47,0 UNI7437 | 2 |
| 9 | 0000617751L | MOLLA TAZZA 60 X 30,5 X 3 BRUN | 4 |
| 10 | 0377080095H | ANELLO SPINTORE | 1 |
| 11 | 0375800069A | DADO A DIS. M25X1.5 BLOCCAGGIO FLANGIA | 1 |
| 12 | 0000613595D | MANICOTTO SFERE | 4 |
| 13 | 0000304033G | VITE M20X20 12,9 | 1 |
| 14 | 0377080484D | LASTRA GOMMA PRIMO RUL | 1 |
| 15 | 0335475301E | MOLLA EL.CIL COMPR 1,6 =DF 10,6 =DE 57,1 =LL | 1 |
| 16 | 0377080421A | PERNO TENDICATENA | 1 |
| 17 | 0377080422C | PATTINO TENDICATENA 3/8" | 1 |
| 18 | 0000645043B | LINGUETTA 8X7X20 ARR | 1 |
| 19 | 0000645057B | LINGUETTA 8X7 X 15 A ARROTONDATA UNI 6604 | 2 |
| 20 | 0777040009G | MT 63 B14 P4 KW0,18 V230/400EU 50 INV AUTO/VENT DE | 1 |
| 21 | 0000638258L | RIDUT. BONF. MVF30P R=1/30 PAM11/90 | 1 |
| 22 | 0377080412B | PIASTRA TENDICATENA 10 | 1 |
| 23 | 0000309245C | VITE M8X20 | 3 |
| 24 | 0000305290C | ROSETTA PIANA 8,5X15X1,5 | 3 |
| 25 | 0000309181F | VITE M6X10 BRUN | 4 |
| 26 | 0000644262E | ANELLO 14,0 UNI 7435 EL.DI SICUR ALB. | 1 |
| 27 | 0377080413D | PERNO AL RIDUT. SU 10 | 1 |
| 28 | 0000645094L | LINGUETTA 5X5 X 50 A ARROTONDATA UNI 6604 | 1 |
| 29 | 0000645047A | LINGUETTA 6X6X20 A | 1 |
| 30 | 0000644268H | ANELLO 20,0 UNI7437 | 1 |
| 31 | 0377040635F | PIGNONE 3/8"X7/32" Z=21 D20X24 | 1 |
| 32 | 0000308183L | VITE M6X20 BRUN | 1 |
| 33 | 0000305257D | ROSETTA 8,4X13X0,8 ZIGR | 3 |
| 34 | 03L0150835A | RULLO PRESSORE D=100 X VC-1000 | 1 |

scm

**PRIMO RULLO DI PRESSIONE VCS4.1**

**29L0460641L** **00**

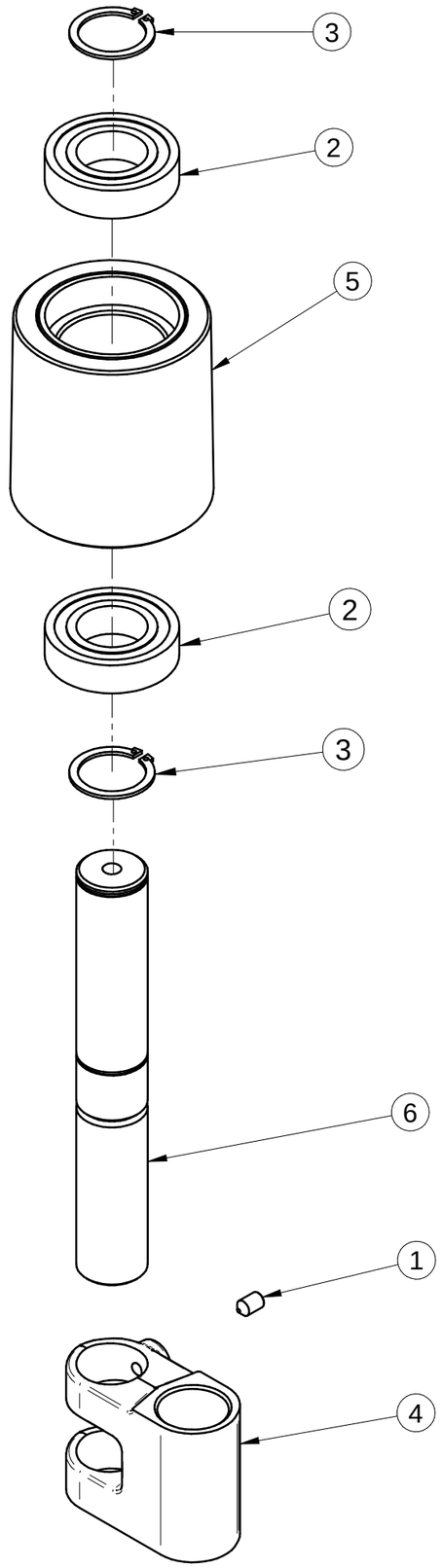


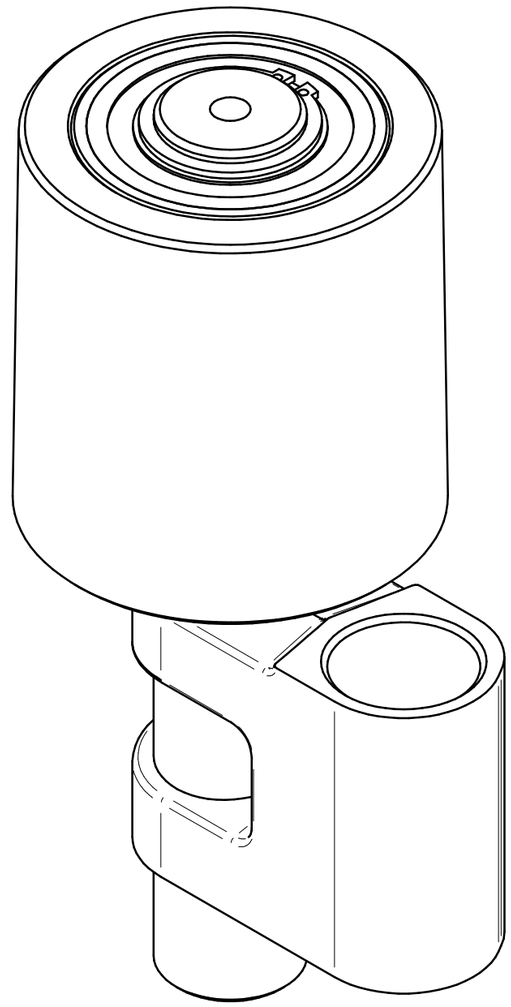

| Pos. | Codice | Descrizione | Q.tà |
|---|---|---|---|
| 1 | 0000303181L | VITE STEI E.CON ISO4027 M6 10MM 12.9 BRUN | 1 |
| 2 | 0000606243H | CUSC.RAD.RIG.1C SFERE 25X47X12 6005 2RS 2'S | 2 |
| 3 | 0000644273H | ANELLO 25,0 UNI 7435 EL.DI SICUR ALB. | 2 |
| 4 | 0377041094H | BIELLA RULLO PRESSORE INCOLLAGGIO VC | 1 |
| 5 | 0377041097E | RULLO PRESSORE L=75MM D=71MM RIV=TEFLON CONICO | 1 |
| 6 | 0377080415H | PERNO X RULLO FOLLE VC-1000 | 1 |

scm group

**GRUPPO RULLO CONICO-BIELLA D.71 BASSO**

**2777080303B** | **04**

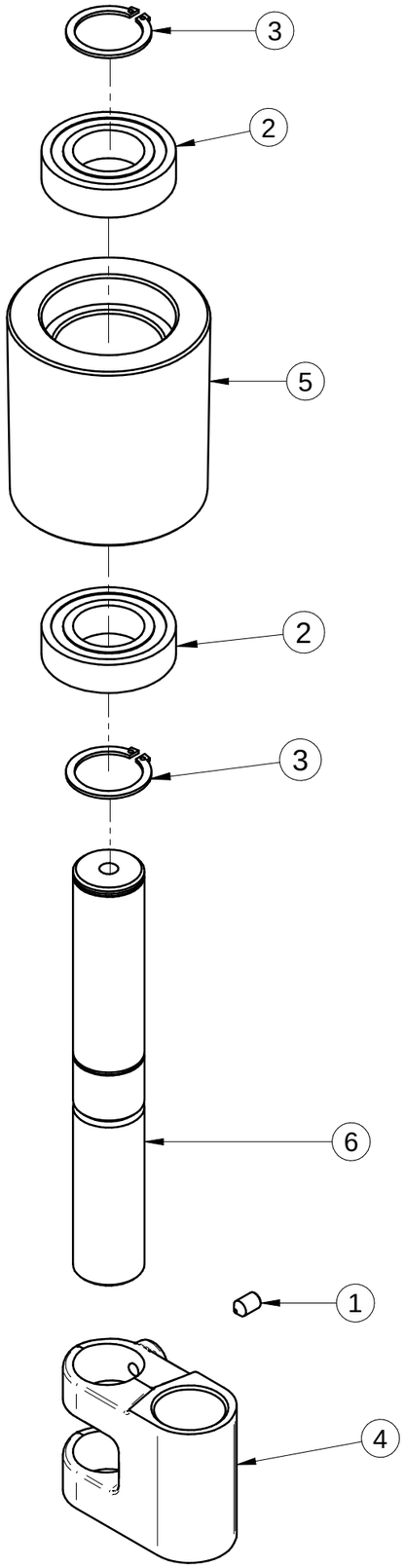


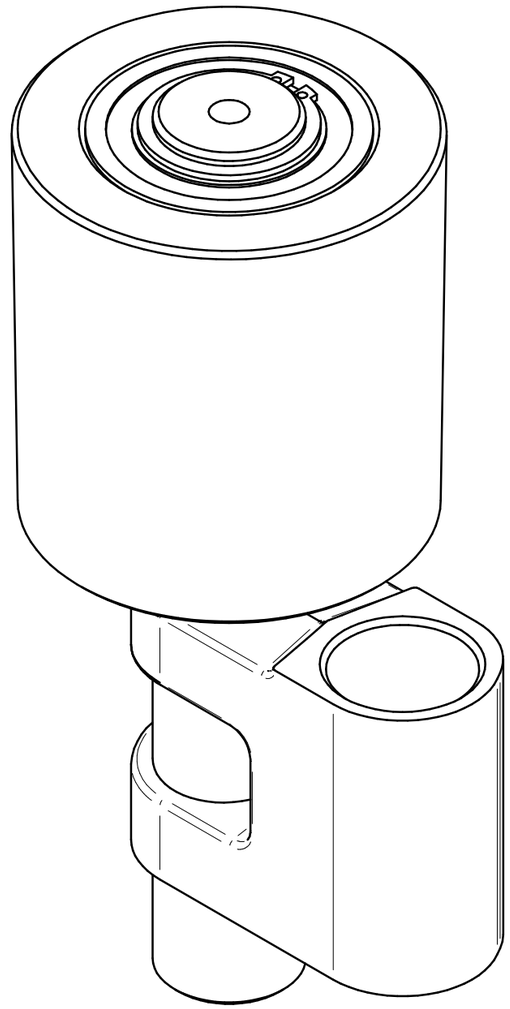

| Pos. | Codice | Descrizione | Q.tà |
|---|---|---|---|
| 1 | 0000303181L | VITE STEI E.CON ISO4027 M6 10MM 12.9 BRUN | 1 |
| 2 | 0000606243H | CUSC.RAD.RIG.1C SFERE 25X47X12 6005 2RS 2'S | 2 |
| 3 | 0000644273H | ANELLO 25,0 UNI 7435 EL.DI SICUR ALB. | 2 |
| 4 | 0377041094H | BIELLA RULLO PRESSORE INCOLLAGGIO VC | 1 |
| 5 | 0377041097E | RULLO PRESSORE L=75MM D=71MM RIV=TEFLON CONICO | 1 |
| 6 | 0377080415H | PERNO X RULLO FOLLE VC-1000 | 1 |

scm group

**GRUPPO RULLO CONICO-BIELLA D.71 ALTO**

**2777080302L**

**04**

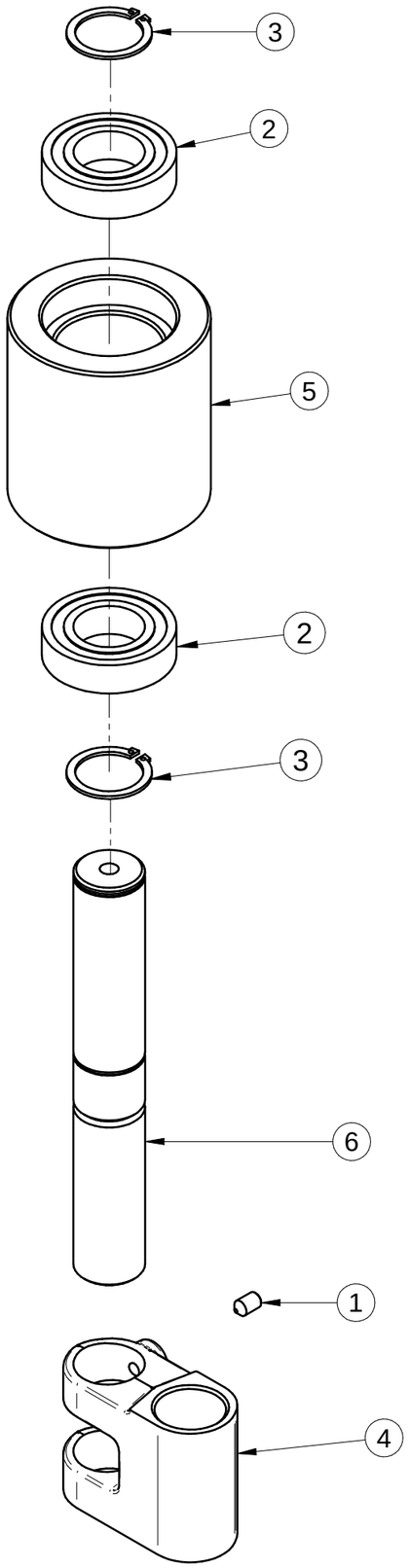


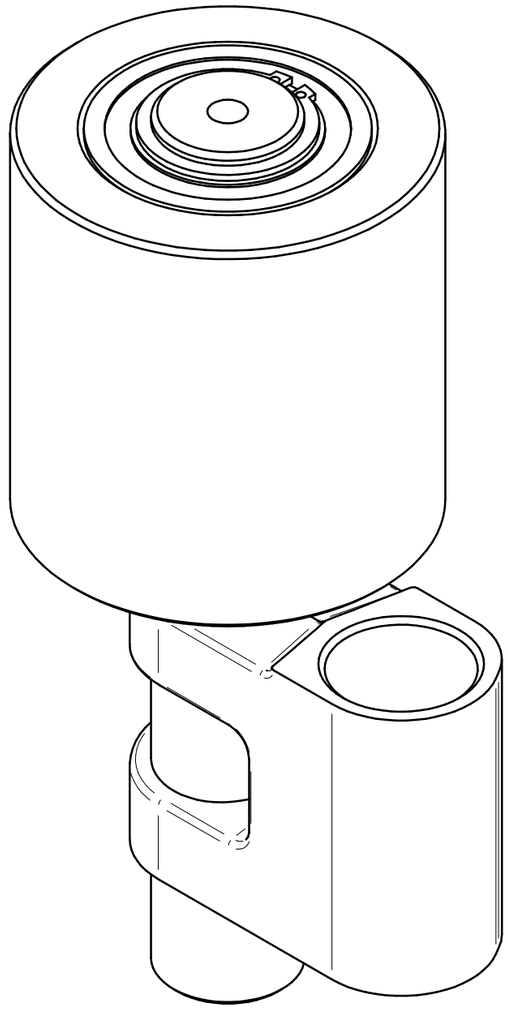

| Pos. | Codice | Descrizione | Q.tà |
|---|---|---|---|
| 1 | 0000303181L | VITE STEI E.CON ISO4027 M6 10MM 12.9 BRUN | 1 |
| 2 | 0000606243H | CUSC.RAD.RIG.1C SFERE 25X47X12 6005 2RS 2'S | 2 |
| 3 | 0000644273H | ANELLO 25,0 UNI 7435 EL.DI SICUR ALB. | 2 |
| 4 | 0377041094H | BIELLA RULLO PRESSORE INCOLLAGGIO VC | 1 |
| 5 | 0377041096C | RULLO CILINDRICO D=71 | 1 |
| 6 | 0377080415H | PERNO X RULLO FOLLE VC-1000 | 1 |

scm group

**GRUPPO RULLO CILINDRICO-BIELLA D.71**

**2777080301G** | **04**

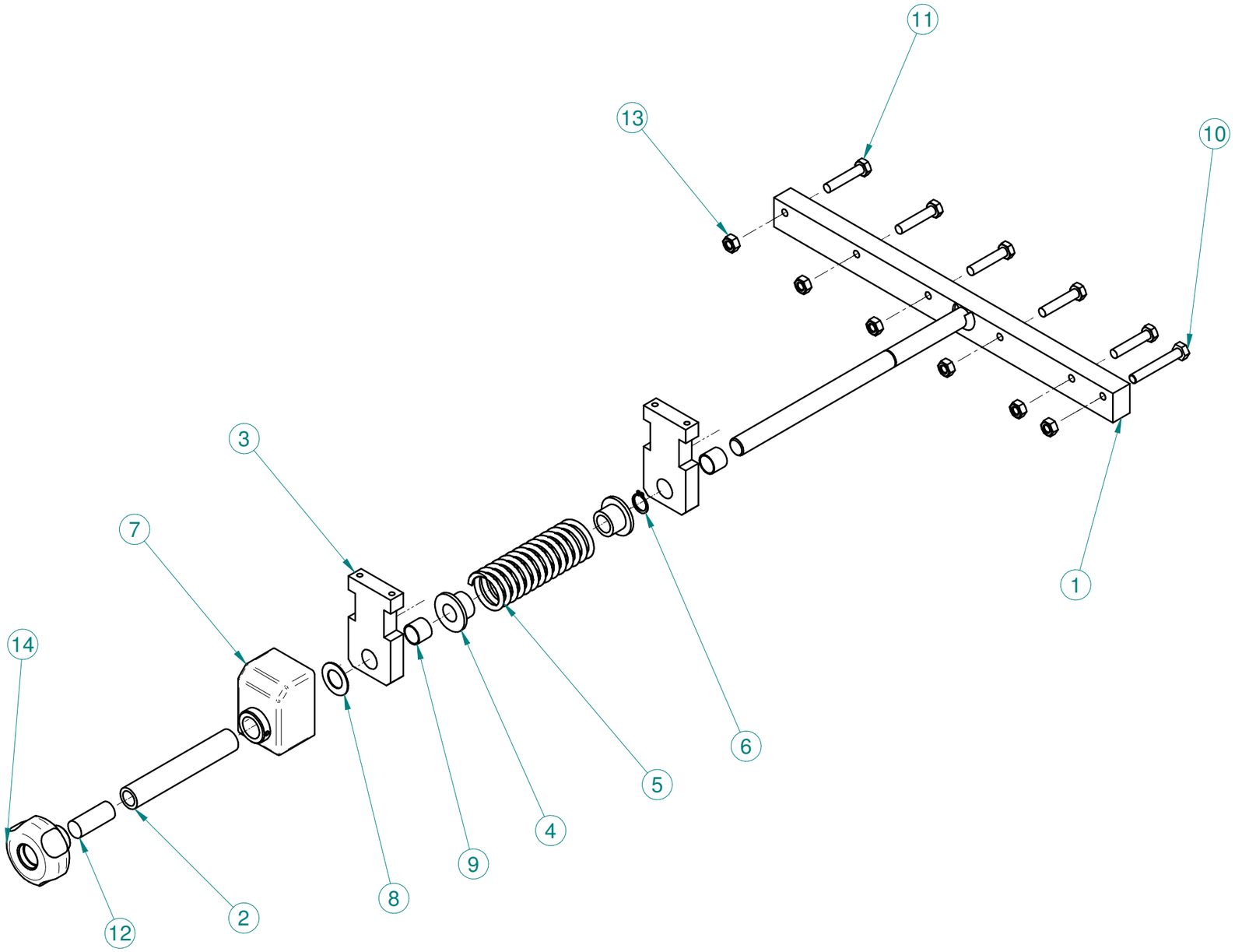


| Numero oggetto | Numero documento | Titolo | Quantità |
|---|---|---|---|
| 1 | 05L0198631L | STRUTTURA REG. RULLI DI PRESSIONE VC-1000 | 1 |
| 2 | 0377080418E | TUBO FM16 20 L120 REGISTRO RULLI VC 1000 | 1 |
| 3 | 0377080417C | PIATTO 50 15 L=90 DI SOSTEGNO | 2 |
| 4 | 0330941101D | BOCCOLA GUIDO MOLLA | 2 |
| 5 | 0320444400E | MOLLA PER RULLI PRESSORI | 1 |
| 6 | 0000644264L | ANELLO 16,0 UNI 7435 EL.DI SICUR ALB. | 1 |
| 7 | 0000635035C | INDIC. NUM. FIAMA OP5 A 1G=2,0 DX F=20 G | 1 |
| 8 | 0000613044E | RALLA 17MM 30MM 1MM ACCIAIO AS 1730 INAFAG | 1 |
| 9 | 0000601445B | BOCCOLA AUTOL. FE.PTFE 16X18X15 | 2 |
| 10 | 0000308328H | VITE M8 X 55 8.8 UNI 5739 T ES.TF BRUN. | 1 |
| 11 | 0000308318G | VITE M8 X 40 8.8 UNI 5739 T ES.TF BRUN. | 5 |
| 12 | 0000304483B | VITE M16 X 40 12.9 UNI 5923 STEI E.PIA. BRUN. | 1 |
| 13 | 0000301301C | Dado esag. - BS EN 24032 - M8 x 1.25 - 4 - Cat. A - Tipo 1 | 6 |
| 14 | 0000619983D | POMOLO M16 PASS G74660TM1601Z1 C/SEDE TAPPO D22 BO | 1 |

scm

**REGISTRO RULLI DI PRESS. STD VCS4.1 5 RULLI**

**29L0460801L** **00**

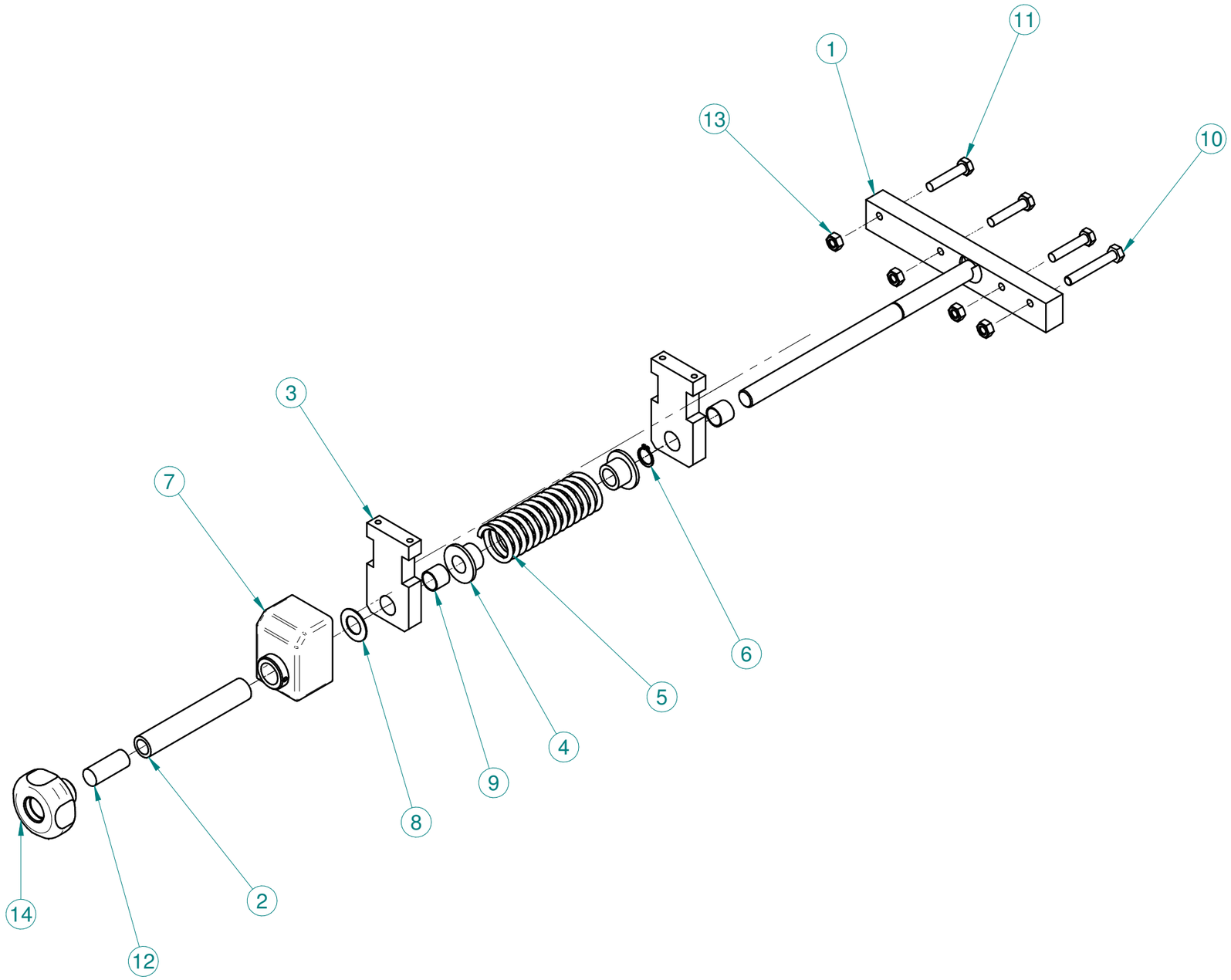


| Numero oggetto | Numero documento | Titolo | Quantità |
|---|---|---|---|
| 1 | 0577040405C | STRUTTURA REG. RULLI PRESS. MANUALE VC 800 | 1 |
| 2 | 0377080418E | TUBO FM16 20 L120 REGISTRO RULLI VC 1000 | 1 |
| 3 | 0377080417C | PIATTO 50 15 L=90 DI SOSTEGNO | 2 |
| 4 | 0330941101D | BOCCOLA GUIDO MOLLA | 2 |
| 5 | 0320444400E | MOLLA PER RULLI PRESSORI | 1 |
| 6 | 0000644264L | ANELLO 16,0 UNI 7435 EL.DI SICUR ALB. | 1 |
| 7 | 0000635035C | INDIC. NUM. FIAMA OP5 A 1G=2,0 DX F=20 G | 1 |
| 8 | 0000613044E | RALLA 17MM 30MM 1MM ACCIAIO AS 1730 INAFAG | 1 |
| 9 | 0000601445B | BOCCOLA AUTOL. FE.PTFE 16X18X15 | 2 |
| 10 | 0000308328H | VITE M8 X 55 8.8 UNI 5739 T ES.TF BRUN. | 1 |
| 11 | 0000308318G | VITE M8 X 40 8.8 UNI 5739 T ES.TF BRUN. | 3 |
| 12 | 0000304483B | VITE M16 X 40 12.9 UNI 5923 STEI E.PIA. BRUN. | 1 |
| 13 | 0000301301C | Dado esag. - BS EN 24032 - M8 x 1.25 - 4 - Cat. A - Tipo 1 | 4 |
| 14 | 0000619983D | POMOLO M16 PASS G74660TM1601Z1 C/SEDE TAPPO D22 BO | 1 |

scm

**REGISTRO RULLI DI PRESS. STD VCS4.1 3 RULLI**

**29L0460793B** **00**

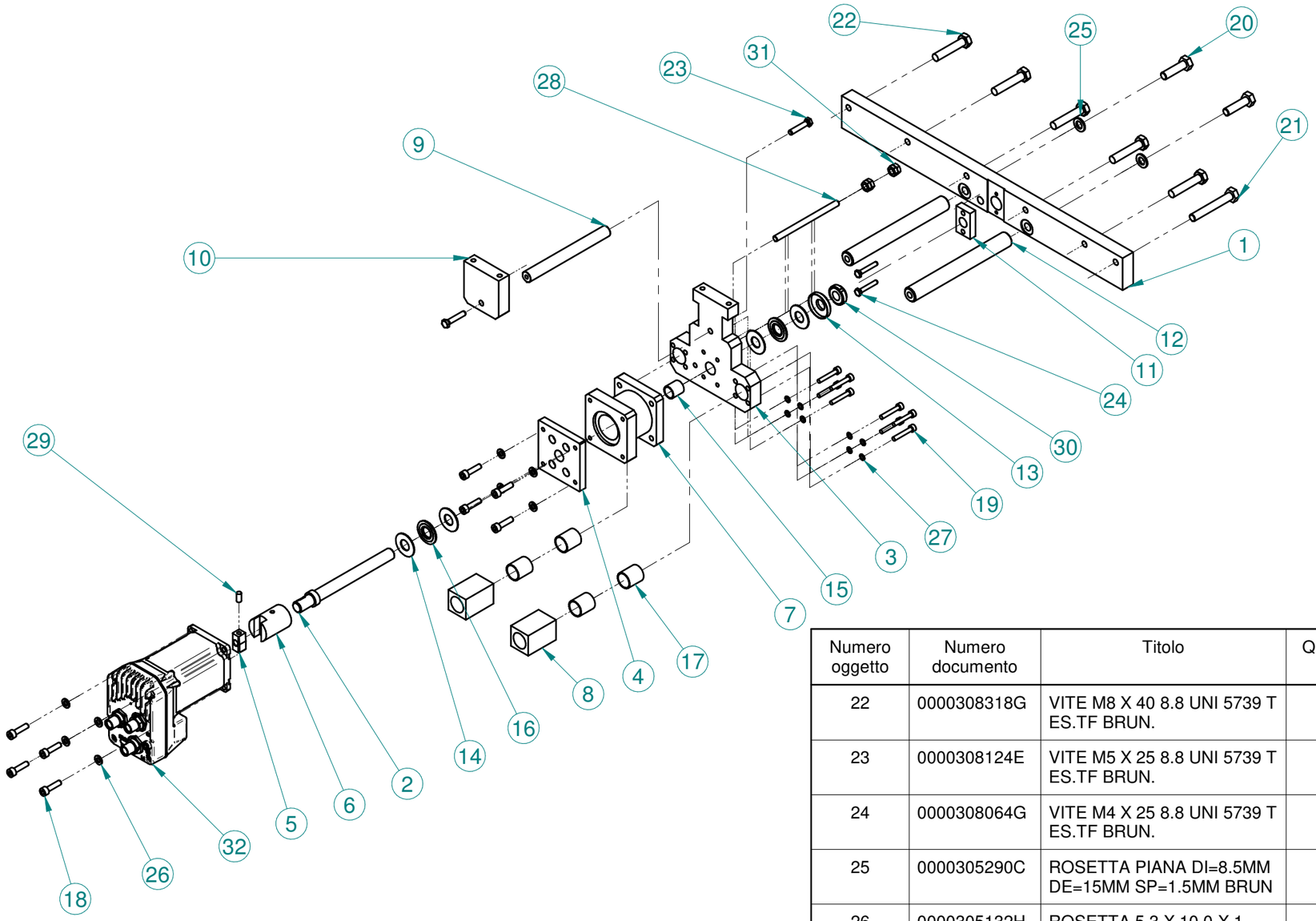


| Numero oggetto | Numero documento | Titolo | Quantità |
|---|---|---|---|
| 22 | 0000308318G | VITE M8 X 40 8.8 UNI 5739 T ES.TF BRUN. | 5 |
| 23 | 0000308124E | VITE M5 X 25 8.8 UNI 5739 T ES.TF BRUN. | 2 |
| 24 | 0000308064G | VITE M4 X 25 8.8 UNI 5739 T ES.TF BRUN. | 2 |
| 25 | 0000305290C | ROSETTA PIANA DI=8.5MM DE=15MM SP=1.5MM BRUN | 2 |
| 26 | 0000305132H | ROSETTA 5,3 X 10,0 X 1 BRUN | 8 |
| 27 | 0000305035C | ROSETTA 4,3X7X0,5 H1 SICUREZ.ZIGR.A TAZZA BRUN. | 8 |
| 28 | 0000304180H | VITE M6 X 90 12.9 UNI 5923 STEI E.PIA. BRUN. | 1 |
| 29 | 0000304122F | VITE M5 X 10 12.9 UNI 5923 STEI E.PIA. BRUN. | 1 |
| 30 | 0000301429E | GHIERA M12X1 AUTOFR. GUK | 1 |
| 31 | 0000301187A | DADO M6 6S UNI 5589 ES.BASSO BRUN. | 4 |
| 32 | 00L0294531C | MOTORE PP NEMA 23 LCA573-SCM-02 SCHNEI | 1 |

| Numero oggetto | Numero documento | Titolo | Quantità |
|---|---|---|---|
| 1 | 03L0318803E | Piatto Traf. 40x15 h11 UNI EN 10277/2 | 1 |
| 2 | 03L0318802C | PERNO D12 L136 M12X1 MOVIMENTAZ.RULLI CN SCHNEIDER | 1 |
| 3 | 03L0318800H | PIASTRA SP=15MM REGOL.RULLI CN SCHNEIDER NEMA 23 | 1 |
| 4 | 03L0294378E | PIASTRA SP=8MM FISSAG. SUPP. MOT. SCHNEIDER | 1 |
| 5 | 03L0294231C | FLANGIA QUADRA MOTORE SCHNEIDER Ø6.35 | 1 |
| 6 | 03L0294230A | GIUNTO L=36MM DI=12MM DI COLLEGAMENTO MOTORE/VITE | 1 |
| 7 | 03L0294056B | CORPO SUPPORTO MOTORE SCHNEIDER RULLI INC. | 1 |
| 8 | 03L0224876F | BLOCCHETTO GUIDAGGIO ASTA 25X25 L=40 | 2 |
| 9 | 03L0224658D | BARRA TONDA D=12MM L=115MM M5 N^2 | 1 |
| 10 | 03L0224646H | PIASTRA 50MM 50MM SP=15MM RINFORZO | 1 |
| 11 | 03L0216021B | CHIOCCIOLA TR12X3 BRONZO | 1 |
| 12 | 03L0108820F | BARRA TONDA D16 L140 TEMPRATA RETT.(60-64 HRC) | 2 |
| 13 | 0346533181C | PROTEZIONE PER CUSCINETTO ASSIALE | 1 |
| 14 | 0000613375G | RALLA 12MM 26MM 1MM ACCIAIO 1226 INAFAG | 4 |
| 15 | 0000613190D | BOCCOLA AUTOL. FE.PTFE 12X14X15 | 1 |
| 16 | 0000613029D | GABBIA ASSIALE A RULLINI AXK .1226 INA | 2 |
| 17 | 0000601064C | BOCCOLA AUTOL. FE.PTFE 16X18X20 | 4 |
| 18 | 0000309537C | VITE M5 X 20 12.9 UNI 5931 TCEI TF BRUN | 8 |
| 19 | 0000309064H | VITE M4 X 25 8.8 UNI 5931 TCEI BRUN | 8 |
| 20 | 0000308813G | VITE M8 X 30 10.9 UNI 5739 T ES.TF ZINC | 2 |
| 21 | 0000308328H | VITE M8 X 55 8.8 UNI 5739 T ES.TF BRUN. | 1 |

scm

**REGISTRO RULLI DI PRESS. C.N. 5 RULLI VCS4.1**

**29L0460909L** **00**

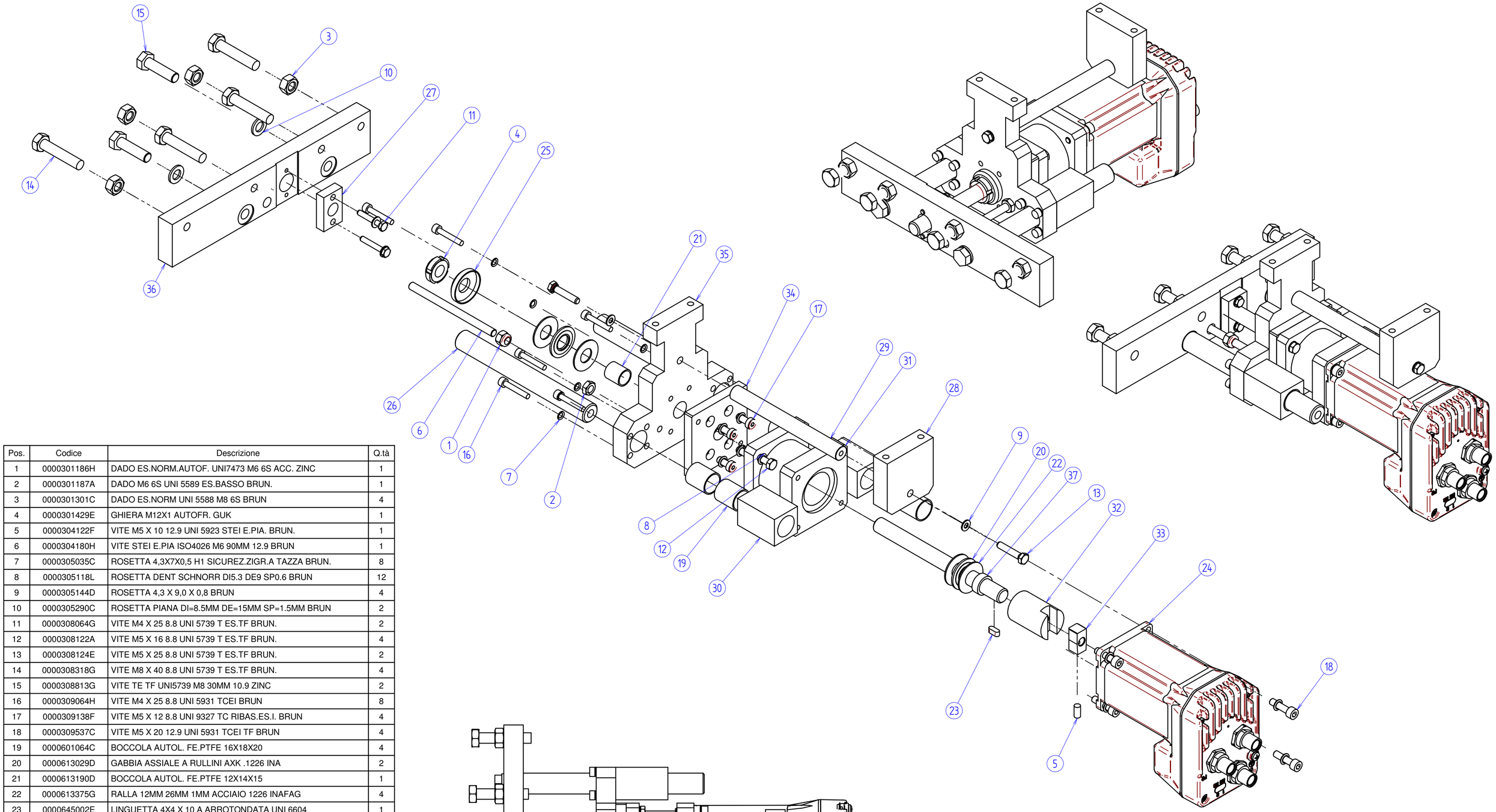


| Pos. | Codice | Descrizione | Q.tà |
|---|---|---|---|
| 1 | 0000301186H | DADO ES.NORM.AUTOF. UNI7473 M6 6S ACC. ZINC | 1 |
| 2 | 0000301187A | DADO M6 6S UNI 5589 ES.BASSO BRUN. | 1 |
| 3 | 0000301301C | DADO ES.NORM UNI 5588 M8 6S BRUN | 4 |
| 4 | 0000301429E | GHIERA M12X1 AUTOFR. GUK | 1 |
| 5 | 0000304122F | VITE M5 X 10 12.9 UNI 5923 STEI E.PIA. BRUN. | 1 |
| 6 | 0000304180H | VITE STEI E.PIA ISO4026 M6 90MM 12.9 BRUN | 1 |
| 7 | 0000305035C | ROSETTA 4,3X7X0,5 H1 SICUREZ.ZIGR.A TAZZA BRUN. | 8 |
| 8 | 0000305118L | ROSETTA DENT SCHNORR DI5.3 DE9 SP0.6 BRUN | 12 |
| 9 | 0000305144D | ROSETTA 4,3 X 9,0 X 0,8 BRUN | 4 |
| 10 | 0000305290C | ROSETTA PIANA DI=8.5MM DE=15MM SP=1.5MM BRUN | 2 |
| 11 | 0000308064G | VITE M4 X 25 8.8 UNI 5739 T ES.TF BRUN. | 2 |
| 12 | 0000308122A | VITE M5 X 16 8.8 UNI 5739 T ES.TF BRUN. | 4 |
| 13 | 0000308124E | VITE M5 X 25 8.8 UNI 5739 T ES.TF BRUN. | 2 |
| 14 | 0000308318G | VITE M8 X 40 8.8 UNI 5739 T ES.TF BRUN. | 4 |
| 15 | 0000308813G | VITE TE TF UNI5739 M8 30MM 10.9 ZINC | 2 |
| 16 | 0000309064H | VITE M4 X 25 8.8 UNI 5931 TCEI BRUN | 8 |
| 17 | 0000309138F | VITE M5 X 12 8.8 UNI 9327 TC RIBAS.ES.I. BRUN | 4 |
| 18 | 0000309537C | VITE M5 X 20 12.9 UNI 5931 TCEI TF BRUN | 4 |
| 19 | 0000601064C | BOCCOLA AUTOL. FE.PTFE 16X18X20 | 4 |
| 20 | 0000613029D | GABBIA ASSIALE A RULLINI AXK .1226 INA | 2 |
| 21 | 0000613190D | BOCCOLA AUTOL. FE.PTFE 12X14X15 | 1 |
| 22 | 0000613375G | RALLA 12MM 26MM 1MM ACCIAIO 1226 INAFAG | 4 |
| 23 | 0000645002E | LINGUETTA 4X4 X 10 A ARROTONDATA UNI 6604 | 1 |
| 24 | 00L0294531C | MOTORE PP NEMA 23 LMHCA573C SCHNEI | 1 |
| 25 | 0346533181C | PROTEZIONE PER CUSC. ASSIALE 12.26 (GUARD) | 1 |
| 26 | 03L0108820F | BARRA TONDA D16 L140 TEMPRATA RETT.(60-64 HRC) | 2 |
| 27 | 03L0216021B | CHIOCCIOLA M12X1 BRONZO | 1 |
| 28 | 03L0224646H | PIASTRA 50MM 50MM SP=15MM RINFORZO | 1 |
| 29 | 03L0224658D | BARRA TONDA D=12MM L=115MM M5 N°2 | 1 |
| 30 | 03L0224876F | BLOCCHETTO GUIDAGGIO ASTA 25X25 L=40 | 2 |
| 31 | 03L0294056B | CORPO SUPPORTO MOTORE SCHNEIDER RULLI INC. | 1 |
| 32 | 03L0294230A | GIUNTO L=36MM DI=12MM DI COLLEGAMENTO MOTORE/VITE | 1 |
| 33 | 03L0294231C | FLANGIA QUADRA MOTORE SCHNEIDER Ø6.35 | 1 |
| 34 | 03L0294378E | PIASTRA SP=8MM FISSAG. SUPP. MOT. SCHNEIDER | 1 |
| 35 | 03L0318800H | PIASTRA SP=15MM REGOL.RULLI CN SCHNEIDER NEMA 23 | 1 |
| 36 | 03L0318801A | PIASTRA 40 215 SP15 POST.REGOL.RULLI CN SCHNEIDER | 1 |
| 37 | 03L0318802C | PERNO D12 L136 M12X1 MOVIMENTAZ.RULLI CN SCHNEIDER | 1 |

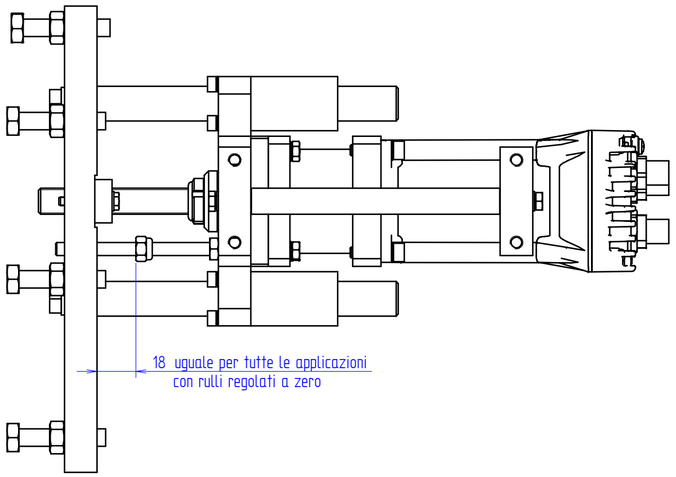


| Rev | Data / Date | Firma / Signature | Descrizione ultima modifica / Last change description | N° Modifica / Change ID |
|---|---|---|---|---|
| 00 | | | | |

Caratteristiche tecniche non evidenziate secondo istruzione operativa SCM GROUP : IO 23/1DTG
Specifications not shown according to SCM GROUP operation instruction : IO 23/1DTG
Strutture saldate secondo specifica SCM / Welded according to SCM specific : ST232DTG
Fusioni secondo specifica SCM / Mergers second SCM specific : ST233DTG

Quote senza indicazione di tolleranza, grado di precisione
Shares without indication of tolerance, accuracy

**SCM Specifica ST2310DTG**

Verniciatura / Painting ( SCM specific ST231DTG ): **VER000**

Superfice / Surface (m²)

Trattamento Superficiale / Surface Treatment ( SCM specific ST234DTG )

Trattamento Termico / Heat Treatment ( SCM specific ST234DTG )

| | Firma / Signature | Data / Date | Rugosita' / Roughness' | | |
|---|---|---|---|---|---|
| Ultimo rilascio Latest release | | | | | |
| Controllato Checker | | | CF3 | Peso grezzo/Raw weight (kg) | Ricavare da o Stato di fornitura / Based on or State of supply |
| Disegnato Designed | G.Saugo | 04/05/2016 | Smussi / chamfer | Massa / Mass (kg) 5,058 | Materiale / Material ( SCM specific ST235DTG ): **Vedi Tabella** |

Denominazione / Item Name
**GRUPPO MOTORIZZAZIONE RULLI SCHNEIDER NEMA 23**

| Scala / Scale | Codice / Item ID | Rev | Status | Tav. N. di N. |
|---|---|---|---|---|
| 1:2 | 29L0318737A | 01 | 040 | 1/1 |

Template version :

CI RISERVIAMO A TERMINI DI LEGGE LA PROPRIETA' DI QUESTO DISEGNO CON DIVIETO DI RENDERLO COMUNQUE NOTO A TERZI SENZA LA NOSTRA PREVENTIVA APPROVAZIONE. / THIS DRAWING IS SCM PROPERTY, COPYRIGHTED MATERIAL DISCLOSURE TO THIRD PARTIES WITHOUT OUR AUTHORISATION IS EXPLICITLY FORBIDDEN.

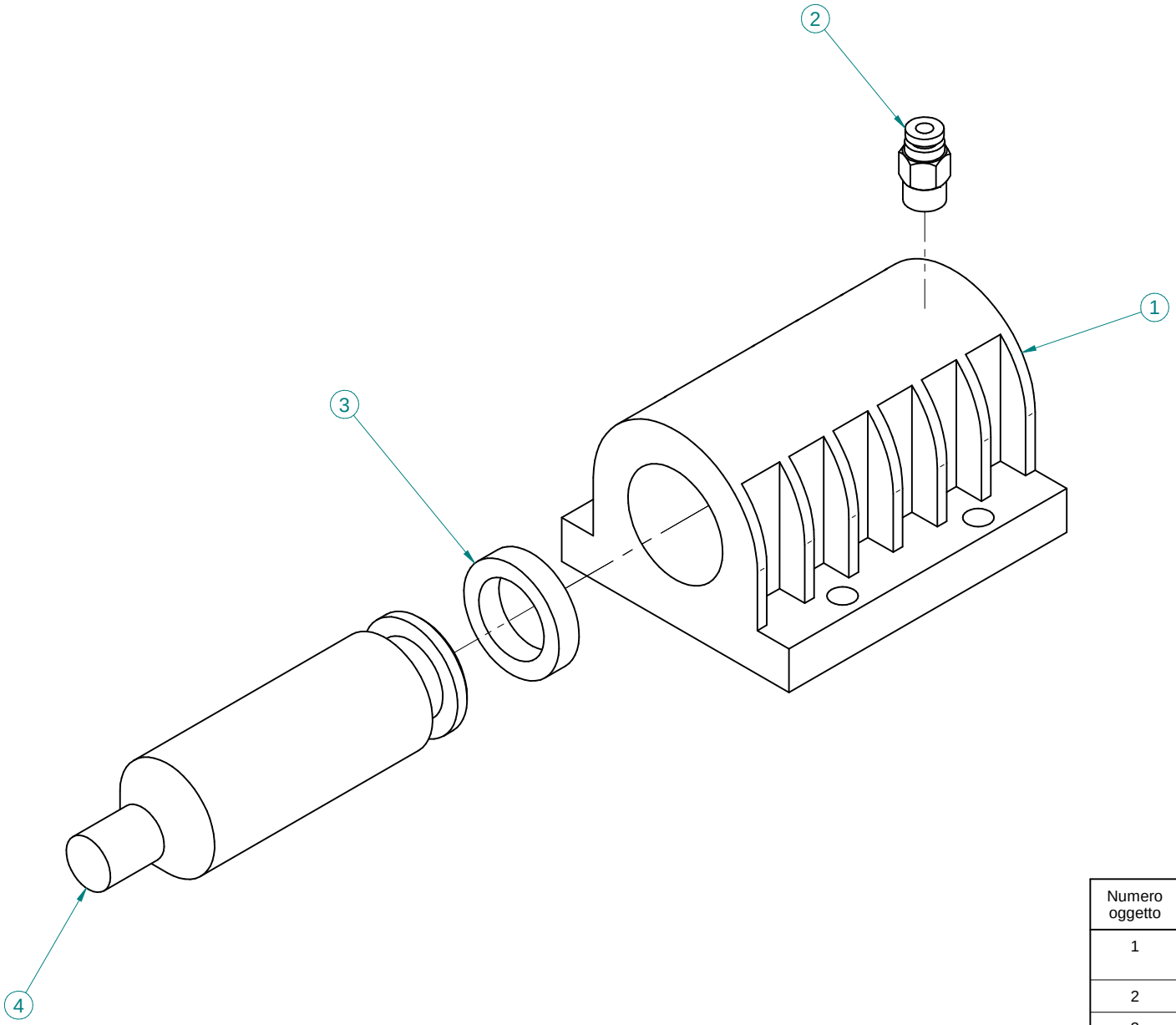


| Numero oggetto | Numero documento | Titolo | Quantità |
|---|---|---|---|
| 1 | 1430340202 D | CILINDRO PNEUM.RULLI PRESSORI | 1 |
| 2 | 0001904113F | RAC.RAP DIR E4 G1/8" M | 1 |
| 3 | 0000706314 A | GUARNIZIONE A LABBRO DE 118 20,63X30,16X6,35 A+P | 1 |
| 4 | 0330343401F | PISTONE RULLO FOLLE | 1 |

| | | | |
|---|---|---|---|
| scm | **ELEM. PERNO RULLO PRESSIONE VCS4.1** | **29L0461024B** | **00** |

| | HM 3002 | CONTENITORE GAS (PER VASCA COLLA "PU") - (p.23,10,2012)<br>GAS TANK (FOR "PU" GLUE TANK) - CONTENEUR GAZ (POUR BAC A COLLE "PU")<br>GASBEHÄLTER (FÜR "PU"-LEIMBECKEN) - CONTENEDOR GAS (PARA DEPÓSITO COLA "PU") | **M047150040** |
|---|---|---|---|

28.04.2006 -> 01.01.3000 Note: -----

| N | P | C | CODICE | Q.TY | DENOMINAZIONE | DESCRIPTION | DESIGNATION | BEZEICHNUNG | DENOMINACION |
|---|---|---|---|---|---|---|---|---|---|
| | 1 | | 0577040140L | 1.00 | CONTENITORE AZOTO | BOX | RECIPIENT | BEHÄLTER | CONTENEDOR |
| | 2 | | 0000631119G | 4.00 | SUPPORTO GIREVOLE | ROTATING SUPPORT | SUPPORT PIVOTANT (ROUE) | DREHBARE HALTERUNG | RUEDA |
| | 3 | | 0577040161D | 1.00 | LAMIERA SUPPORTO VASCHE | PLATE | TOLE | BLECH | CHAPA |
| | 4 | | 0377040565G | 1.00 | LAMIERA COPERTURA SUPER. | PLATE | TOLE | BLECH | CHAPA |
| | 5 | | 0577040142D | 1.00 | FRONTALE | FRONT PLATE | FACADE | FRONTPLATTE | FRONTAL |
| | 6 | | 0001505097H | 1.00 | MANOMETRO 0-1 BAR 1/4 | PRESSURE GAUGE | MANOMETRE | MANOMETER | MANÓMETRO |
| | 7 | | 0001503007F | 1.00 | FILTRO G1/4 | FILTER | FILTRE | FILTER | FILTRO |
| | 8 | | 0001914033H | 1.00 | RUBINETTO 1/4 | TAP | ROBINET | HAHN | GRIFO |
| | 9 | | 0001908125F | 1.00 | SILENZIATORE 1/4 | SILENCER | SILENCIEUX | SCHALLDÄMPFER | SILENCIADOR |
| | 10 | | 0002033071D | 1.00 | VALVOLA DI SICUREZZA G1/2 | VALVE | VANNE | VENTIL | VÁLVULA |
| | 11 | | 0001344294B | 1.00 | ELETTROVALVOLA 3/2 G1/8 | SOLENOID VALVE | ELECTROVANNE | MAGNETVENTIL | ELECTROVÁLVULA |
| | 12 | | 0001507015G | 1.00 | POMPA PER VUOTO | VACUUM PUMP | POMPE A VIDE | VAKUUMPUMPE | BOMBA DE VACIO |
| | 13 | | 0002033326F | 2.00 | VALVOLA SICUREZZA 3/8 | VALVE | VANNE | VENTIL | VÁLVULA |
| | 14 | | 0001500893B | 2.00 | VALVOLA DI BLOCCO G1/4 | VALVE | VANNE | VENTIL | VÁLVULA |
| | 15 | | 0001353320H | 1.00 | PRESSOSTATO 0,1-0,5 BAR | PRESSURE SWITCH | PRESSOSTAT | DRUCKSCHALTER | PRESOSTATO |
| | 16 | | 0001509067L | 1.00 | BLOCCHETTO DERIVAZ. G1/4 | BLOCK | BLOC | BLOCK | BLOQUE |
| | 17 | | 0001344478C | 4.00 | ELETTROVALVOLA 2/2 G1/4 | SOLENOID VALVE | ELECTROVANNE | MAGNETVENTIL | ELECTROVÁLVULA |
| | 19 | | 0001301242L | 4.00 | BOBINA ELETTRICA V24 | SOLENOID COIL | BOBINE ELECTRIQUE | SPULE | BOBINA |
| | 20 | | 0369803223H | 1.00 | GUARNIZIONE | GASKET | GARNITURE | DICHTUNG | JUNTA |

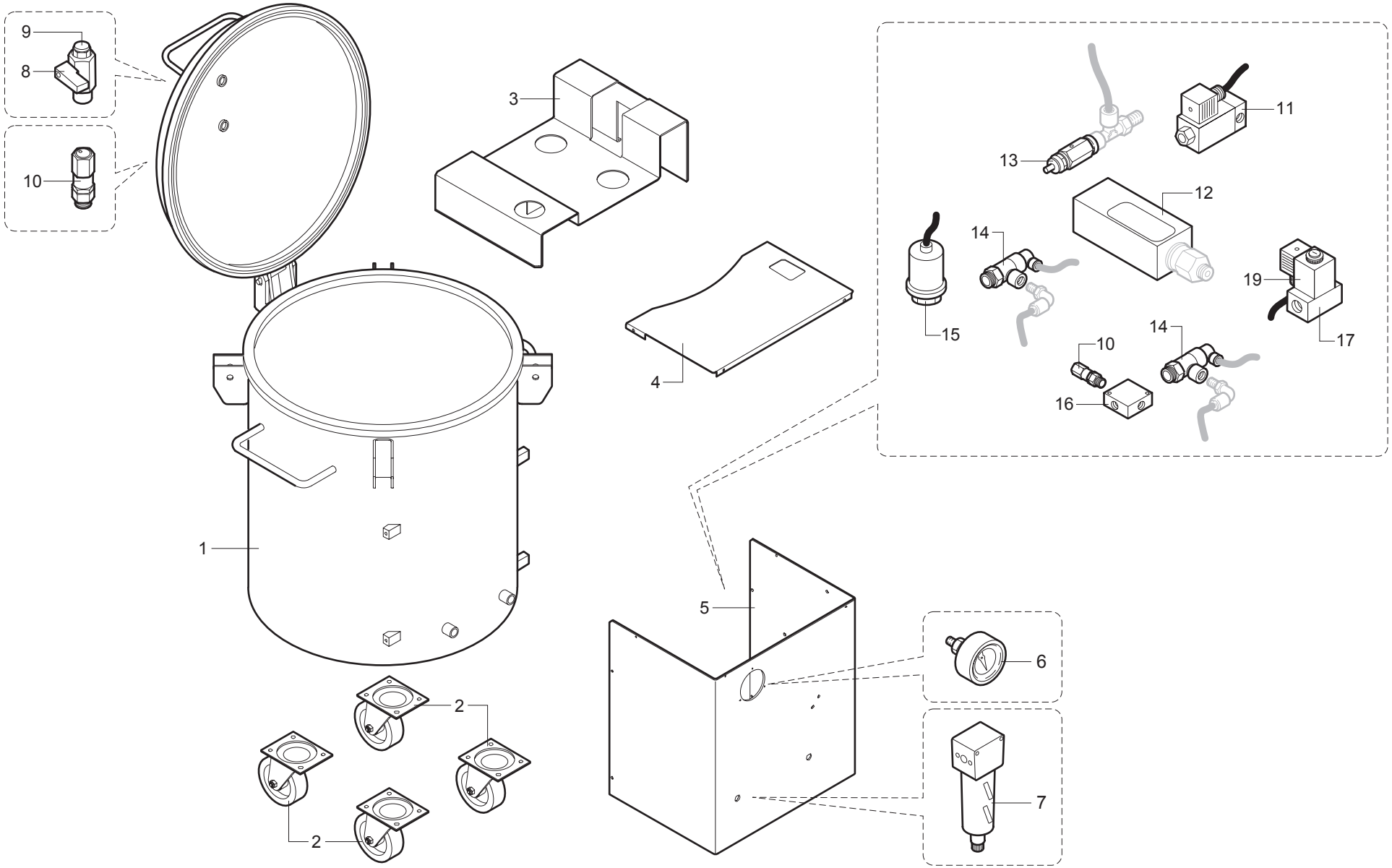


| | | | |
|---|---|---|---|
| | **HM 3002** | **CONTENITORE GAS (PER VASCA COLLA "PU") - (01.01.1900 -> - p.21,06,2013)**<br>**GAS TANK (FOR "PU" GLUE TANK) - CONTENEUR GAZ (POUR BAC A COLLE "PU")**<br>**GASBEHÄLTER (FÜR "PU"-LEIMBECKEN) - CONTENEDOR GAS (PARA DEPÓSITO COLA "PU")** | **M047150050** |

| Pos. | Codice | Descrizione | Q.tà |
|---|---|---|---|
| 16 | 07L0203222B | SERBATOIO ARIA 0.2L CAMOZZI Ø50 QP2A050A080MS01 | 1 |
| 15 | 03L0200727B | CARTER GRUPPO PN.INCOLLAGGIO VC-1000 S4 | 1 |
| 14 | 00L0202890B | EL.VALV. 354-015-02 CAMOZZ | 1 |
| 13 | 00L0202889A | EL.VALV. AA31-CC3 CAMOZZ | 3 |
| _ | 00L0197878B | EL.VALV.RIT.MEC 348D-015-02 CAMOZZ | 1 |
| 12 | 00L0197874C | RIDUTTORE DI PRESSIONE T108_R70 CAMOZZ | 1 |
| 11 | 00L0197872H | RIDUTTORE DI PRESSIONE T108_R10 CAMOZZ | 3 |
| 10 | 00L0197871F | RIDUTTORE DI PRESSIONE T108_R20 CAMOZZ | 1 |
| 9 | 0001505082F | MANOMETRO 0-2 | 1 |
| 8 | 0001505046A | MANOMETRO G1/8 0-0.6 D40 DN40ATT.POST.0-6BAR ADAMI | 2 |
| 7 | 0001505002G | MANOMETRO 0-4 BAR 1/8 AS. D=40 | 2 |
| 6 | 0001502006C | VALVOLA DI SCARICO RAPIDO 1/8 VSC-588-1/8 CAMOZZ | 1 |
| 5 | 0001349951B | ELETTROVALVOLA 5/2 24V 358-E15-02 CAMOZZ | 4 |
| 4 | 0001344259H | E.VALV. 5/2 G1/8 S/BOB 358-015 CL | 1 |
| 3 | 0001344187E | E.VALV. 3/2 G1/8 NC S/BOB 338015 CL | 3 |
| 2 | 0001301168C | BOBINA X E.VALV. V24 CC FASTON G77 CL | 11 |
| 1 | 0001301137G | BOBINA TIPO=22_DIAM_8 24_V_CC. FASTON G73 CAMOZZ | 6 |

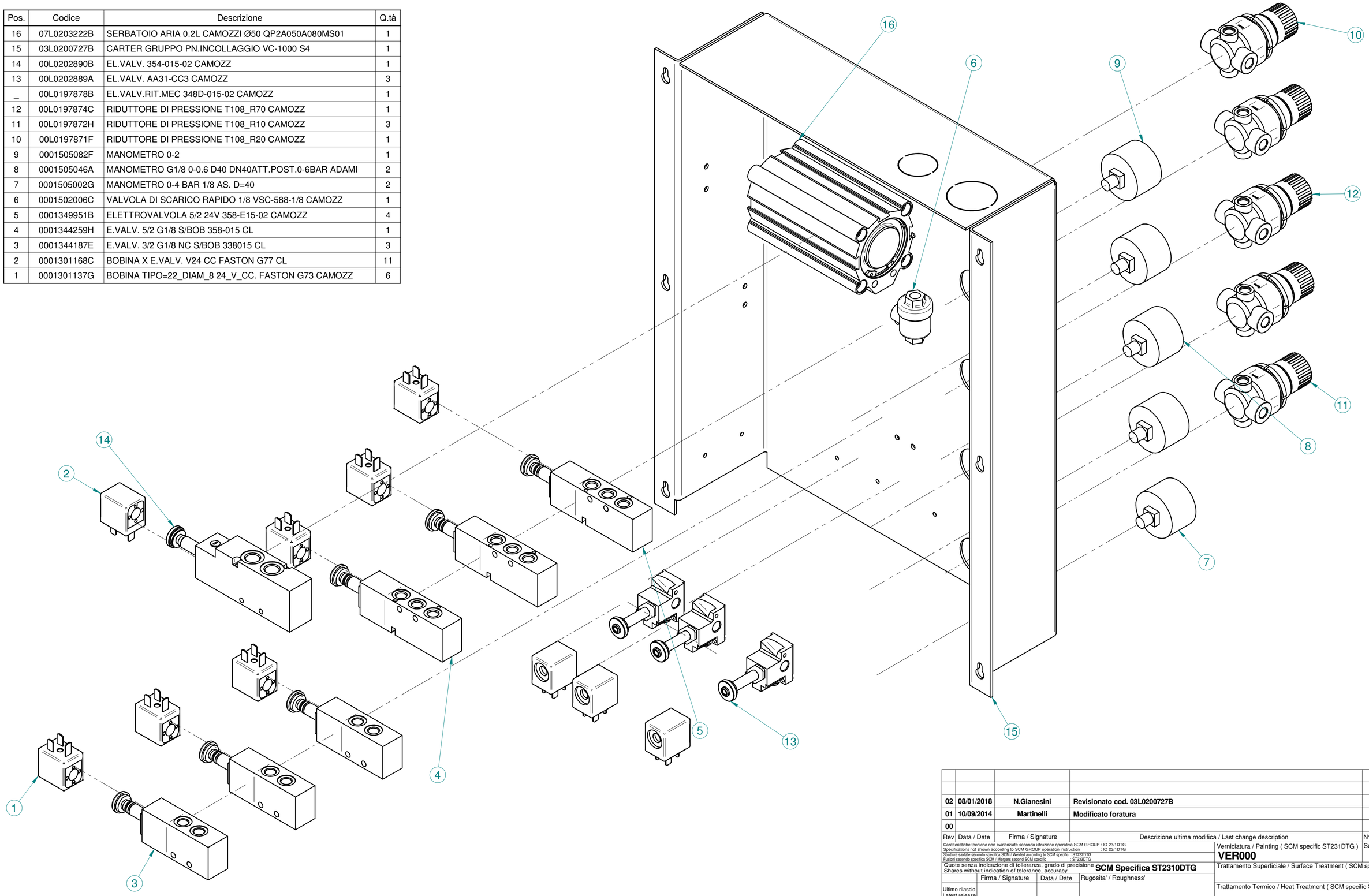


| Rev | Data / Date | Firma / Signature | Descrizione ultima modifica / Last change description | N° Modifica / Change ID |
|---|---|---|---|---|
| 02 | 08/01/2018 | N.Gianesini | Revisionato cod. 03L0200727B | CN16982 |
| 01 | 10/09/2014 | Martinelli | Modificato foratura | 01 |
| 00 | | | | |

Caratteristiche tecniche non evidenziate secondo istruzione operativa SCM GROUP : IO 23/1DTG
Specifications not shown according to SCM GROUP operation instruction : IO 23/1DTG
Strutture saldate secondo specifica SCM / Welded according to SCM specific : ST232DTG
Fusioni secondo specifica SCM / Mergers second SCM specific : ST232DTG

Quote senza indicazione di tolleranza, grado di precisione SCM Specifica ST2310DTG
Shares without indication of tolerance, accuracy

| | Firma / Signature | Data / Date | Rugosita' / Roughness' |
|---|---|---|---|
| Ultimo rilascio Latest release | | | |
| Controllato Checker | | | CF3 0 0 |
| Disegnato Designed | F.Martinelli | 01/07/2014 | Smussi / chamfer |

Verniciatura / Painting ( SCM specific ST231DTG ) **VER000**

Superfice / Surface (m²)

Trattamento Superficiale / Surface Treatment ( SCM specific ST234DTG )

Trattamento Termico / Heat Treatment ( SCM specific ST234DTG )

Peso grezzo/Raw weight (kg)

Ricavare da o Stato di fornitura / Based on or State of supply

Massa / Mass (kg) **65729,75**

Materiale / Material ( SCM specific ST235DTG ) **Vedi Tabella**

scm group

Template version : 1.5

Denominazione / Item Name
**GR. PNEUMATICO VCS4 TEMPORIZZATO CAMOZZI**

| Scala / Scale | Codice / Item ID | Rev | Status | Tav. N. di N. |
|---|---|---|---|---|
| 1:2 | 29L0199487F | 03 | | 2/2 |

CI RISERVIAMO A TERMINI DI LEGGE LA PROPRIETA' DI QUESTO DISEGNO CON DIVIETO DI RENDERLO COMUNQUE NOTO A TERZI SENZA LA NOSTRA PREVENTIVA APPROVAZIONE. / THIS DRAWING IS SCM PROPERTY, COPYRIGHTED MATERIAL DISCLOSURE TO THIRD PARTIES WITHOUT OUR AUTHORISATION IS EXPLICITLY FORBIDDEN.

# K/SEL

GRUPPO INTESTATORE
END TRIMMING UNIT
GROUPE DE COUPE EN BOUT
KAPPSÄGE
GRUPO ENCABEZADOR

CATALOGO DELLE PARTI DI RICAMBIO
SPARE PARTS CATALOGUE
CATALOGUE DE PIECES DETACHEES
ERSATZTEILKATALOG
CATALOGO REPUESTOS

| | K/SEL | COPIATORI / MOTORI (CON INCLINAZIONE MANUALE) - (p.01,03,2016)<br>TRACK FEELERS / MOTORS - COPIEURS / MOTEURS<br>KOPIERER / MOTOREN - PALPADORES / MOTORES | M091100040 |
|---|---|---|---|

| N | P | C | CODICE | Q.TY | DENOMINAZIONE | DESCRIPTION | DESIGNATION | BEZEICHNUNG | DENOMINACION |
|---|---|---|---|---|---|---|---|---|---|
| | 01.06.2005 -> 01.01.3000 | | | | Note: Intestatore K-SEL | | | | |
| | 1 | | 0733709001E | 2.00 | GUIDA/PATTINO | GUIDE/PAD | GUIDE/PATIN | FÜHRUNG/GLEITBACKE | GUÍA/PATÍN |
| | 2 | | 0356021153E | 1.00 | ATTACCO STELO | ROD CONNECTION | PRISE TIGE | SCHAFTANSCHLUSS | CONEXIÓN VARILLA |
| | 3 | | 0333725636D | 1.00 | ESAGONO | HEXAGON | HEXAGONE | SECHSKANT | HEXÀGONO |
| | 4 | | 0333725622D | 1.00 | DADO | NUT | ECROU | MUTTER | TUERCA |
| | 5 | | 0533725675A | 1.00 | ATTACCO STELO L=340.5 | ROD CONNECTION | PRISE TIGE | SCHAFTANSCHLUSS | CONEXIÓN VARILLA |
| | 6 | | 0533725668F | 1.00 | CARTER PARASFRIDO ANT. | COVER | CARTER | GEHÄUSE | CÁRTER |
| | 7 | | 0533725667D | 1.00 | CARTER PARASFRIDO POST. | COVER | CARTER | GEHÄUSE | CÁRTER |
| | 8 | | 0000624136D | 1.00 | ANTIVIBRANTE 20X15 M6 16 | VIBRATION DAMPER | AMORTISSEUR DE VIBRATIONS | SCHWINGUNGSDÄMPFER | ANTIVIBRANTE |
| | 9 | | 0333725964L | 8.00 | VITE DI FISSAGGIO CARRI | SCREW | VIS | SCHRAUBE | TORNILLO |
| | 10 | | 0330540400C | 2.00 | PERNO 4 3 | PIN | PIVOT | ZAPFEN | PERNO |
| | 11 | | 0333725623F | 1.00 | ESAGONO | HEXAGON | HEXAGONE | SECHSKANT | HEXÀGONO |
| | 12 | | 0375090721E | 2.00 | RONDELLA SVASATA 11X30X4 | SOCKET WASHER | RONDELLE EVASEE | SENKSCHEIBE | ARANDELA AVELLANADA |
| | 13 | | 0000310056D | 3.00 | VITE M3X6 | SCREW | VIS | SCHRAUBE | TORNILLO |
| | 14 | | 0333725678C | 3.00 | ROSETTA 4X10X1 | WASHER | RONDELLE | UNTERLEGSCHEIBE | ARANDELA |
| | 15 | | 0533725625E | 3.00 | RUOTA GOMMATA | RUBBERIZED WHEEL | ROUE EN CAOUTCHOUC | GUMMIRAD | RUEDA DE GOMA |
| | 16 | | 0000606379G | 3.00 | CUSCINETTO SFERE 8X22X7 | BALL BEARING | ROULEMENT A BILLES | KUGELLAGER | COJINETE DE BOLAS |
| | 17 | | 0369913121E | 2.00 | TARGA "BLOCC. A SCHIACC." | RATING PLATE | PLAQUETTE | SCHILD | PLACA |
| | 18 | | 0333725970B | 1.00 | COPIA ANTERIORE | TRACK FEELER | COPIEUR | KOPIEREINRICHTUNG | COPIADOR |
| | 19 | | 0333725969A | 1.00 | COPIA POSTERIORE | TRACK FEELER | COPIEUR | KOPIEREINRICHTUNG | COPIADOR |
| | 20 | | 0333722339A | 2.00 | PERNO 22 20 | PIN | PIVOT | ZAPFEN | PERNO |
| | 21 | | 0333725670E | 2.00 | BOCCOLA | BUSHING | DOUILLE | BUCHSE | CASQUILLO |
| | 22 | | 0533725662C | 2.00 | LAMA D=115 D=30 | BLADE | LAME | KLINGE | HOJA |
| | 23 | | 0333725671G | 2.00 | BOCCOLA | BUSHING | DOUILLE | BUCHSE | CASQUILLO |
| | 24 | | 0775090014D | 2.00 | MOTORE KW 0,35 V380 | MOTOR | MOTEUR | MOTOR | MOTOR |
| | 24 | | 0775090021H | 2.00 | MOTORE KW 0,35 V220 | MOTOR | MOTEUR | MOTOR | MOTOR |
| | 25 | | 0333725966D | 1.00 | STAFFA INCLINAZIONE | BRACKET | BRIDE | BÜGEL | BRIDA |
| | 26 | | 0333709034F | 1.00 | STAFFA INCLINAZIONE | BRACKET | BRIDE | BÜGEL | BRIDA |
| | 28 | | 0375040237G | 2.00 | BOCCOLA 5.5 10 10 | BUSHING | DOUILLE | BUCHSE | CASQUILLO |
| | 29 | | 0320423200E | 1.00 | BOCCOLA 8,5X12X11,5 | BUSHING | DOUILLE | BUCHSE | CASQUILLO |
| | 30 | | 0556425051B | 1.00 | RUOTA CON CUSCINETTO H=12 | WHEEL WITH BEARING | ROUE AVEC ROULEMENT | RAD MIT LAGER | RUEDA CON COJINETTE |
| | 31 | | 0000305333E | 2.00 | ROSETTA 10,5X21,0X2 | WASHER | RONDELLE | UNTERLEGSCHEIBE | ARANDELA |
| | 32 | | 0000619241L | 2.00 | LEVA A RIPRESA (MANIGLIA) | RELEASE LEVER | LEVIER A REPRISE | RÜCKZUGHEBEL | PALANCA REPRODUCTORA |
| | 33 | | 0356008696A | 1.00 | TARGA "2,5÷2,8 BAR" | RATING PLATE | PLAQUETTE | SCHILD | PLACA |
| | 34 | | 0375090786C | 1.00 | PIATTO 70 35 L=120 ZINC | PLATE | PLAT | PLATTE | PLATO |
| | 35 | | 0375090785A | 1.00 | PIATTO 60X6 L=120 | PLATE | PLAT | PLATTE | PLATO |
| | 36 | | 0533709013F | 1.00 | CAPPA DI ASPIRAZIONE INF. | EXTRACTOR HOOD | HOTTE ASPIRANTE | ABSAUGHAUBE | CAMPANA DE ASPIRACIÓN |
| | 37 | | 0533709014H | 1.00 | CAPPA DI ASPIRAZIONE SUP. | EXTRACTOR HOOD | HOTTE ASPIRANTE | ABSAUGHAUBE | CAMPANA DE ASPIRACIÓN |

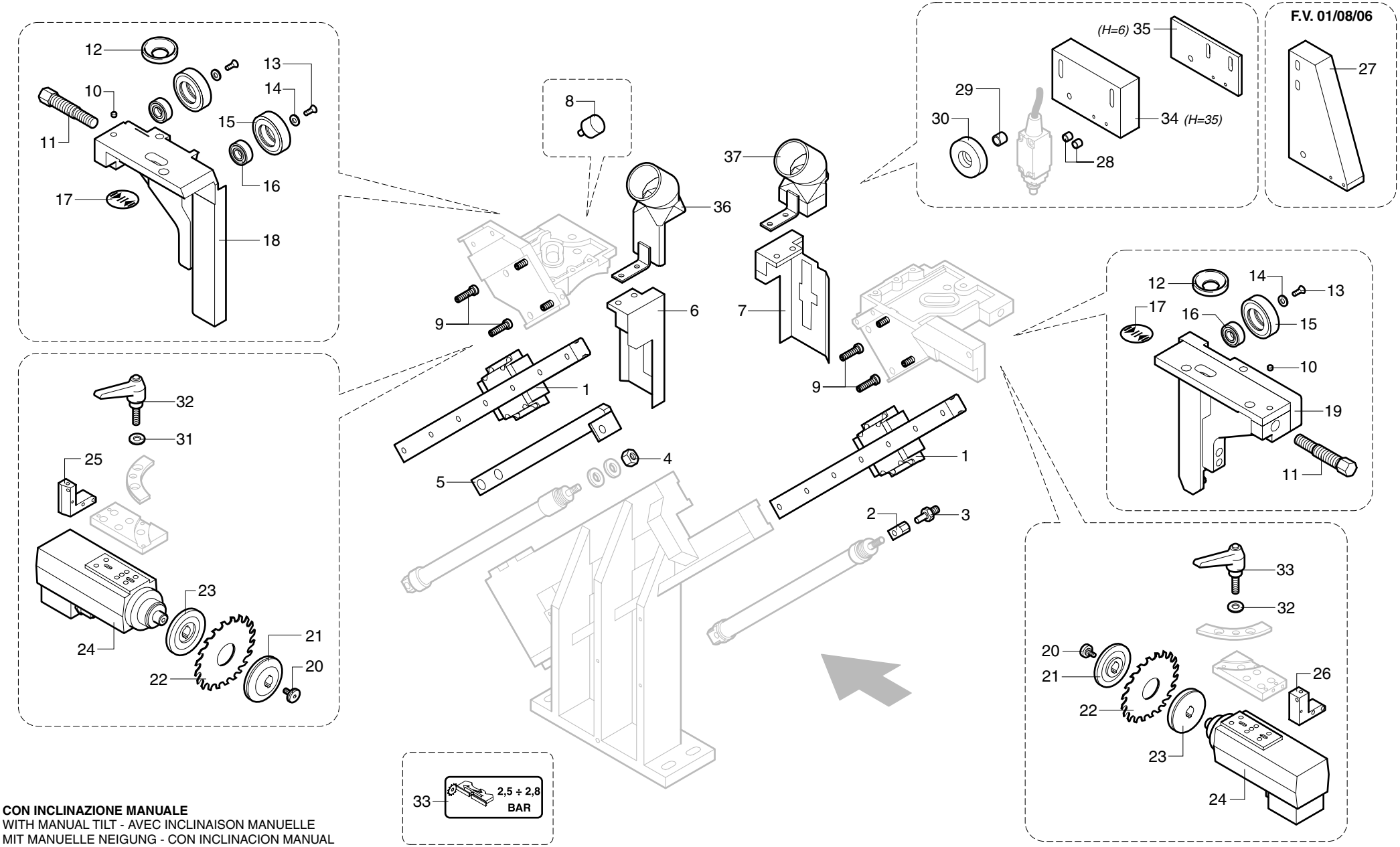


**CON INCLINAZIONE MANUALE**
WITH MANUAL TILT - AVEC INCLINAISON MANUELLE
MIT MANUELLE NEIGUNG - CON INCLINACION MANUAL

| | | | |
|---|---|---|---|
| | K/SEL | COPIATORI / MOTORI (CON INCLINAZIONE MANUALE) - (01.01.1900 -> - p.01,03,2016)<br>TRACK FEELERS / MOTORS - COPIEURS / MOTEURS<br>KOPIERER / MOTOREN - PALPADORES / MOTORES | M091100040 |

| | K/SEL | COPIATORI / MOTORI (CON INCLINAZIONE PNEUMATICA) - (p.01,03,2016)<br>TRACK FEELERS / MOTORS - COPIEURS / MOTEURS<br>KOPIERER / MOTOREN - PALPADORES / MOTORES | M091200040 |
|---|---|---|---|

| N | P | C | CODICE | Q.TY | DENOMINAZIONE | DESCRIPTION | DESIGNATION | BEZEICHNUNG | DENOMINACION |
|---|---|---|---|---|---|---|---|---|---|
| | 01.06.2005 -> 01.01.3000 | | | | Note: Intestatore K-SEL | | | | |
| | 1 | | 0000740102C | 1.00 | PATTINO RIC.SFERE | PAD | PATIN | GLEITBACKE | PATÍN |
| | 2 | | 0356021153E | 1.00 | ATTACCO STELO | ROD CONNECTION | PRISE TIGE | SCHAFTANSCHLUSS | CONEXIÓN VARILLA |
| | 3 | | 0333725636D | 1.00 | ESAGONO | HEXAGON | HEXAGONE | SECHSKANT | HEXÀGONO |
| | 4 | | 0333725622D | 1.00 | DADO | NUT | ECROU | MUTTER | TUERCA |
| | 5 | | 0533725675A | 1.00 | ATTACCO STELO L=340.5 | ROD CONNECTION | PRISE TIGE | SCHAFTANSCHLUSS | CONEXIÓN VARILLA |
| | 6 | | 0533725668F | 1.00 | CARTER PARASFRIDO ANT. | COVER | CARTER | GEHÄUSE | CÁRTER |
| | 7 | | 0533725667D | 1.00 | CARTER PARASFRIDO POST. | COVER | CARTER | GEHÄUSE | CÁRTER |
| | 8 | | 0000624136D | 1.00 | ANTIVIBRANTE 20X15 M6 16 | VIBRATION DAMPER | AMORTISSEUR DE VIBRATIONS | SCHWINGUNGSDÄMPFER | ANTIVIBRANTE |
| | 9 | | 0333725964L | 8.00 | VITE DI FISSAGGIO CARRI | SCREW | VIS | SCHRAUBE | TORNILLO |
| | 10 | | 0330540400C | 2.00 | PERNO 4 3 | PIN | PIVOT | ZAPFEN | PERNO |
| | 11 | | 0333725623F | 1.00 | ESAGONO | HEXAGON | HEXAGONE | SECHSKANT | HEXÀGONO |
| | 12 | | 0375090721E | 2.00 | RONDELLA SVASATA 11X30X4 | SOCKET WASHER | RONDELLE EVASEE | SENKSCHEIBE | ARANDELA AVELLANADA |
| | 13 | | 0000310056D | 3.00 | VITE M3X6 | SCREW | VIS | SCHRAUBE | TORNILLO |
| | 14 | | 0333725678C | 3.00 | ROSETTA 4X10X1 | WASHER | RONDELLE | UNTERLEGSCHEIBE | ARANDELA |
| | 15 | | 0533725625E | 3.00 | RUOTA GOMMATA | RUBBERIZED WHEEL | ROUE EN CAOUTCHOUC | GUMMIRAD | RUEDA DE GOMA |
| | 16 | | 0000606379G | 3.00 | CUSCINETTO SFERE 8X22X7 | BALL BEARING | ROULEMENT A BILLES | KUGELLAGER | COJINETE DE BOLAS |
| | 17 | | 0369913121E | 2.00 | TARGA "BLOCC. A SCHIACC." | RATING PLATE | PLAQUETTE | SCHILD | PLACA |
| | 18 | | 0333725970B | 1.00 | COPIA ANTERIORE | TRACK FEELER | COPIEUR | KOPIEREINRICHTUNG | COPIADOR |
| | 19 | | 0333725969A | 1.00 | COPIA POSTERIORE | TRACK FEELER | COPIEUR | KOPIEREINRICHTUNG | COPIADOR |
| | 20 | | 0333722339A | 2.00 | PERNO 22 20 | PIN | PIVOT | ZAPFEN | PERNO |
| | 21 | | 0333725670E | 2.00 | BOCCOLA | BUSHING | DOUILLE | BUCHSE | CASQUILLO |
| | 22 | | 0533725662C | 2.00 | LAMA D=115 D=30 | BLADE | LAME | KLINGE | HOJA |
| | 23 | | 0333725671G | 2.00 | BOCCOLA | BUSHING | DOUILLE | BUCHSE | CASQUILLO |
| | 24 | | 0775090014D | 2.00 | MOTORE KW 0,35 V380 | MOTOR | MOTEUR | MOTOR | MOTOR |
| | 24 | | 0775090021H | 2.00 | MOTORE KW 0,35 V220 | MOTOR | MOTEUR | MOTOR | MOTOR |
| | 25 | | 0333725966D | 1.00 | STAFFA INCLINAZIONE | BRACKET | BRIDE | BÜGEL | BRIDA |
| | 26 | | 0333709034F | 1.00 | STAFFA INCLINAZIONE | BRACKET | BRIDE | BÜGEL | BRIDA |
| | 29 | | 0320423200E | 1.00 | BOCCOLA 8,5X12X11,5 | BUSHING | DOUILLE | BUCHSE | CASQUILLO |
| | 30 | | 0556425051B | 1.00 | RUOTA CON CUSCINETTO H=12 | WHEEL WITH BEARING | ROUE AVEC ROULEMENT | RAD MIT LAGER | RUEDA CON COJINETTE |
| | 31 | | 0356020689B | 2.00 | SUPPORTO CILINDRO | CYLINDER SUPPORT | SUPPORT CYLINDRE | ZYLINDERAUFNAHME | SOPORTE CILINDRO |
| | 32 | | 0333725693D | 4.00 | ALBERO 6 46 | SHAFT | ARBRE | WELLE | ÁRBOL |
| | 33 | | 0001500308B | 2.00 | CILINDRO PNEUMATICO 16 40 | PNEUMATIC CYLINDER | CYLINDRE PNEUMATIQUE | PNEUMATIKZYLINDER | CILINDRO NEUMÁTICO |
| | 34 | | 0001508007B | 4.00 | VALVOLA REGOL. FLUSSO M5 | FLOW CONTROL VALVE | VANNE DE REGLAGE DU FLUX | FLUSSREGLERVENTIL | VÁLVULA REGULACIÓN FLUJO |
| | 35 | | 0000613128D | 2.00 | RALLA 12X25,5X0,8 | FOOTSTEP | CRAPAUDINE | SPURLAGER | TEJUELO |
| | 36 | | 0333725698E | 2.00 | BOCCOLA 12X26X3 | BUSHING | DOUILLE | BUCHSE | CASQUILLO |
| | 37 | | 0356008696A | 1.00 | TARGA "2,5÷2,8 BAR" | RATING PLATE | PLAQUETTE | SCHILD | PLACA |
| | 38 | | 0375090786C | 1.00 | PIATTO 70 35 L=120 ZINC | PLATE | PLAT | PLATTE | PLATO |
| | 39 | | 0375090785A | 1.00 | PIATTO 60X6 L=120 | PLATE | PLAT | PLATTE | PLATO |
| | 40 | | 0533709013F | 1.00 | CAPPA DI ASPIRAZIONE INF. | EXTRACTOR HOOD | HOTTE ASPIRANTE | ABSAUGHAUBE | CAMPANA DE ASPIRACIÓN |

| N | P | C | CODICE | Q.TY | DENOMINAZIONE | DESCRIPTION | DESIGNATION | BEZEICHNUNG | DENOMINACION |
|---|---|---|---|---|---|---|---|---|---|
| | 41 | | 0533709014H | 1.00 | CAPPA DI ASPIRAZIONE SUP. | EXTRACTOR HOOD | HOTTE ASPIRANTE | ABSAUGHAUBE | CAMPANA DE ASPIRACIÓN |
| | 42 | | 00L0024330H | 1.00 | ROTAIA | | | | |

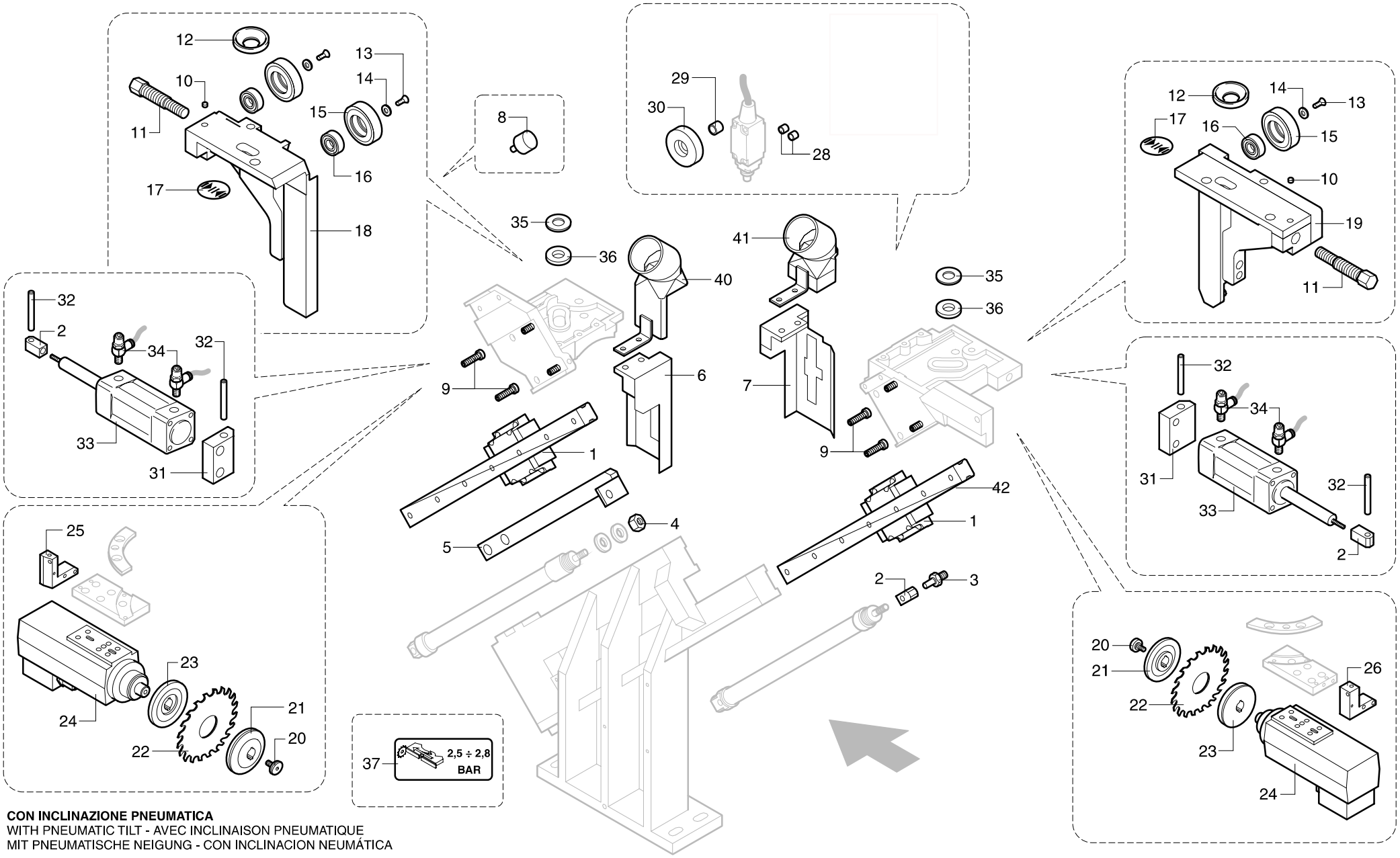


**CON INCLINAZIONE PNEUMATICA**
WITH PNEUMATIC TILT - AVEC INCLINAISON PNEUMATIQUE
MIT PNEUMATISCHE NEIGUNG - CON INCLINACION NEUMÁTICA

| | | | |
|---|---|---|---|
| | K/SEL | COPIATORI / MOTORI (CON INCLINAZIONE PNEUMATICA) - (01.01.1900 -> - p.01,03,2016)<br>TRACK FEELERS / MOTORS - COPIEURS / MOTEURS<br>KOPIERER / MOTOREN - PALPADORES / MOTORES | M091200040 |

| | K/SEL | COLONNA - (p.09,03,2017)<br>COLUMN - COLONNE<br>STÄNDER - COLUMNA | M093100040 |
|---|---|---|---|

| N | P | C | CODICE | Q.TY | DENOMINAZIONE | DESCRIPTION | DESIGNATION | BEZEICHNUNG | DENOMINACION |
|---|---|---|---|---|---|---|---|---|---|
| | 01.01.1900 -> 01.01.3000 | | | | Note: Intestatore K-SEL | | | | |
| | 1 | | 0333709030G | 1.00 | COLONNA H=250 | COLUMN | COLONNE | STÄNDER | COLUMNA |
| | 2 | | 0375020122H | 4.00 | PASTIGLIA D6 L=3 | PLUGNUT | PASTILLE | SCHEIBE | PASTILLA |
| | 3 | | 0333709028D | 2.00 | LARDONE | GIB | LARDON | STELLLEISTE | REGLETA DE GUÍA |
| | 4 | | 0333709033D | 1.00 | COLONNA H=140 | COLUMN | COLONNE | STÄNDER | COLUMNA |
| | 5 | | 0533725692F | 1.00 | CARRELLO SPOSTAM. ORIZZ. | CARRIAGE | CHARIOT | WAGEN | CARRO |
| | 6 | | 03L0339402L | 1.00 | BLOCCO | BLOCK | BLOC | BLOCK | BLOQUE |
| | 7 | | 0341524104H | 1.00 | PIATTO 20X5 L=180 | PLATE (GIB) | PLAT (LARDON) | PLATTE (STELLLEISTE) | PLATO (REGLETA DE GUÍA) |
| | 8 | | 0341524776D | 1.00 | SOTTOBASE SPOSTAM. ORIZZ. | SUBBASE | BASE INFERIEURE | UNTERGESTELL | SUBBASE |
| | 10 | | 0335361401L | 1.00 | BARRA FILETTATA 8 130 | THREADED ROD | BARRE FILETEE | GEWINDESTANGE | VARILLA ROSCADA |
| | 11 | | 0001508813B | 2.00 | VALVOLA REG. FLUSSO G1/8 | FLOW CONTROL VALVE | VANNE DE REGLAGE DU FLUX | FLUSSREGLERVENTIL | VÁLVULA REGULACIÓN FLUJO |
| | 12 | | 0001904969C | 2.00 | RACCORDO | QUICK FITTING | RACCORD RAPIDE | SCHNELLANSCHLUSS | EMPALME RÁPIDO |
| | 14 | | 00L0338994G | 1.00 | CILINDRO PNEUMATICO | PNEUMATIC CYLINDER | CYLINDRE PNEUMATIQUE | PNEUMATIKZYLINDER | CILINDRO NEUMÁTICO |
| | 15 | | 0377090002D | 1.00 | CARTER | CARTER | CARTER | CARTER | CARTER |

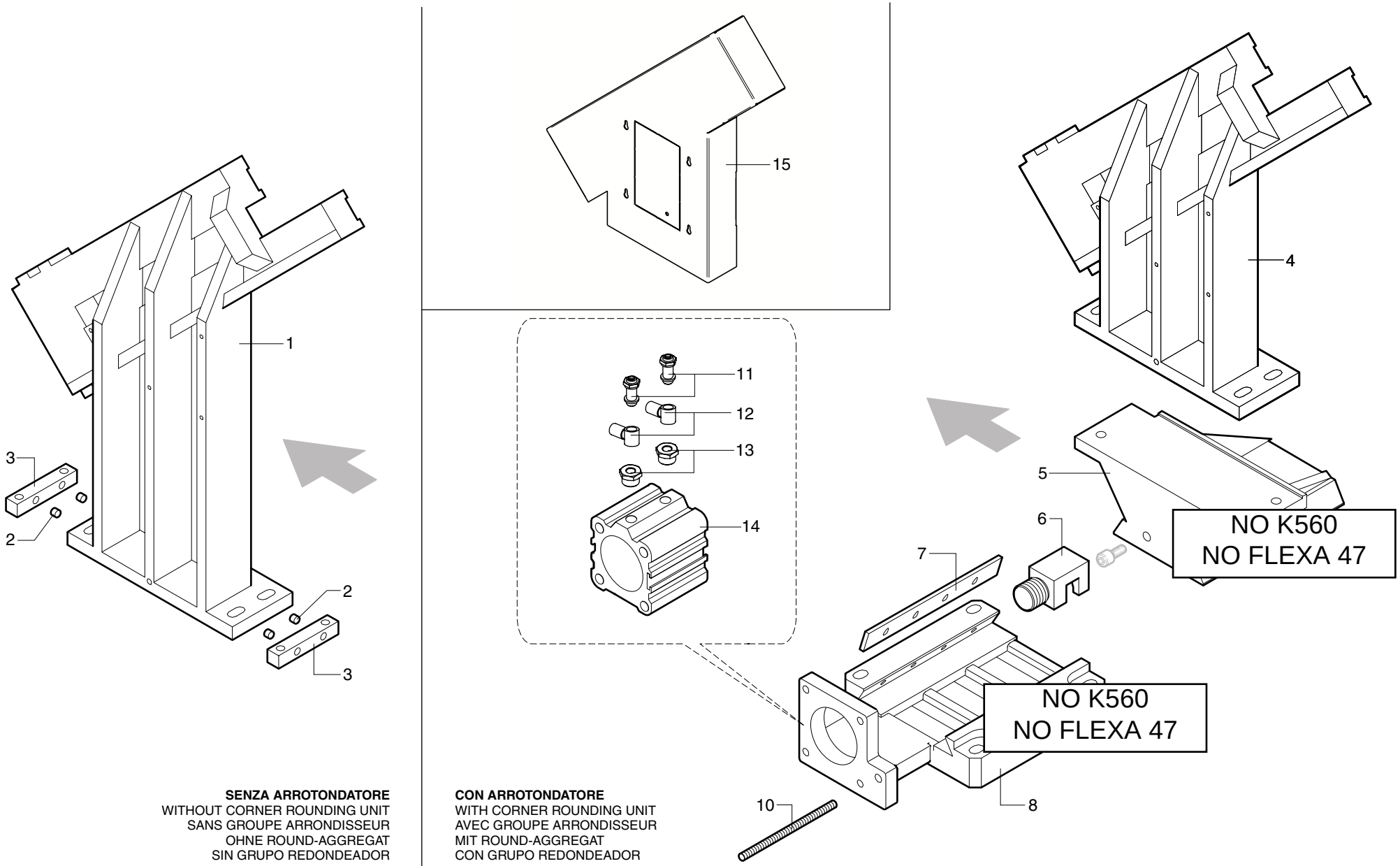


**SENZA ARROTONDATORE**
WITHOUT CORNER ROUNDING UNIT
SANS GROUPE ARRONDISSEUR
OHNE ROUND-AGGREGAT
SIN GRUPO REDONDEADOR

**CON ARROTONDATORE**
WITH CORNER ROUNDING UNIT
AVEC GROUPE ARRONDISSEUR
MIT ROUND-AGGREGAT
CON GRUPO REDONDEADOR

| | | | |
|---|---|---|---|
| | **K/SEL** | **COLONNA - (01.01.1900 -> - p.02,04,2015)**<br>**COLUMN - COLONNE**<br>**STÄNDER - COLUMNA** | **M093100040** |

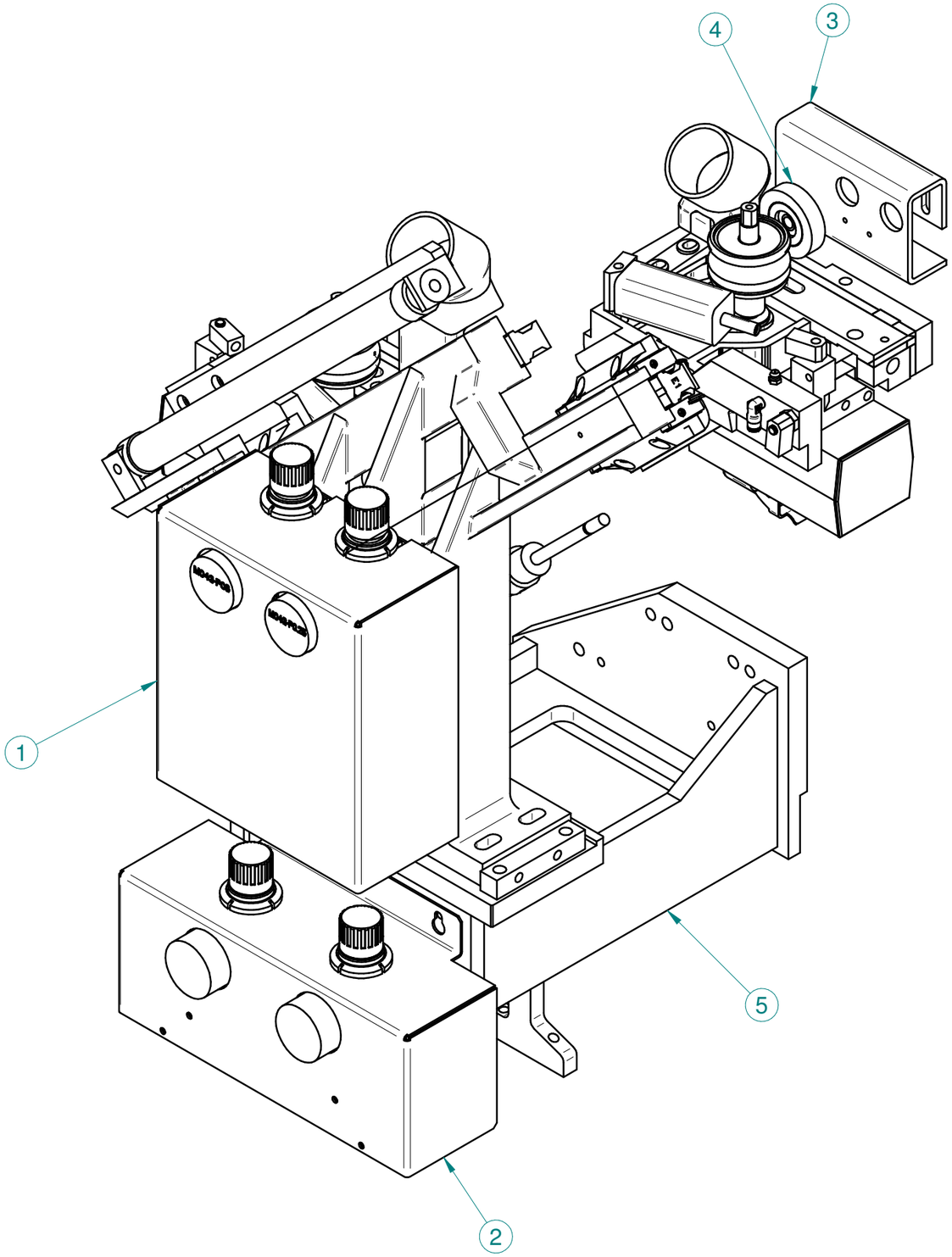


| Pos. | Codice | Descrizione | Q.tà |
|---|---|---|---|
| 1 | 03L0215945B | CARTER IMPIANTO PNEUMATICO K/SEL | 1 |
| 2 | 03L0288840G | CARTER REGOLATORI BORDI DELIC.+RAFFR. K560 | 1 |
| 3 | 03L0488957H | LAMIERA SAGOMATA FISS. RUOTINO E MICRO KSEL | 1 |
| 4 | 0556425051B | RUOTA PER PRESSORE + CUSCINETTO D48L12 LISCIA NBR | 1 |
| 5 | 05L0261285B | SQUADRA SUPPORTO K/SEL '15 (LAV) | 1 |

scm

**GR. K/SEL FISSATO SU LONGHERONE+ESCLUSIONE** | **90L0105156G** | **00**

| | K/SEL | CARRI - (p.01,03,2016)<br>CARRIAGES - CHARIOTS<br>WAGEN - CARROS | M094100040 |
|---|---|---|---|

| N | P | C | CODICE | Q.TY | DENOMINAZIONE | DESCRIPTION | DESIGNATION | BEZEICHNUNG | DENOMINACION |
|---|---|---|---|---|---|---|---|---|---|
| | 01.01.1900 -> 01.01.3000 | | | | Note: Intestatore K-SEL | | | | |
| | 1 | | 0333709031L | 1.00 | CARRO INFERIORE | CARRIAGE | CHARIOT | WAGEN | CARRO |
| | 2 | | 0333725632E | 2.00 | SETTORE | SECTOR | SECTEUR | SEGMENT | SECTOR |
| | 3 | | 0333725967F | 1.00 | PIASTRA MOTORE INF. | PLATE | PLAQUE | PLATTE | PLACA |
| | 4 | | 0533725963B | 1.00 | CARRO SUPERIORE | CARRIAGE | CHARIOT | WAGEN | CARRO |
| | 5 | | 0333725968H | 1.00 | PIASTRA MOTORE SUP. | PLATE | PLAQUE | PLATTE | PLACA |
| | 6 | | 03L0188764E | 2.00 | LAMIERA | PLATE | TOLE | BLECH | CHAPA |

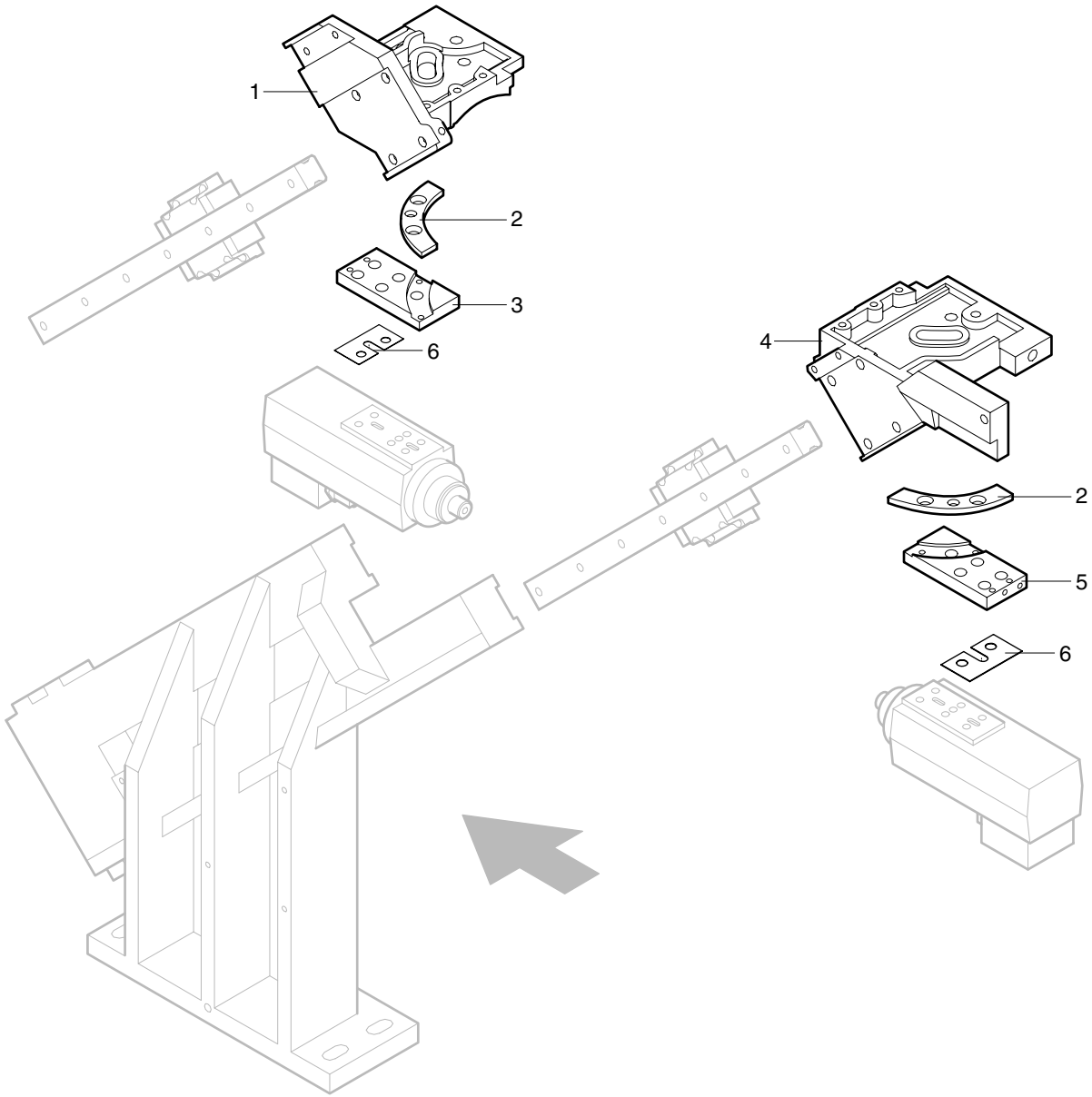


| | | | |
|---|---|---|---|
| | K/SEL | CARRI - (01.01.1900 -> - p.01,03,2016)<br>CARRIAGES - CHARIOTS<br>WAGEN - CARROS | M094100040 |

| | K/SEL | CILINDRO (CON INCLINAZIONE PNEUMATICA) - (p.01,03,2016)<br>CYLINDER - CYLINDRE<br>ZYLINDER - CILINDRO | M098100040 |
|---|---|---|---|

| N | P | C | CODICE | Q.TY | DENOMINAZIONE | DESCRIPTION | DESIGNATION | BEZEICHNUNG | DENOMINACION |
|---|---|---|---|---|---|---|---|---|---|
| | 01.01.1900 -> 01.01.3000 | | | | Note: Intestatore K-SEL | | | | |
| | 1 | | 0000301429E | 1.00 | GHIERA M12X1 | RING | COLLIER DE SERRAGE | NUTMUTTER | VIROLA |
| | 2 | | 0000617833D | 3.00 | MOLLA TAZZA 25X12,2X0,9 | BELLEVILLE WASHER | RESSORT A GODETS | TELLERFEDER | MUELLE CÓNICO DE COMPR. |
| | 3 | | 0333725695H | 2.00 | BOCCOLA | BUSHING | DOUILLE | BUCHSE | CASQUILLO |
| | 4 | | 0000704117A | 3.00 | GUARNIZIONE O-RING | O-RING SEAL | GARNITURE O-RING | O-RING | O-RING |
| | 5 | | 0333725696A | 1.00 | BOCCOLA | BUSHING | DOUILLE | BUCHSE | CASQUILLO |
| | 6 | | 0000704011E | 3.00 | GUARNIZIONE O-RING | O-RING SEAL | GARNITURE O-RING | O-RING | O-RING |
| | 7 | | 0000704018A | 1.00 | GUARNIZIONE O-RING | O-RING SEAL | GARNITURE O-RING | O-RING | O-RING |
| | 8 | | 0333725699G | 1.00 | ALBERO 15 111 | SHAFT | ARBRE | WELLE | ÁRBOL |
| | 9 | | 0333725697C | 1.00 | BOCCOLA | BUSHING | DOUILLE | BUCHSE | CASQUILLO |

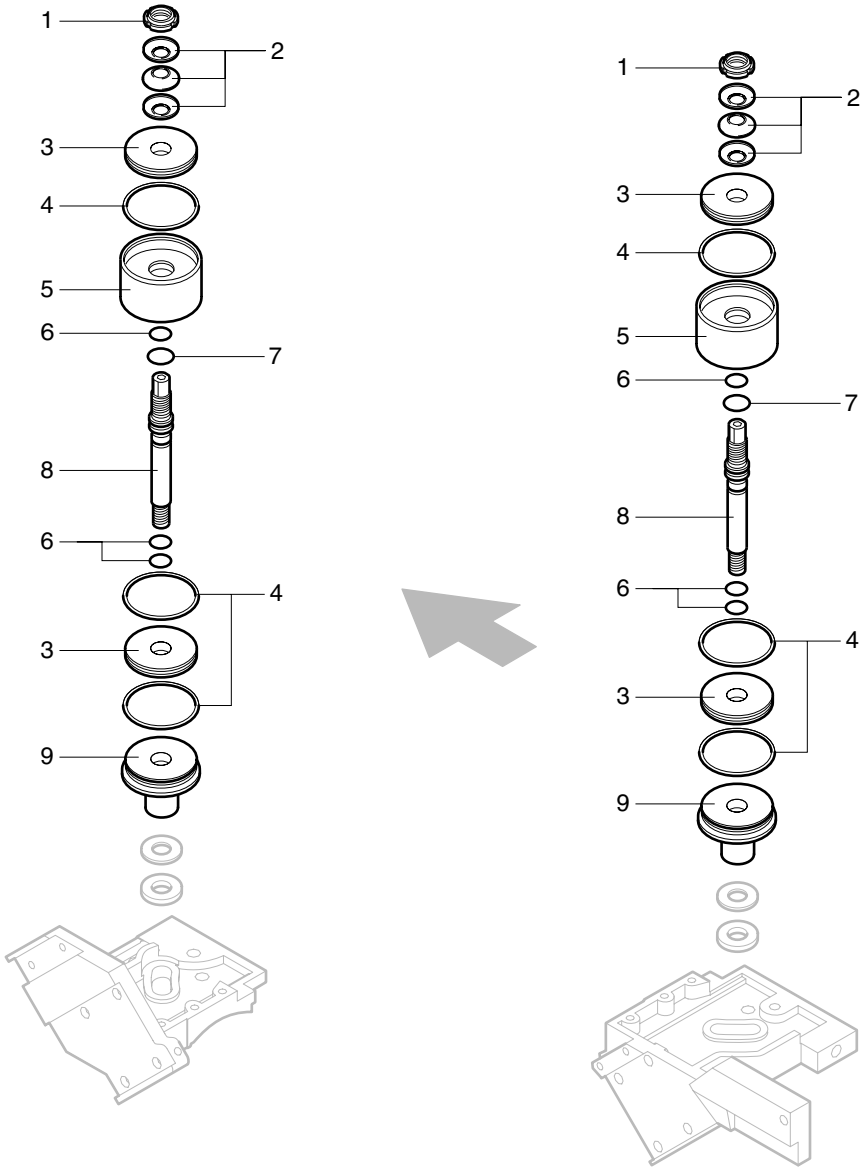


**CON INCLINAZIONE PNEUMATICA**
WITH PNEUMATIC TILT - AVEC INCLINAISON PNEUMATIQUE
MIT PNEUMATISCHE NEIGUNG - CON INCLINACION NEUMÁTICA

| | | | |
|---|---|---|---|
| | **K/SEL** | **CILINDRO (CON INCLINAZIONE PNEUMATICA) - (01.01.1900 -> - p.01,03,2016)**<br>**CYLINDER - CYLINDRE**<br>**ZYLINDER - CILINDRO** | **M098100040** |

| | K/SEL | CILINDRI PNEUMATICI - (p.01,03,2016)<br>PNEUMATIC CYLINDERS - CYLINDRES PNEUMATIQUES<br>PNEUMATIKZYLINDER - CILINDROS NEUMÁTICOS | M098200041 |
|---|---|---|---|

| N | P | C | CODICE | Q.TY | DENOMINAZIONE | DESCRIPTION | DESIGNATION | BEZEICHNUNG | DENOMINACION |
|---|---|---|---|---|---|---|---|---|---|
| | 25.01.2007 -> 01.01.3000 | | | | Note: Intestatore K-SEL | | | | |
| | 1 | | 0533709012D | 1.00 | ATTACCO CIL. CARRO INF. | CONNECTION | PRISE | ANSCHLUSS | CONEXIÓN |
| | 2 | | 0001502006C | 1.00 | VALVOLA SCARICO RAP. G1/8 | QUICK DISCHARGE VALVE | VANNE DE DECHARGE RAPIDE | SCHNELLABLASSVENTIL | VÁLVULA DESCARGA RÁPIDA |
| | 3 | | 0001500564D | 1.00 | CILINDRO PNEUMAT. 20 275 | PNEUMATIC CYLINDER | CYLINDRE PNEUMATIQUE | PNEUMATIKZYLINDER | CILINDRO NEUMÁTICO |
| | 4 | | 0001908053C | 1.00 | SILENZIATORE 1/8 | SILENCER | SILENCIEUX | SCHALLDÄMPFER | SILENCIADOR |
| | 5 | | 0320470509L | 2.00 | BOCCOLA 6X20X5 | BUSHING | DOUILLE | BUCHSE | CASQUILLO |
| | 6 | | 0333725622D | 1.00 | DADO | NUT | ECROU | MUTTER | TUERCA |
| | 8 | | 0000626072L | 1.00 | CERNIERA PER CILINDRO PN. | HINGE | CHARNIERE | SCHARNIER | BISAGRA |
| | 9 | | 0375090809C | 1.00 | BLOCCHETTO 20 L=190 | BLOCK | BLOC | BLOCK | BLOQUE |
| | 10 | | 0733700001E | 1.00 | CILINDRO PNEUMAT. 20 300 | PNEUMATIC CYLINDER | CYLINDRE PNEUMATIQUE | PNEUMATIKZYLINDER | CILINDRO NEUMÁTICO |
| | 11 | | 0000305244F | 1.00 | ROSETTA 8,5X24,0X2 | WASHER | RONDELLE | UNTERLEGSCHEIBE | ARANDELA |
| | 12 | | 03B2024057C | 1.00 | RACCORDO | FITTING | RACCORD | ANSCHLUSS | EMPALME |
| | 13 | | 0369804238B | 1.00 | VALVOLA SCARICO SOVRAP. | VALVE | VANNE | VENTIL | VÁLVULA |

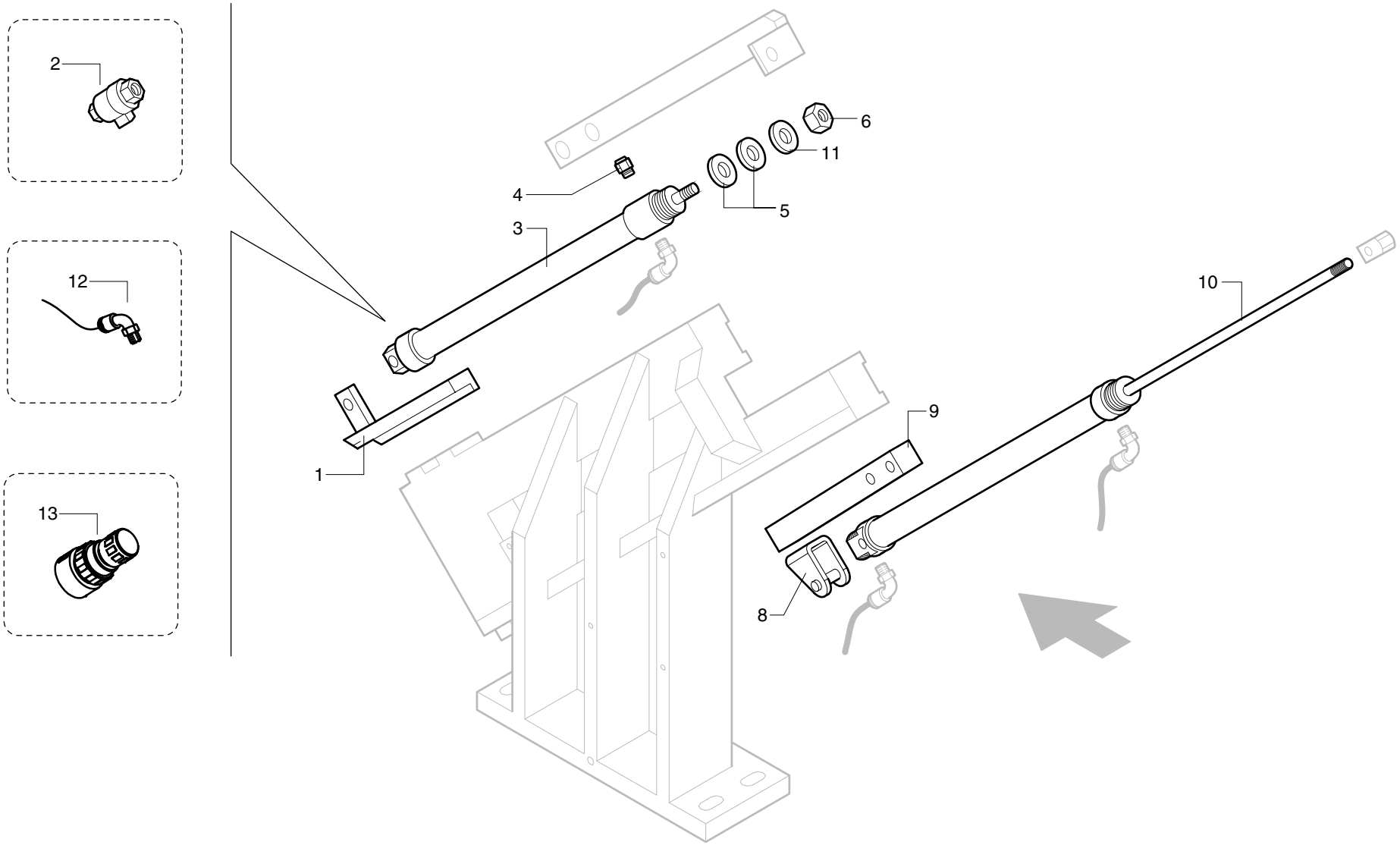


| | | | |
|---|---|---|---|
| | **K/SEL** | **CILINDRI PNEUMATICI - (01.01.1900 -> - p.01,03,2016)**<br>**PNEUMATIC CYLINDERS - CYLINDRES PNEUMATIQUES**<br>**PNEUMATIKZYLINDER - CILINDROS NEUMÁTICOS** | **M098200041** |

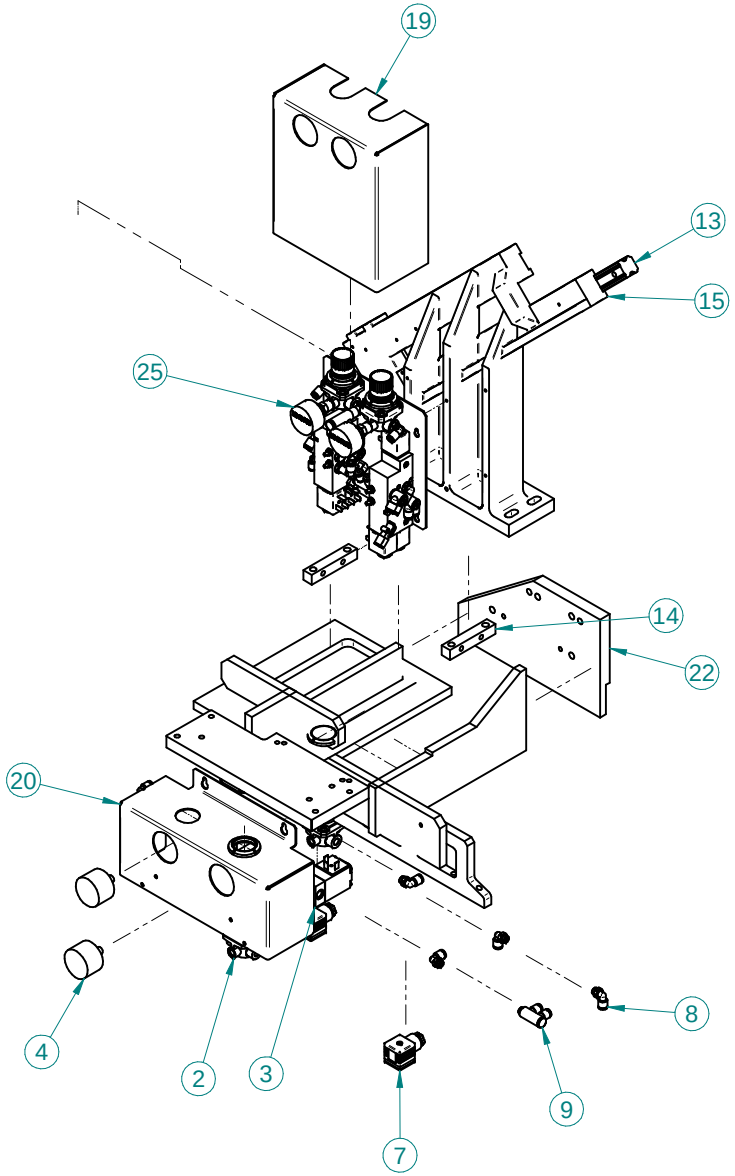


| Pos. | Codice | Descrizione | Q.tà |
|---|---|---|---|
| 1* | 0000626072L | CERNIERA X CIL. P.FEM.(ISO6432) NORME SCM 20 | 1 |
| 2 | 0000630560A | REGOLATORE G1/8 M008-RS02 CL | 2 |
| 3 | 0001344294B | E.VALV. 3/2 G1/8 NC V24 CC 638150A63 CL | 2 |
| 4 | 0001505002G | MANOMETRO 0-4 BAR 1/8 AS. D=40 | 2 |
| 5* | 0001904645E | RACC.RAP. "L" M CON. M6X0,75 E4 OT.ALTA PRES | 1 |
| 6* | 00L0024330H | ROTAIA RDS R1605-204-31,400 20/6*60/20 BOSCH | 2 |
| 7 | 00L0025769B | CONNETTORE DIN 27MM C/LED 124-701 CAMOZZ | 2 |
| 8 | 00L0042261D | RAC.RAP L G1/8" E6 M F 7522 6-1/8 CAMOZZ | 5 |
| 9 | 00L0042311A | RAC.RAP 2L G1/8" E4 M F 7612 02-4-1/8 CAMOZZ | 3 |
| 10* | 00L0069758B | CIL.PNE. ISO6432 1280.20.300.A.M PNEUMA | 2 |
| 11* | 00L0069758B_001 | CIL.PNE 20 300 ISO6432 DE | 1 |
| 12* | 00L0156061G | 00L0156061G | 2 |
| 13 | 00L0156062L | ROTAIA RDS HG25 R0220-E20-H HIWIN | 1 |
| 14 | 0333709028D | PIATTO SP=15MM QUADRO L80 PER INTESTATORE | 2 |
| 15 | 0333709033D | COLONNA PORTANTE H=140MM 2 GUIDE | 1 |
| 16* | 0356021153E | ATTACCO STELO | 1 |
| 17* | 0375090809C_STEPREPLM _DS | PIATTO SP=20MM QUADRO L=190 D8.5N2 M6N2 ZINC. | 1 |
| 18* | 0387672010F | RACC.CALZ. "L" M.6X0,75 E=4 | 1 |
| 19 | 03L0215945B | CARTER IMPIANTO PNEUMATICO K/SEL | 1 |
| 20 | 03L0288840G | CARTER REGOLATORI BORDI DELIC.+RAFFR. K560 | 1 |
| 21* | 0533709012D_STEPREPLM _DS | ATTACCO CILINDRO CARRO INFERIORE L=134.5 | 1 |
| 22 | 05L0261285B | SQUADRA SUPPORTO K/SEL '15 (LAV) | 1 |
| 23* | 0712942000B_010 | ROTAIA HIWIN HGR25R 400 E20 H | 1 |
| 24* | 0712942000B_011 | PATTINO HIWIN HGW25 CA ZB H + SW | 2 |
| 25 | 29L0196236A | IMPIANTO PNEUM. K/SEL INCL.PNE CMZ | 1 |
| 26* | 90L0105156G_001 | 90L0105156G_001 | 1 |
| 27* | 90L0105156G_002 | 90L0105156G_002 | 1 |

| | K/SEL | GRUPPO PNEUMATICO (CON INCLINAZIONE MANUALE) - (p.01,03,2016)<br>PNEUMATIC UNIT - GROUPE PNEUMATIQUE<br>PNEUMATIKAGGREGAT - GRUPO NEUMÁTICO | M098350040 |
|---|---|---|---|

| N | P | C | CODICE | Q.TY | DENOMINAZIONE | DESCRIPTION | DESIGNATION | BEZEICHNUNG | DENOMINACION |
|---|---|---|---|---|---|---|---|---|---|
| | 01.09.2005 -> 01.01.3000 | | | | Note: ----- | | | | |
| | 1 | | 0001502976A | 2.00 | BOBINA ELETTRICA V24 | SOLENOID COIL | BOBINE ELECTRIQUE | SPULE | BOBINA |
| | 2 | | 0001344349L | 2.00 | ELETTROVALVOLA 5/2 G1/8 | SOLENOID VALVE | ELECTROVANNE | MAGNETVENTIL | ELECTROVÁLVULA |
| | 3 | | 0001508105L | 2.00 | VALVOLA REG. FLUSSO G1/8 | FLOW CONTROL VALVE | VANNE DE REGLAGE DU FLUX | FLUSSREGLERVENTIL | VÁLVULA REGULACIÓN FLUJO |
| | 4 | | 0001508850L | 1.00 | VALVOLA REG. FLUSSO G1/8 | FLOW CONTROL VALVE | VANNE DE REGLAGE DU FLUX | FLUSSREGLERVENTIL | VÁLVULA REGULACIÓN FLUJO |
| | 5 | | 0001505046A | 1.00 | MANOMETRO 0-6 BAR 1/8 | PRESSURE GAUGE | MANOMETRE | MANOMETER | MANÓMETRO |
| | 6 | | 0001508846B | 1.00 | REGOLATORE G1/8 | REGULATOR | REGULATEUR | REGLER | REGULADOR |

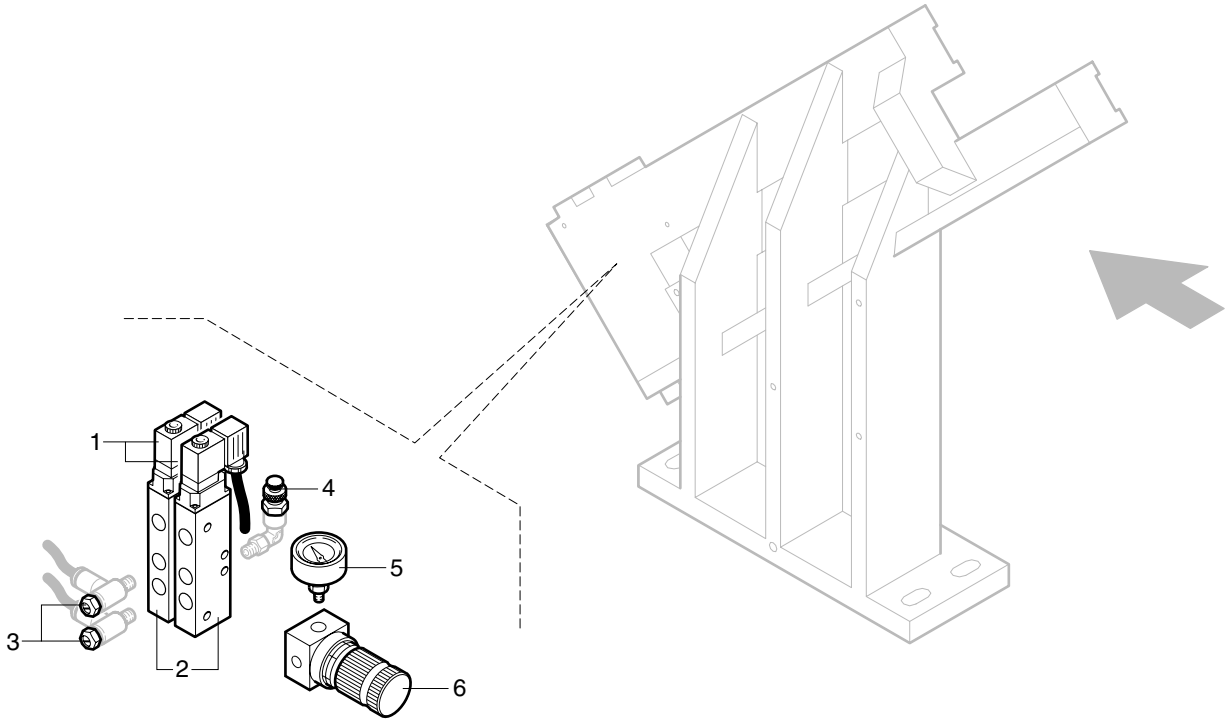


**CON INCLINAZIONE MANUALE**
WITH MANUAL TILT - AVEC INCLINAISON MANUELLE
MIT MANUELLE NEIGUNG - CON INCLINACION MANUAL

| | | | |
|---|---|---|---|
| | **K/SEL** | **GRUPPO PNEUMATICO (CON INCLINAZIONE MANUALE) - (01.01.1900 -> - p.01,03,2016)**<br>**PNEUMATIC UNIT - GROUPE PNEUMATIQUE**<br>**PNEUMATIKAGGREGAT - GRUPO NEUMÁTICO** | **M098350040** |

| | K/SEL | GRUPPO PNEUMATICO (CON INCLINAZ. PNEUMATICA) - (p.01,03,2016)<br>PNEUMATIC UNIT - GROUPE PNEUMATIQUE<br>PNEUMATIKAGGREGAT - GRUPO NEUMÁTICO | M098450040 |
|---|---|---|---|

| N | P | C | CODICE | Q.TY | DENOMINAZIONE | DESCRIPTION | DESIGNATION | BEZEICHNUNG | DENOMINACION |
|---|---|---|---|---|---|---|---|---|---|
| | 01.09.2005 -> 01.01.3000 | | | | Note: ----- | | | | |
| | 1 | | 0001502976A | 5.00 | BOBINA ELETTRICA V24 | SOLENOID COIL | BOBINE ELECTRIQUE | SPULE | BOBINA |
| | 2 | | 0001502981A | 3.00 | ELETTROVALVOLA 5/2 G1/8 | SOLENOID VALVE | ELECTROVANNE | MAGNETVENTIL | ELECTROVÁLVULA |
| | 3 | | 0001508105L | 2.00 | VALVOLA REG. FLUSSO G1/8 | FLOW CONTROL VALVE | VANNE DE REGLAGE DU FLUX | FLUSSREGLERVENTIL | VÁLVULA REGULACIÓN FLUJO |
| | 4 | | 0001508850L | 1.00 | VALVOLA REG. FLUSSO G1/8 | FLOW CONTROL VALVE | VANNE DE REGLAGE DU FLUX | FLUSSREGLERVENTIL | VÁLVULA REGULACIÓN FLUJO |
| | 5 | | 0001505046A | 1.00 | MANOMETRO 0-6 BAR 1/8 | PRESSURE GAUGE | MANOMETRE | MANOMETER | MANÓMETRO |
| | 6 | | 0001508846B | 1.00 | REGOLATORE G1/8 | REGULATOR | REGULATEUR | REGLER | REGULADOR |
| | 7 | | 0001502982C | 1.00 | ELETTROVALVOLA 3/2 G1/8 | SOLENOID VALVE | ELECTROVANNE | MAGNETVENTIL | ELECTROVÁLVULA |

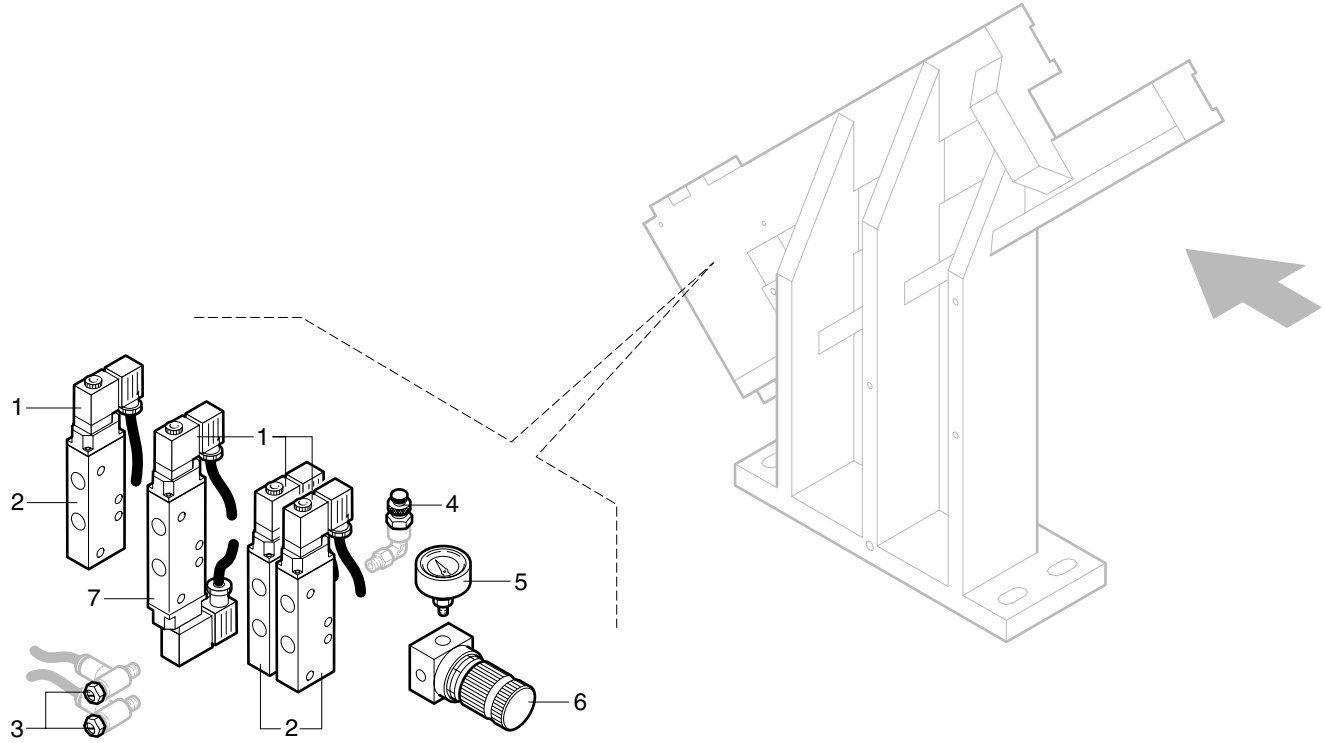


**CON INCLINAZIONE PNEUMATICA**
WITH PNEUMATIC TILT - AVEC INCLINAISON PNEUMATIQUE
MIT PNEUMATISCHE NEIGUNG - CON INCLINACION NEUMÁTICA

| | | | |
|---|---|---|---|
| | **K/SEL** | **GRUPPO PNEUMATICO (CON INCLINAZ. PNEUMATICA) - (01.01.1900 -> - p.01,03,2016)**<br>**PNEUMATIC UNIT - GROUPE PNEUMATIQUE**<br>**PNEUMATIKAGGREGAT - GRUPO NEUMÁTICO** | **M098450040** |

| | K/SEL | GRUPPO PNEUMATICO (CON INCLINAZ. PNEUMATICA) - (p.01,03,2016)<br>PNEUMATIC UNIT - GROUPE PNEUMATIQUE<br>PNEUMATIKAGGREGAT - GRUPO NEUMÁTICO | M098550040 |
|---|---|---|---|

| N | P | C | CODICE | Q.TY | DENOMINAZIONE | DESCRIPTION | DESIGNATION | BEZEICHNUNG | DENOMINACION |
|---|---|---|---|---|---|---|---|---|---|
| | 14.10.2011 -> 01.01.3000 | | | | Note: ----- | | | | |
| | 1 | | 03L0215945B | 1.00 | CARTER | COVER | CARTER | GEHÄUSE | CÁRTER |
| | 2 | | 0377090004H | 1.00 | CARTER | COVER | CARTER | GEHÄUSE | CÁRTER |

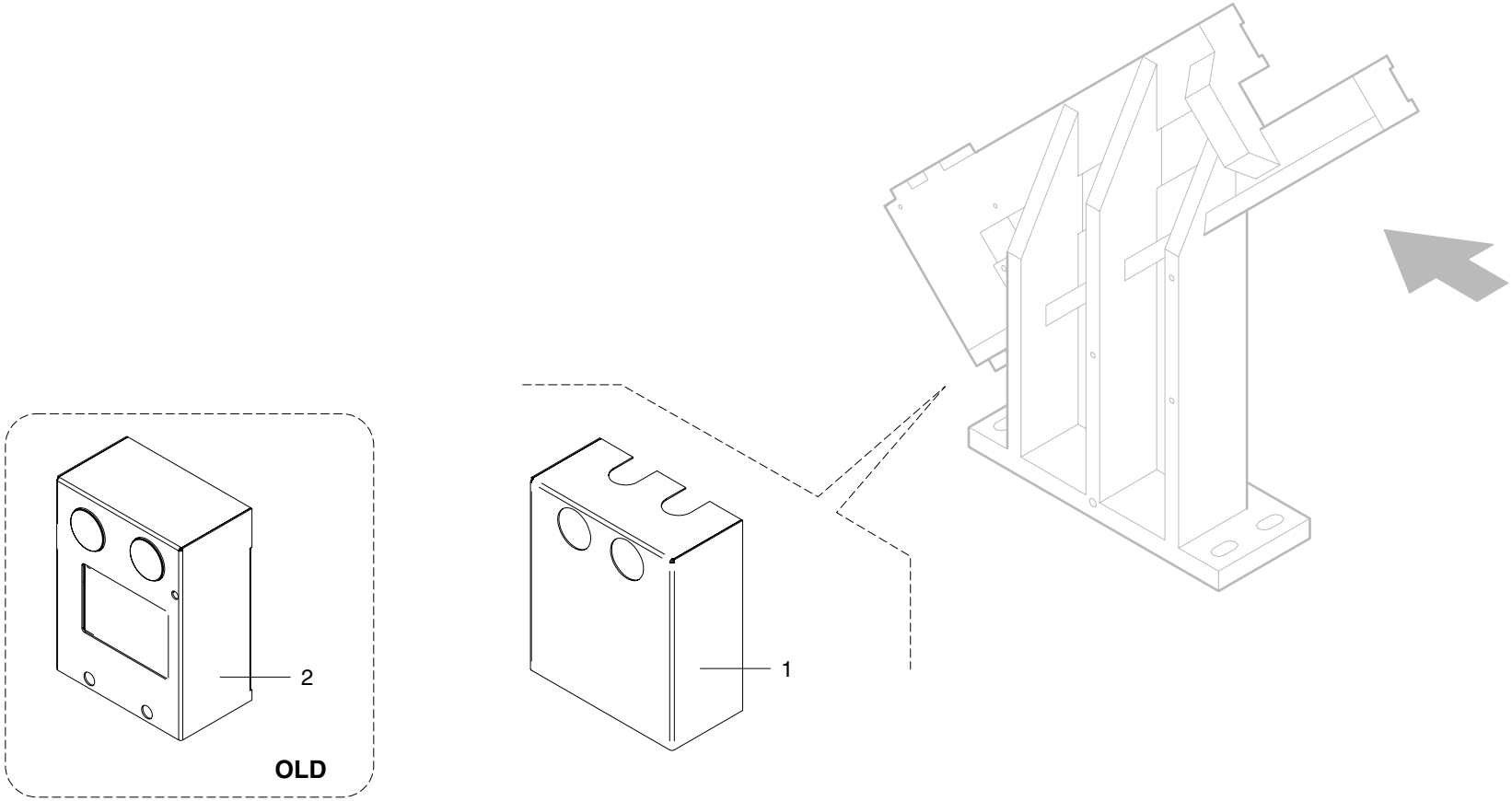


| | | | |
|---|---|---|---|
| | K/SEL | GRUPPO PNEUMATICO (CON INCLINAZ. PNEUMATICA) - (01.01.1900 -> - p.01,03,2016)<br>PNEUMATIC UNIT - GROUPE PNEUMATIQUE<br>PNEUMATIKAGGREGAT - GRUPO NEUMÁTICO | M098550040 |

# K/SEL

GRUPPO INTESTATORE
END TRIMMING UNIT
GROUPE DE COUPE EN BOUT
KAPPSÄGE
GRUPO ENCABEZADOR

SCHEMI PNEUMATICI
PNEUMATIC DIAGRAMS
SCHÉMAS PNEUMATIQUES
PNEUMATISCHE DIAGRAMME
ESQUEMAS NEUMÁTICOS

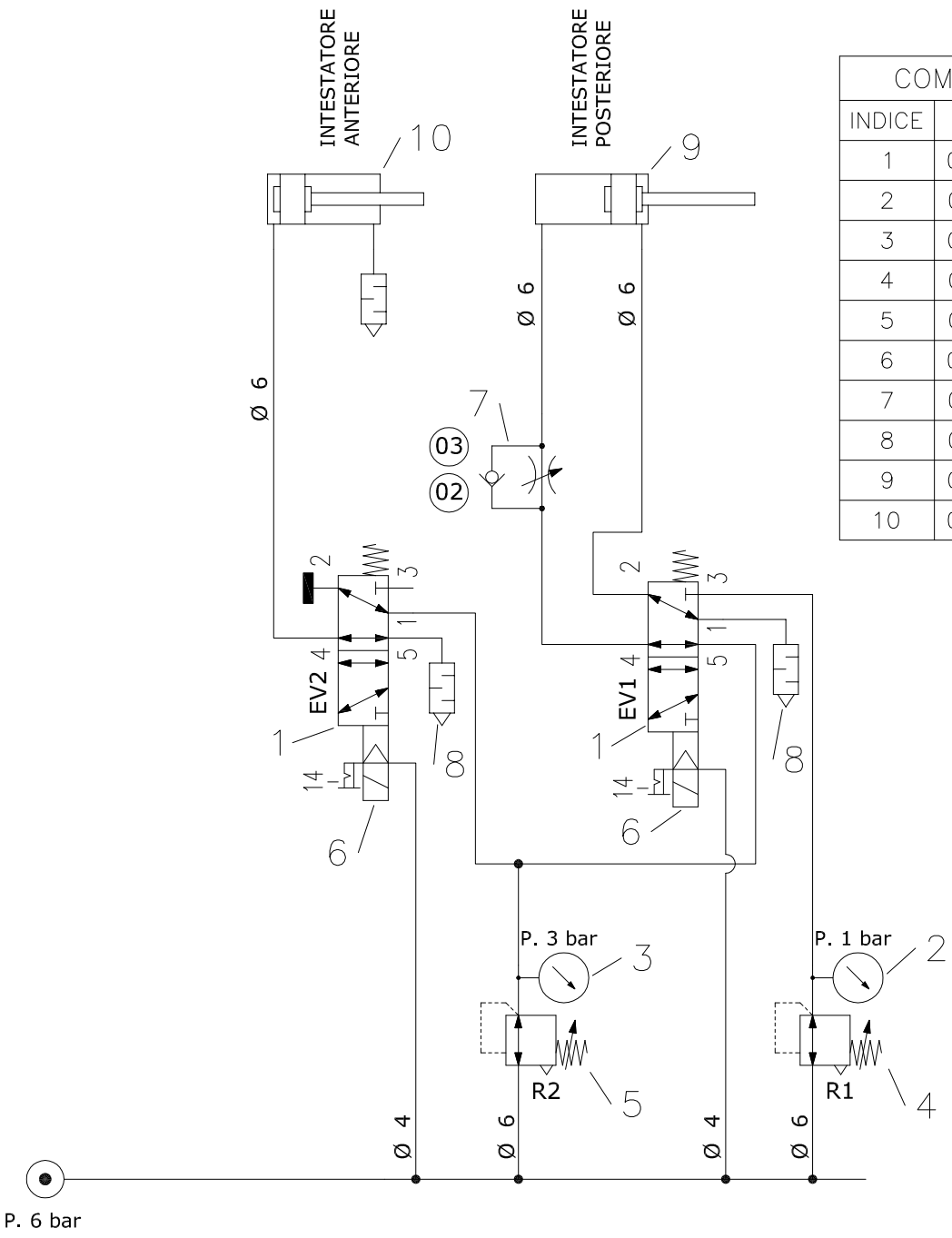


03

| COMPONENTI | |
|---|---|
| INDICE | CODICE |
| 1 | 0001349951B |
| 2 | 00L0221905H |
| 3 | 0001505046A |
| 4 | 00L0197871F |
| 5 | 00L0221906A |
| 6 | 0001301168C |
| 7 | 00L0217953D |
| 8 | 00L0025418G |
| 9 | 0733700001E |
| 10 | 0001500564D |

| Data / Date | Firma / Signature | Descrizione ultima modifica / Last change description | N° Modifica / Change ID |
|---|---|---|---|
| 09/02/2015 | SRcad | Inserito tabella componenti e cambiato verso freccia su regolatore di flusso | 03 |
| 18/11/2014 | pcampana | MODIFICATO SIMBOLO REGOLATORE FLUSSO | 02 |

Caratteristiche tecniche non evidenziate secondo procedura SCM / Specifications not shown according to SCM procedure : P0 2/03 A. 1
Saldature secondo specifica SCM / Welds according to SCM specific: ST232DTG
Fusioni secondo specifica SCM / Mergers second SCM specific:? ST233DTG

Verniciatura / Painting ( SCM specific ST231DTG )

Superfice / Surface ($m^2$)

Quote senza indicazione di tolleranza, grado di precisione UNI EN 22768/1
Shares without indication of tolerance, accuracy UNI EN 22768/2

Trattamento Superficiale / Surface Treatment ( SCM specific ST234DTG )

Trattamento Termico / Heat Treatment ( SCM specific ST234DTG )

| | Firma / Signature | Data / Date | | | |
|---|---|---|---|---|---|
| Ultimo rilascio Latest release | | | Rugosita' Roughness' | | |
| Controllato Checker | | | CF3 | Peso grezzo Raw weight (kg) | Ricavare da / Based on |
| Disegnato Designed | pcampana | 22/10/2014 | Smussi / chamfer | Massa Mass (kg) | Materiale / Material ( SCM specific ST235DTG ) |

scm group

Denominazione Item Name: IMPIANTO PNEUM. K/SEL STD CMZ

Scala Scale

Codice Item ID: 29L0196295E

Rev 03

Tav. 1/1

CI RISERVIAMO A TERMINI DI LEGGE LA PROPRIETA' DI QUESTO DISEGNO CON DIVIETO DI RENDERLO COMUNQUE NOTO A TERZI SENZA LA NOSTRA PREVENTIVA APPROVAZIONE. / THIS DRAWING IS SCM-PROPERTY, COPYRIGHTED MATERIAL DISCLOSURE TO THIRD PARTIES WITHOUT OUR AUTHORISATION IS EXPLICITLY FORBIDDEN.

(03)

| COMPONENTI | |
|---|---|
| INDICE | CODICE |
| 1 | 0001349951B |
| 2 | 00L0221905H |
| 3 | 0001505046A |
| 4 | 00L0197871F |
| 5 | 00L0221906A |
| 6 | 0001301168C |
| 7 | 00L0217953D |
| 8 | 00L0025418G |
| 9 | 0733700001E |
| 10 | 0001500564D |
| 11 | 0001344180L |
| 12 | 0001344259H |
| 13 | 0001500308B |
| 14 | 00L0227227F |

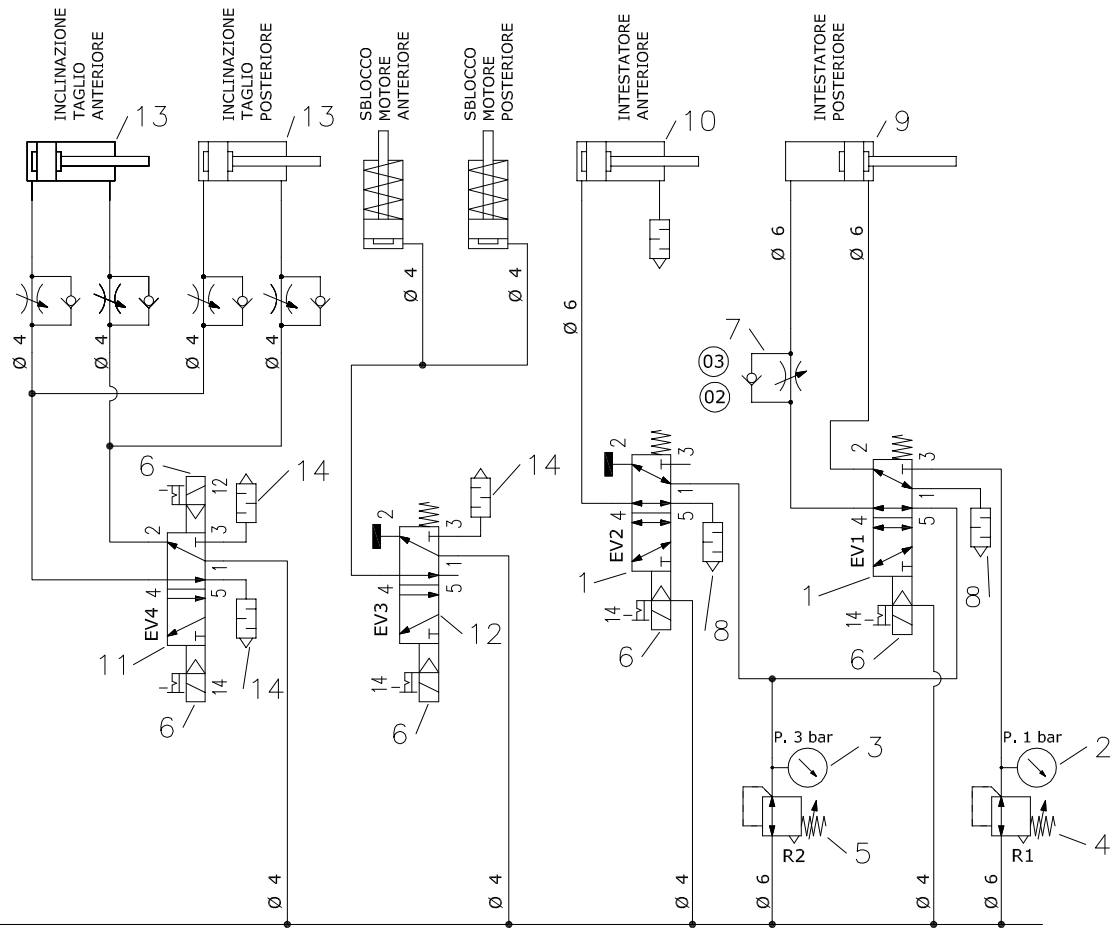


P. 6 bar

| | | | |
|---|---|---|---|
| 09/02/2015 | SRcad | Inserito tabella componenti e cambiato verso freccia su regolatore di flusso | 03 |
| 18/11/2014 | pcampana | MODIFICATO SIMBOLO REGOLARE FLUSSO | 02 |
| Data / Date | Firma / Signature | Descrizione ultima modifica / Last change description | N° Modifica / Change ID |

Caratteristiche tecniche non evidenziate secondo procedura SCM / Specifications not shown according to SCM procedure : P0 2/03 A. 1
Saldature secondo specifica SCM / Welds according to SCM specific: ST233DTG
Fusioni secondo specifica SCM / Mergers second SCM specific:? ST233DTG

Verniciatura / Painting ( SCM specific ST231DTG )

Superfice / Surface ($m^2$)

Quote senza indicazione di tolleranza, grado di precisione UNI EN 22768/1
Shares without indication of tolerance, accuracy UNI EN 22768/2

Trattamento Superficiale / Surface Treatment ( SCM specific ST234DTG )

Trattamento Termico / Heat Treatment ( SCM specific ST234DTG )

| | Firma / Signature | Data / Date | | | |
|---|---|---|---|---|---|
| Ultimo rilascio Latest release | | | Rugosita' Roughness' | | |
| Controllato Checker | | | CF3 | Peso grezzo Raw weight (kg) | Ricavare da / Based on |
| Disegnato Designed | pcampana | 22/10/2014 | Smussi / chamfer | Massa Mass (kg) | Materiale / Material ( SCM specific ST235DTG ) |

scm group

Denominazione Item Name: IMPIANTO PNEUM. K/SEL INCL.PNE CMZ

Scala Scale

Codice Item ID: 29L0196236A | Rev 03 | Tav. 1/1

CI RISERVIAMO A TERMINI DI LEGGE LA PROPRIETA' DI QUESTO DISEGNO CON DIVIETO DI RENDERLO COMUNQUE NOTO A TERZI SENZA LA NOSTRA PREVENTIVA APPROVAZIONE / THIS DRAWING IS SCM-PROPERTY, COPYRIGHTED MATERIAL DISCLOSURE TO THIRD PARTIES WITHOUT OUR AUTHORISATION IS EXPLICITLY FORBIDDEN.

02

| COMPONENTI | |
|---|---|
| INDICE | CODICE |
| 1 | 0001349951B |
| 2 | 00L0221905H |
| 3 | 0001505046A |
| 4 | 00L0197871F |
| 5 | 00L0221906A |
| 6 | 0001301168C |
| 7 | 00L0217953D |
| 8 | 00L0025418G |
| 9 | 0733700001E |
| 10 | 0001500564D |
| 11 | 0001344180L |
| 12 | 0001344259H |
| 13 | 0001500308B |
| 14 | 00L0227227F |
| 15 | 0001502741B |

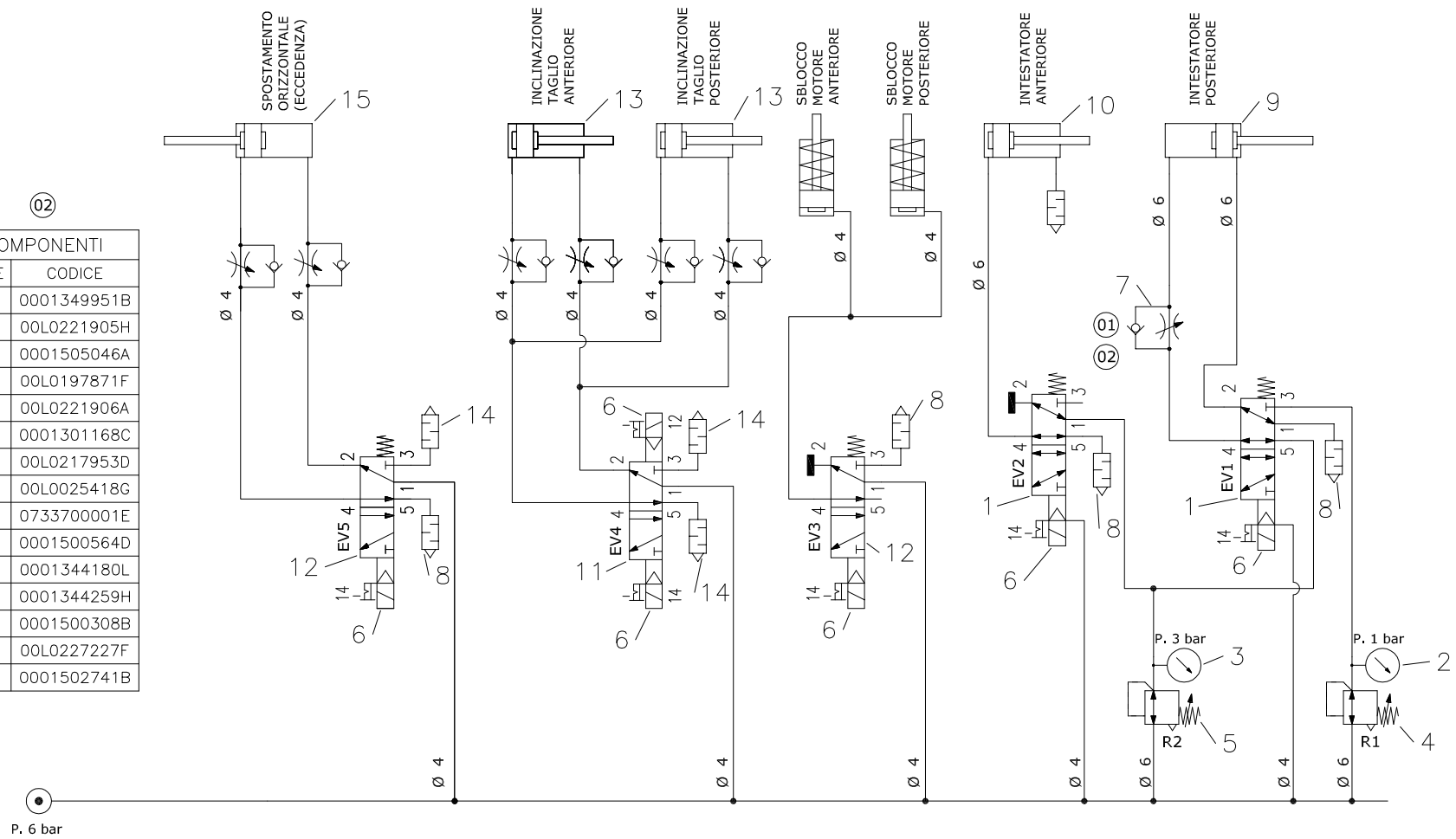


| | | | |
|---|---|---|---|
| 09/02/2015 | SRcad | Inserito tabella componenti e cambiato verso freccia su regolatore di flusso | 02 |
| 18/11/2014 | pcampana | MODIFICATO SIMBOLO REGOLATORE FLUSSO | 01 |
| Data / Date | Firma / Signature | Descrizione ultima modifica / Last change description | N° Modifica / Change ID |

Caratteristiche tecniche non evidenziate secondo procedura SCM / Specifications not shown according to SCM procedure : P0 2/03 A. 1
Saldature secondo specifica SCM / Welds according to SCM specific: ST232DTG
Fusioni secondo specifica SCM / Mergers second SCM specific:? ST233DTG

Verniciatura / Painting ( SCM specific ST231DTG )

Superfice / Surface ($m^2$)

Quote senza indicazione di tolleranza, grado di precisione UNI EN 22768/1
Shares without indication of tolerance, accuracy UNI EN 22768/2

Trattamento Superficiale / Surface Treatment ( SCM specific ST234DTG )

| | Firma / Signature | Data / Date | | | |
|---|---|---|---|---|---|
| Ultimo rilascio Latest release | | | Rugosita' Roughness' | | Trattamento Termico / Heat Treatment ( SCM specific ST234DTG ) |
| Controllato Checker | | | CF3 | Peso grezzo Raw weight (kg) | Ricavare da / Based on |
| Disegnato Designed | pcampana | 22/10/2014 | Smussi / chamfer | Massa Mass (kg) | Materiale / Material ( SCM specific ST235DTG ) |

scm group

Denominazione Item Name: IMPIANTO PNEUM. K/SEL INCL.PNEUM.+SPOST.ORIZZ.CMZ

Scala Scale | Codice Item ID 29L0216162F | Rev 02 | Tav. 1/1

CI RISERVIAMO A TERMINI DI LEGGE LA PROPRIETA' DI QUESTO DISEGNO CON DIVIETO DI RENDERLO COMUNQUE NOTO A TERZI SENZA LA NOSTRA PREVENTIVA APPROVAZIONE / THIS DRAWING IS SCM-PROPERTY, COPYRIGHTED MATERIAL DISCLOSURE TO THIRD PARTIES WITHOUT OUR AUTHORISATION IS EXPLICITLY FORBIDDEN.

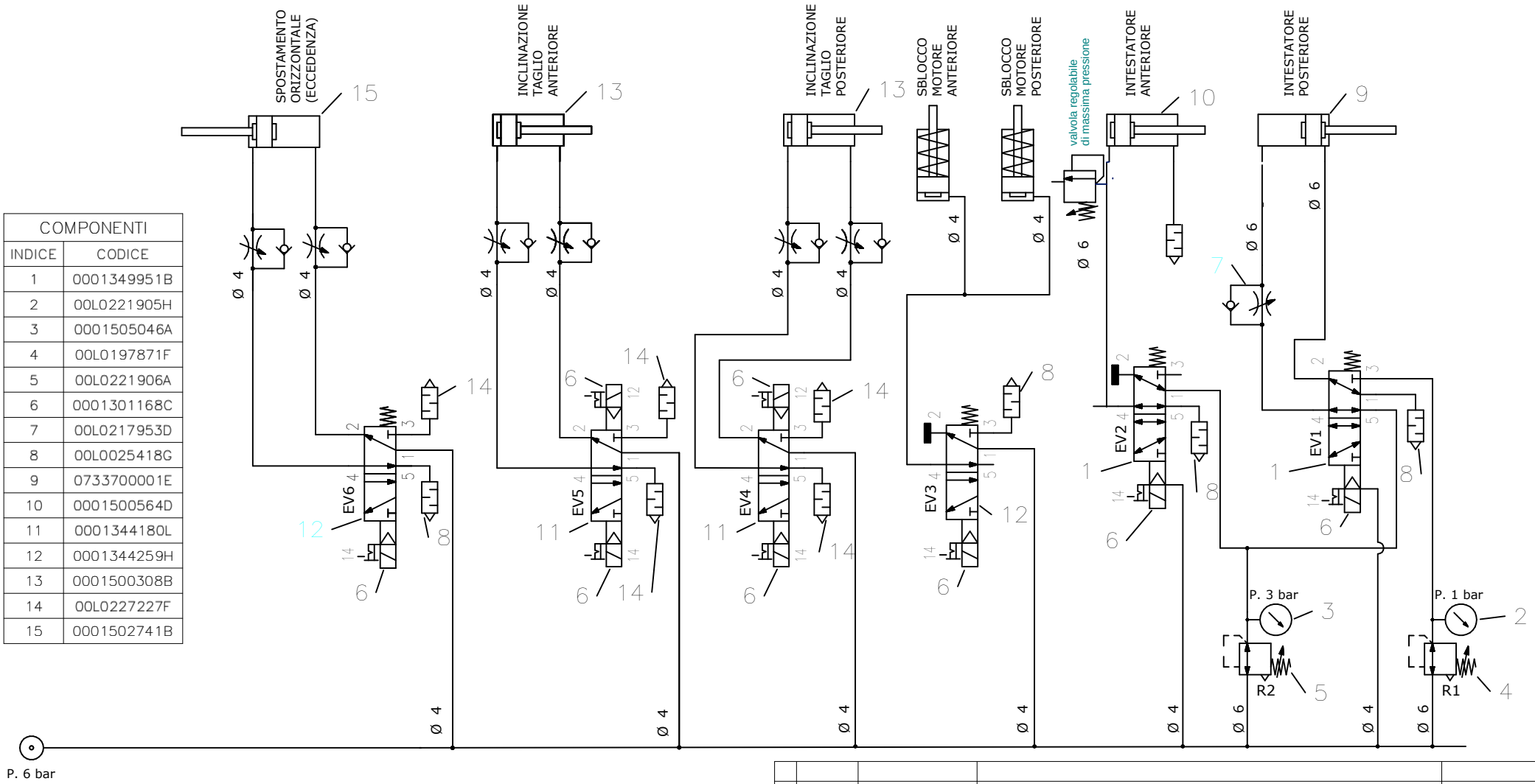


| COMPONENTI | |
|---|---|
| INDICE | CODICE |
| 1 | 0001349951B |
| 2 | 00L0221905H |
| 3 | 0001505046A |
| 4 | 00L0197871F |
| 5 | 00L0221906A |
| 6 | 0001301168C |
| 7 | 00L0217953D |
| 8 | 00L0025418G |
| 9 | 0733700001E |
| 10 | 0001500564D |
| 11 | 0001344180L |
| 12 | 0001344259H |
| 13 | 0001500308B |
| 14 | 00L0227227F |
| 15 | 0001502741B |

| Rev | Data / Date | Firma / Signature | Descrizione ultima modifica / Last change description | N°Modifica / Change ID |
|---|---|---|---|---|
| | | | | |
| | | | | |
| | | | | |
| | | | | |
| | | | | |

Caratteristiche tecniche non evidenziate secondo istruzione operativa SCM GROUP : IO 23/1DTG
Specifications not shown according to SCM GROUP operation instruction : IO 23/1DTG
Strutture saldate secondo specifica SCM / Welded according to SCM specific : ST232DTG
Fusioni secondo specifica SCM / Mergers second SCM specific : ST233DTG

Quote senza indicazione di tolleranza, grado di precisione
Shares without indication of tolerance, accuracy **SCM Specifica ST2310DTG**

Verniciatura / Painting ( SCM specific ST231DTG ) **VER000**

Superfice / Surface (m²)

Trattamento Superficiale / Surface Treatment ( SCM specific ST234DTG )

Trattamento Termico / Heat Treatment ( SCM specific ST234DTG )

Ricavare da o Stato di fornitura / Based on or State of supply

Materiale / Material ( SCM specific ST235DTG )

| | Firma / Signature | Data / Date |
|---|---|---|
| Ultimo rilascio Latest release | | |
| Controllato Checker | | |
| Disegnato Designed | **D.Mattarolo** | **13/10/2017** |

Rugosita' / Roughness'

CF3 0 0

Smussi / chamfer

Peso grezzo/Raw weight (kg)

Massa / Mass (kg)

scm group

Template version : 12

Denominazione / Item Name
**impianto pneumatico k/sel inclinazione pne sep+ 2 pos**

| Scala / Scale | Codice / Item ID | Rev | Status | Tav. N. di N. |
|---|---|---|---|---|
| - | **90L0418590F** | **00** | | **1/1** |

CI RISERVIAMO A TERMINI DI LEGGE LA PROPRIETA' DI QUESTO DISEGNO CON DIVIETO DI RENDERLO COMUNQUE NOTO A TERZI SENZA LA NOSTRA PREVENTIVA APPROVAZIONE. / THIS DRAWING IS SCM-PROPERTY, COPYRIGHTED MATERIAL DISCLOSURE TO THIRD PARTIES WITHOUT OUR AUTHORISATION IS EXPLICITLY FORBIDDEN.

# R-HP

GRUPPO REFILATORE
TRIMMING UNIT
GROUPE AFFLEUREUR
BÜNDIGFRÄSAGGREGAT
GRUPO REFILADOR

CATALOGO DELLE PARTI DI RICAMBIO
SPARE PARTS CATALOGUE
CATALOGUE DE PIECES DETACHEES
ERSATZTEILKATALOG
CATALOGO REPUESTOS

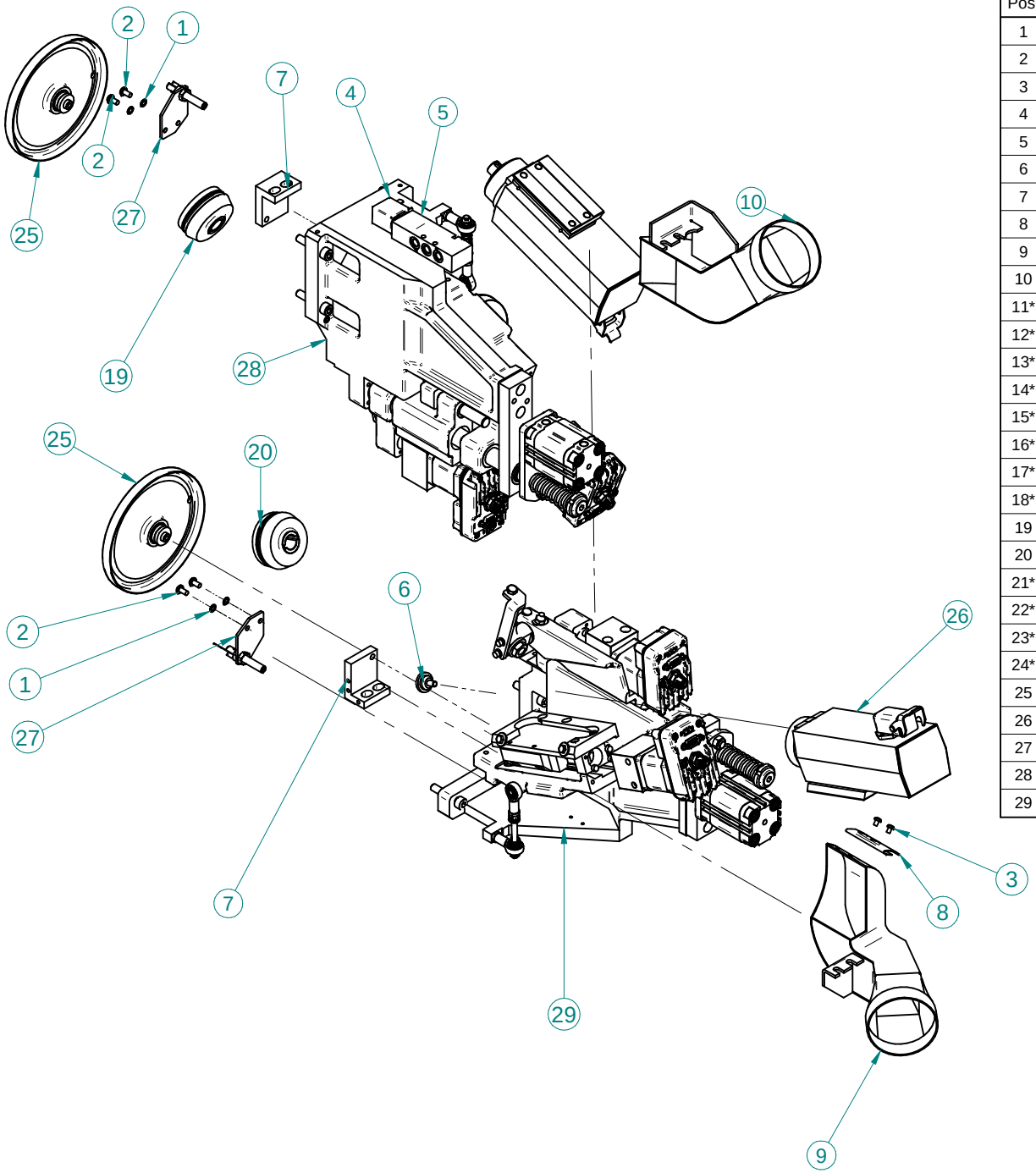


| Pos. | Codice | Descrizione | Q.tà |
|---|---|---|---|
| 1 | 0000305118L | ROSETTA DENT SCHNORR DI5.3 DE9 SP0.6 BRUN | 4 |
| 2 | 0000310799A | VITE TBEI TF ISO7380 M5 10MM 10.9 ZINC | 4 |
| 3 | 0000312032E | VITE M4 X 6 ISO 7380 T BOMB.ES.I. INOX | 2 |
| 4 | 0001301137G | BOBINA TIPO=22_DIAM_8 24_V_CC. FASTON G73 CAMOZZ | 1 |
| 5 | 0001344259H | E.VALV. 5/2 G1/8 S/BOB 358-015 CL | 1 |
| 6 | 0333722339A | PERNO 22 20 ES5P5 M6 D16 | 2 |
| 7 | 03L0219537A | SQUADRA LA=30MM H=50MM SUPPORTO COPIATORE | 2 |
| 8 | 03L0379374H | LAMIERA SAGOMATA COMPLETAMENTO CAPPA RHP | 1 |
| 9 | 05L0229634C | CAPPA REFILATORE INFERIORE SX | 1 |
| 10 | 05L0229635E | CAPPA REFILATORE SUPERIORE SX | 1 |
| 11* | 07L0247780H | FRESA D=65MM H=30MM F=16MM Z=3 R1/R2 8 SX | 1 |
| 12* | 07L0247781A | FRESA D=65MM H=30MM F=16MM Z=3 R1/R2 8 DX | 1 |
| 13* | 07L0266889D | FRESA D=65MM H=30MM F=16MM Z=3 R1/R1,5 8 SX | 1 |
| 14* | 07L0266890E | FRESA D=65MM H=30MM F=16MM Z=3 R1/R1,5 8 DX | 1 |
| 15* | 07L0266891G | FRESA D=65MM H=30MM F=16MM Z=3 R1,5/R2 8 SX | 1 |
| 16* | 07L0266892L | FRESA D=65MM H=30MM F=16MM Z=3 R1,5/R2 8 DX | 1 |
| 17* | 07L0266893B | FRESA D=65MM H=30MM F=16MM Z=3 R2/R3 8 SX | 1 |
| 18* | 07L0266894D | FRESA D=65MM H=30MM F=16MM Z=3 R2/R3 8 DX | 1 |
| 19 | 07L0279254B | FRESA D=65MM H=30MM F=16MM Z=3 R1/R3 8 SX | 1 |
| 20 | 07L0279255D | FRESA D=65MM H=30MM F=16MM Z=3 R1/R3 8 DX | 1 |
| 21* | 07L0361672H | FRESA D=65MM H=30MM F=16MM Z=4 R1/R1.5 12 SX | 1 |
| 22* | 07L0361674C | FRESA D=65MM H=30MM F=16MM Z=4 R1/R3 12 SX | 1 |
| 23* | 07L0361676G | FRESA D=65MM H=30MM F=16MM Z=4 R2/R3 12 SX | 1 |
| 24* | 07L0361679D | FRESA D=65MM H=30MM F=16MM Z=4 R1,5/R2 12 SX | 1 |
| 25 | 29L0217470A | ASS. TASTATORE A DISCO DE=147MM | 2 |
| 26 | 29L0245645G | GRUPPO MOTORE REFILATORE OSCILLANTE | 2 |
| 27 | 29L0245646L | GRUPPO RASCHIETTO COPIA REFILATORE OSCILLANTE | 2 |
| 28 | 29L0245788A | GRUPPO COMUNE HP SUPERIORE STD CN (DISTINTA) | 1 |
| 29 | 29L0328685B | GRUPPO COMUNE REF/RAS HP INFER. CN (TAV. RICAMBI) | 1 |

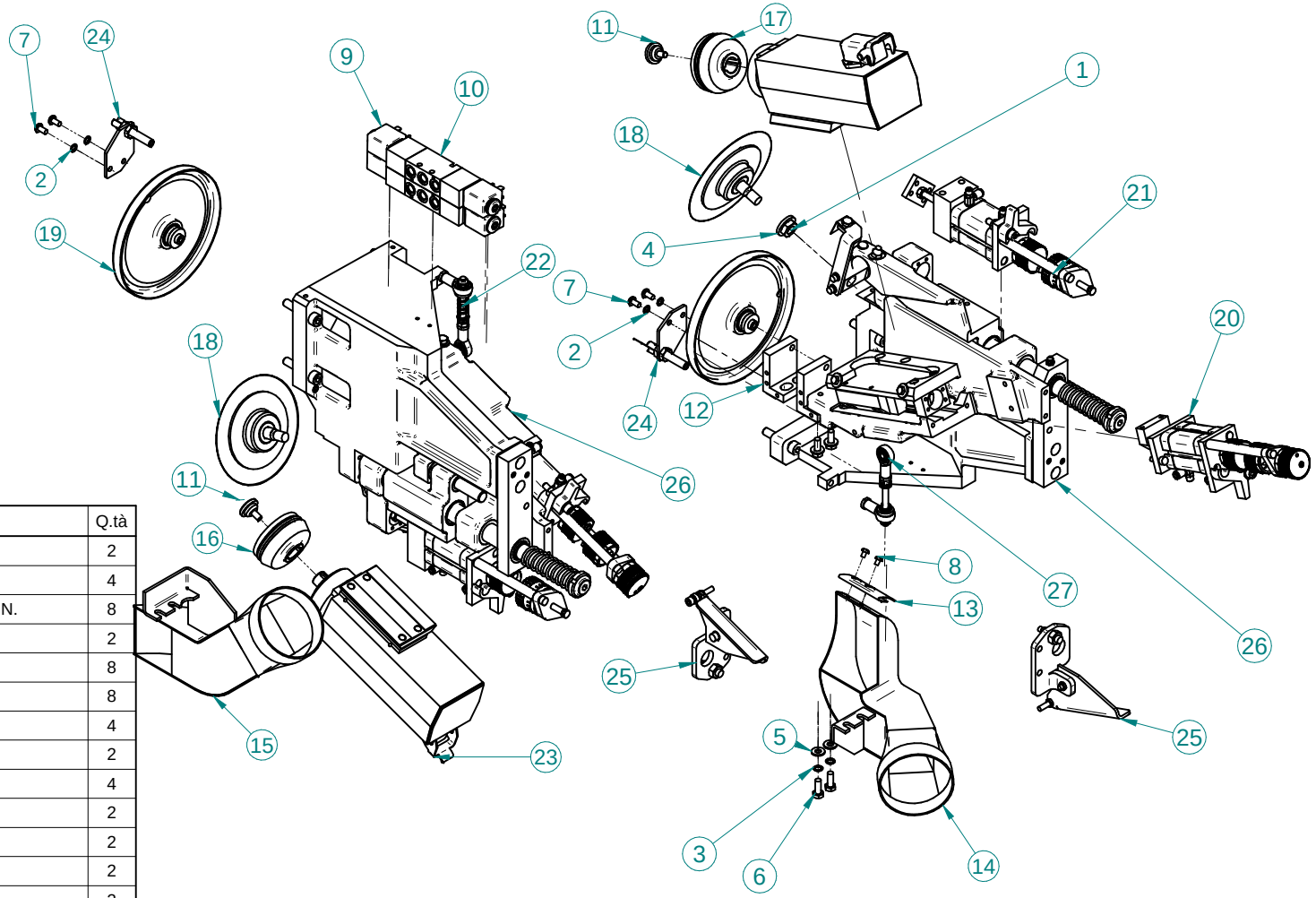


| Pos. | Codice | Descrizione | Q.tà |
|---|---|---|---|
| 1 | 0000301917A | DADO ES.BASSO UNI 5589 M10 6S ZINC | 2 |
| 2 | 0000305118L | ROSETTA DENT SCHNORR DI5.3 DE9 SP0.6 BRUN | 4 |
| 3 | 0000305177D | ROSETTA 6,4X10X0,7 H1,2 SICUREZ.ZIGR.A TAZZA BRUN. | 8 |
| 4 | 0000305340L | ROSETTA 10 | 2 |
| 5 | 0000305977B | ROSETTA PIANA DI=6.5MM DE=14MM SP=1.5MM ZINC | 8 |
| 6 | 0000308271F | VITE M6 X 16 8.8 UNI 5739 T ES.TF ZINC | 8 |
| 7 | 0000310799A | VITE TBEI TF ISO7380 M5 10MM 10.9 ZINC | 4 |
| 8 | 0000312032E | VITE M4 X 6 ISO 7380 T BOMB.ES.I. INOX | 2 |
| 9 | 0001301168C | BOBINA X E.VALV. V24 CC FASTON G77 CL | 4 |
| 10 | 0001344180L | E.VALV. 5/2 G1/8 S/BOB 358011 CL | 2 |
| 11 | 0333722339A | PERNO 22 20 ES5P5 M6 D16 | 2 |
| 12 | 03L0219537A | SQUADRA LA=30MM H=50MM SUPPORTO COPIATORE | 2 |
| 13 | 03L0379374H | LAMIERA SAGOMATA COMPLETAMENTO CAPPA RHP | 2 |
| 14 | 05L0229634C | CAPPA REFILATORE INFERIORE SX | 1 |
| 15 | 05L0229635E | CAPPA REFILATORE SUPERIORE SX | 1 |
| 16 | 07L0247780H | FRESA D=65MM H=30MM F=16MM Z=3 R1/R2 8 SX | 1 |
| 17 | 07L0247781A | FRESA D=65MM H=30MM F=16MM Z=3 R1/R2 8 DX | 1 |
| 18 | 29L0217456B | ASS.DISCO COPIA LATERALE DE=117 15° | 2 |
| 19 | 29L0217470A | ASS. TASTATORE A DISCO DE=147MM | 2 |
| 20 | 29L0225682A | KIT 3P CORSA 25 REFILATORE K560 MOTORE | 2 |
| 21 | 29L0225683C | KIT 2P+ESCL:CORSA 25 REFILATORE K560 COPIA | 2 |
| 22 | 29L0245365C | GRUPPO ASTA BRANDEGGIO GRUPPI HP SUPERIORE | 1 |
| 23 | 29L0245645G | GRUPPO MOTORE REFILATORE OSCILLANTE | 2 |
| 24 | 29L0245646L | GRUPPO RASCHIETTO COPIA REFILATORE OSCILLANTE | 2 |
| 25 | 29L0246569G | ASS. ESCLUSIONE MANUALE | 2 |
| 26 | 29L0310932E | GRUPPO BASE HP PNE CON MANICOTTI | 2 |
| 27 | 29L0328667D | GRUPPO ASTA BRANDEGGIO HP INFERIORE | 1 |

scm group | **GRUPPO REFILATORE RI HP PNEUMATICO R1/2** | **29L0247615F** | **01**

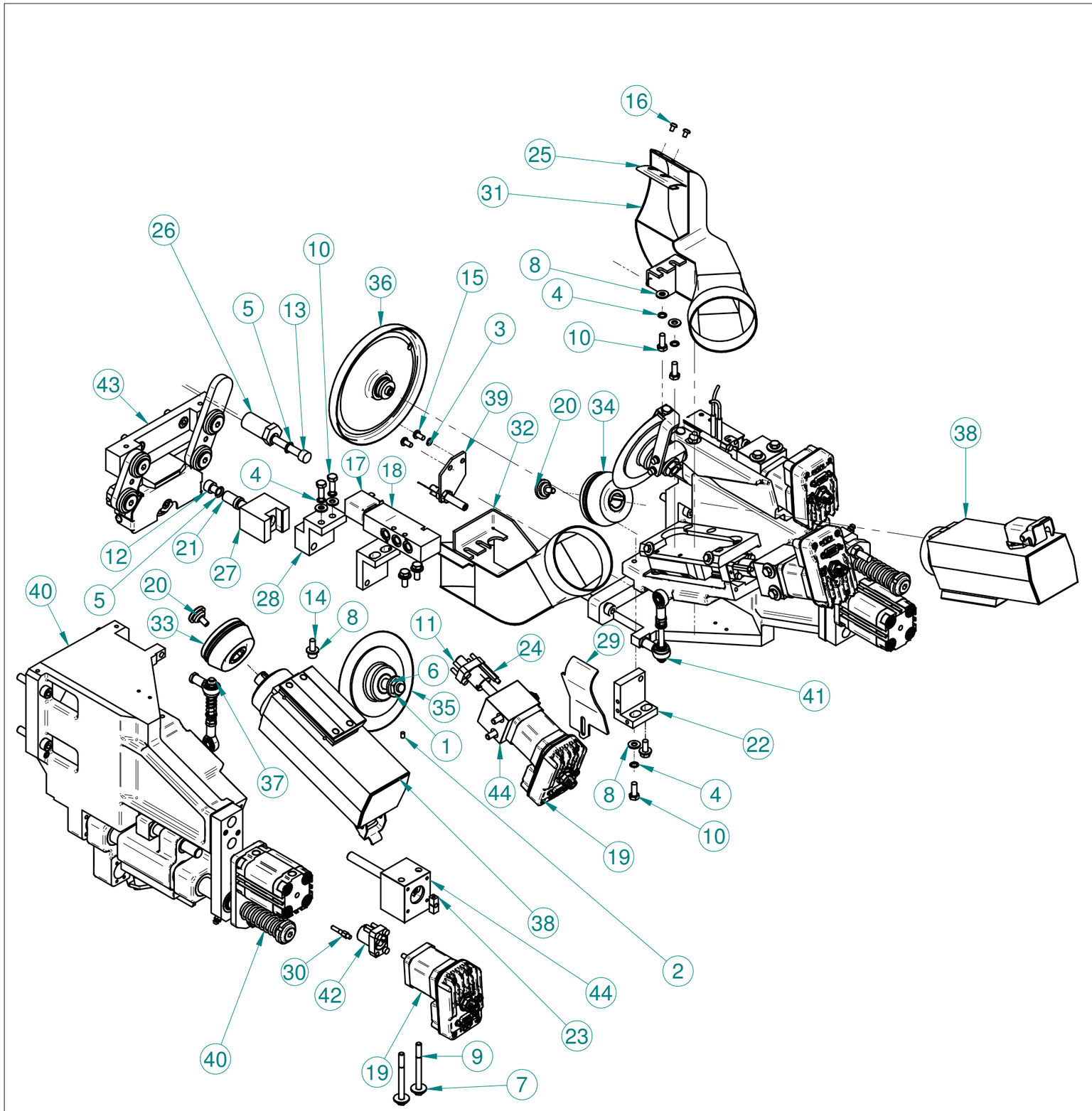


| Pos. | Codice | Descrizione | Q.tà |
|---|---|---|---|
| 1 | 0000301917A | DADO ES.BASSO UNI 5589 M10 6S ZINC | 1 |
| 2 | 0000304065E | VITE M4 X 6 12.9 UNI 5923 STEI E.PIA. BRUN. | 2 |
| 3 | 0000305118L | ROSETTA DENT SCHNORR DI5.3 DE9 SP0.6 BRUN | 2 |
| 4 | 0000305177D | ROSETTA 6,4X10X0,7 H1,2 SICUREZ.ZIGR.A TAZZA BRUN. | 13 |
| 5 | 0000305257D | ROSETTA 8,4X13X0,8 H1,4 SICUREZ.ZIGR.A T | 2 |
| 6 | 0000305340L | ROSETTA 10 | 1 |
| 7 | 0000305556H | ROSETTA 6,5 X 18,0 X 1,5 ZINC | 4 |
| 8 | 0000305977B | ROSETTA PIANA DI=6.5MM DE=14MM SP=1.5MM ZINC | 9 |
| 9 | 0000308247F | VITE M6 X 65 8.8 UNI 5737 T ES. BRUN. | 4 |
| 10 | 0000308271F | VITE M6 X 16 8.8 UNI 5739 T ES.TF ZINC | 8 |
| 11 | 0000309073G | VITE M4 X 20 12.9 UNI 5931 TCEI TF BRUN | 6 |
| 12 | 0000309241D | VITE M8 X 10 8.8 UNI 5931 TCEI TF BRUN | 1 |
| 13 | 0000309250C | VITE M8 X 45 8.8 UNI 5931 TCEI BRUN | 1 |
| 14 | 0000309292B | VITE TCEI TF UNI 5931 M6 16MM 8.8 ACC. ZINC | 1 |
| 15 | 0000310799A | VITE M5 X 10 8.8 ISO 7380 T BOMB.ES.I. ZINC | 2 |
| 16 | 0000312032E | VITE M4 X 6 ISO 7380 T BOMB.ES.I. INOX | 2 |
| 17 | 0001301137G | BOBINA TIPO=22_DIAM_8 24_V_CC. FASTON G73 CAMOZZ | 1 |
| 18 | 0001344259H | E.VALV. 5/2 G1/8 S/BOB 358-015 CL | 1 |
| 19 | 00L0182760C | MOTORE PP LMDCA423-SCM-01 SCHNEI | 2 |
| 20 | 0333722339A | PERNO 22 20 ES5P5 M6 D16 | 2 |
| 21 | 03L0028932G | PERNO L=43MM D=14MM PER NESTING | 1 |
| 22 | 03L0219537A | SQUADRA LA=30MM H=50MM SUPPORTO COPIATORE | 2 |
| 23 | 03L0247913C | FLANGIA QUADRA GIUNTO STEPPER SEMPLIFICATA | 2 |
| 24 | 03L0374223C | ESAGONO CH=6MM L=50MM BATTUTA ASSE UTENSILE | 1 |
| 25 | 03L0379374H | LAMIERA SAGOMATA COMPLETAMENTO CAPPA RHP | 1 |
| 26 | 03L0396027D | PERNO D=20MM L=43MM ESAGONALE ECCENTRICO | 1 |
| 27 | 03L0405374L | CORPO SUPPORTO DI GUIDA NESTING | 1 |
| 28 | 03L0406221F | SQUADRA LA=40MM H=48MM SUPPORTO COPIATORE NESTING | 1 |
| 29 | 03L0457263G | CARTER PROTEZIONE INFERIORE R-HP | 1 |
| 30 | 03L0461828C | ESAGONO CH=6MM L=29MM BATTUTA ASSE UTENSILE | 1 |
| 31 | 05L0229634C | CAPPA REFILATORE INFERIORE SX | 1 |
| 32 | 05L0458677B | CAPPA REFILATORE R HP SUP. SX NEW | 1 |
| 33 | 07L0216872F | FRESA D=65MM H=30MM F=16MM Z=4 R1/R2 SX | 2 |
| 34 | 07L0216873H | FRESA D=65MM H=30MM F=16MM Z=4 R1/R2 DX | 1 |
| 35 | 29L0217456B | ASS.DISCO COPIA LATERALE DE=117 15GR | 1 |
| 36 | 29L0217470A | ASS. TASTATORE A DISCO DE=147MM | 1 |
| 37 | 29L0245365C | GRUPPO ASTA BRANDEGGIO GRUPPI HP SUPERIORE | 1 |
| 38 | 29L0245645G | GRUPPO MOTORE REFILATORE OSCILLANTE | 2 |
| 39 | 29L0245646L | GRUPPO RASCHIETTO COPIA REFILATORE OSCILLANTE | 1 |
| 40 | 29L0262910A | GRUPPO BASE HP CN | 1 |
| 41 | 29L0328685B | GRUPPO COMUNE REF/RAS HP INFER. CN (TAV. RICAMBI) | 1 |
| 42 | 29L0408860L | GR.CHIOCCIOLA GIOCO ZERO 10X2 H29 | 2 |
| 43 | 29L0417025L | ASSIEME DI GUIDA PER NESTING GR. R/RAS-HP | 1 |
| 44 | 29L0439346G | GR. SUPPORTO VITE ASSE SCHNEIDER TPN 10X2 L=101 | 2 |

scm

**GRUPPO REFILATORE HP NESTING CN (A BIELLE)**

**29L0426385D** **00**

# GRUPPO CONFIGURATO CON ESCLUSIONE PNEUMATICA

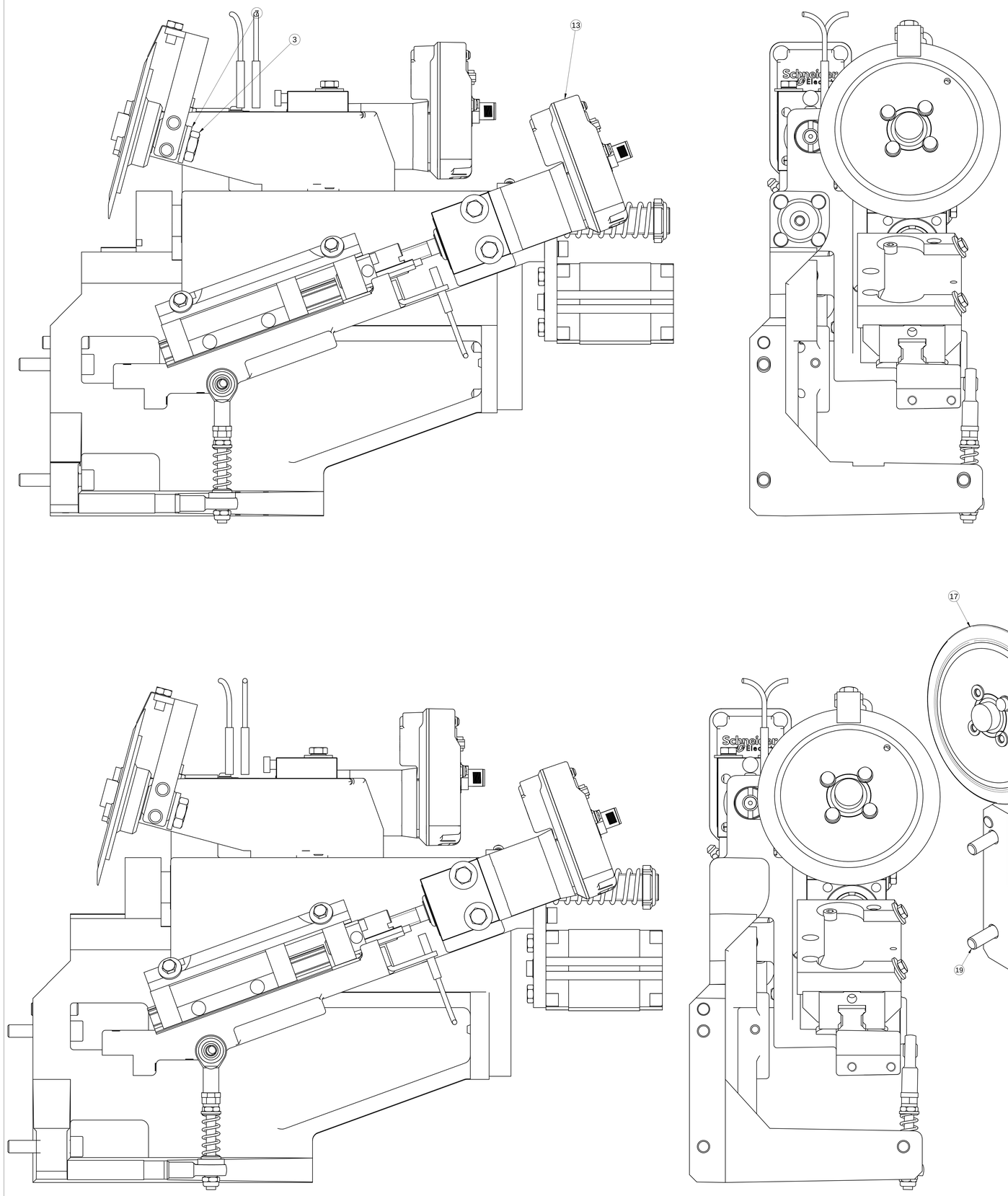


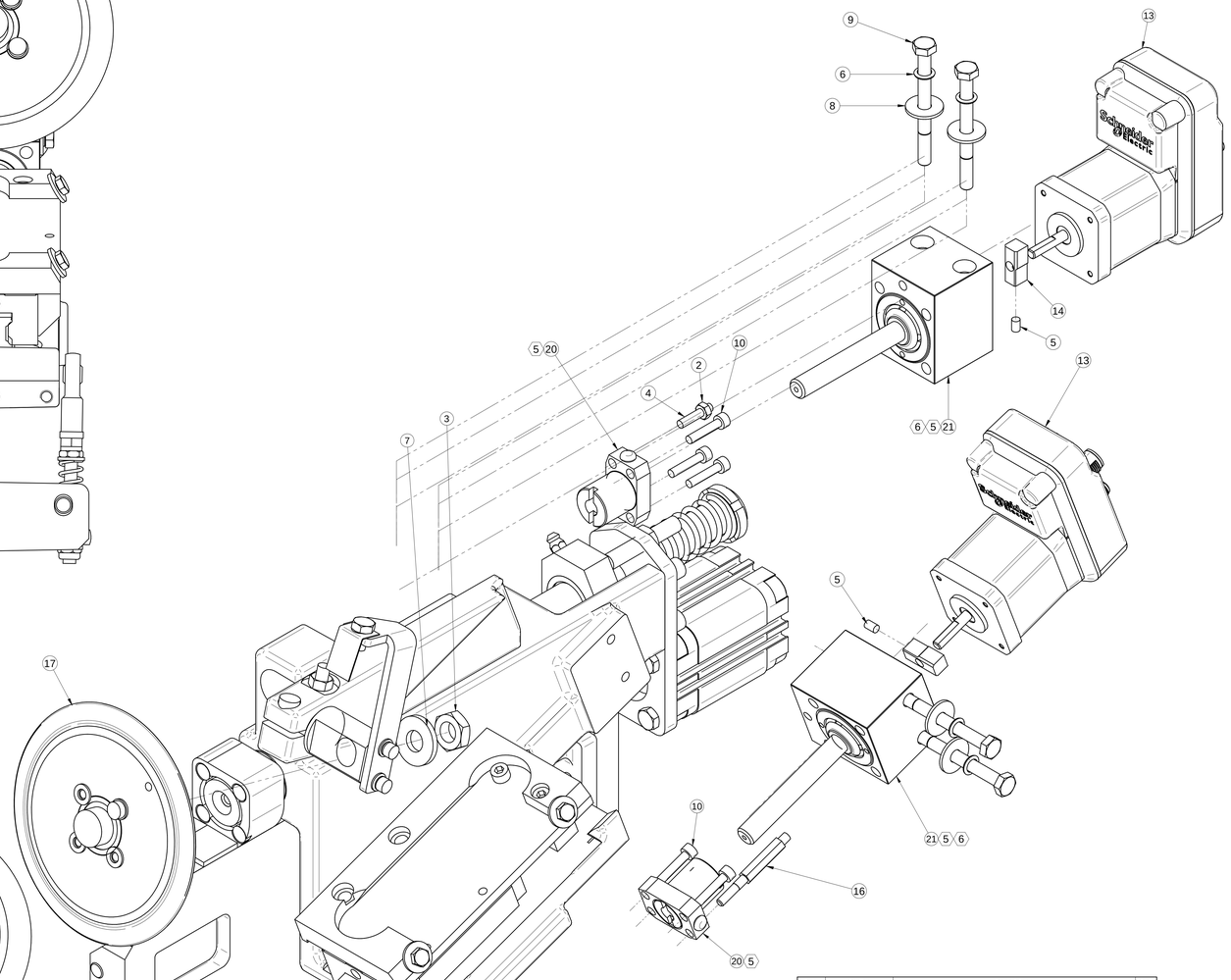


| Pos. | Codice | Descrizione | Q.tà |
|---|---|---|---|
| 2 | 0000301069A | DADO M4 6S UNI 5588 ES.NORM. ZINC | 1 |
| 3 | 0000301917A | DADO ES.BASSO UNI 5589 M10 6S ZINC | 1 |
| 4 | 0000304064C | VITE M4 X 20 12.9 UNI 5923 STEI E.PIA. BRUN. | 1 |
| 5 | 0000304065E | VITE M4 X 6 12.9 UNI 5923 STEI E.PIA. BRUN. | 2 |
| 6 | 0000305177D | ROSETTA 6,4X10X0,7 H1,2 SICUREZ.ZIGR.A TAZZA BRUN. | 4 |
| 7 | 0000305340L | ROSETTA 10,5 X 24,0 X 3 BRUN | 1 |
| 8 | 0000305556H | ROSETTA 6,5 X 18,0 X 1,5 ZINC | 4 |
| 9 | 000030824 7F | VITE M6 X 65 8.8 UNI 5737 T ES. BRUN. | 4 |
| 10 | 0000309073G | VITE M4 X 20 12.9 UNI 5931 TCEI TF BRUN | 6 |
| 13 | 00L0182760C | MOTORE PP LCA423-SCM-01 SCHNEI | 2 |
| 14 | 03L0247913C | FLANGIA QUADRA GIUNTO STEPPER SEMPLIFICATA | 2 |
| 16 | 03L0374223C | ESAGONO CH=6MM L=50MM BATTUTA ASSE UTENSILE | 1 |
| 17 | 29L0217456B | ASS.DISCO COPIA LATERALE DE=117 15° | 1 |
| 18 | 29L0245365C | GRUPPO ASTA BRANDEGGIO GRUPPI HP SUPERIORE | 1 |
| 19 | 29L0262910A | GRUPPO BASE HP CN | 1 |
| 20 | 29L0408860L | GR.CHIOCCIOLA GIOCO ZERO 10X2 H29 | 2 |
| 21 | 29L0439346G | GR. SUPPORTO VITE ASSE SCHNEIDER TPN 10X2 L=101 | 2 |

| Rev | Data / Date | Firma / Signature | Descrizione ultima modifica / Last change description | N° Modifica / Change ID |
|---|---|---|---|---|
| 05 | 28/07/2017 | E.Milan | Sostituita chiocciola e modificato gruppo supporto vite | CN14749 |
| 04 | 17/03/2017 | Mattarolo | sostituito barra filettata con perno esagono 03L0374223C | CN12454 |
| 00 | | | | |

Verniciatura / Painting ( SCM specific ST231DTG ): VER000

Superficie / Surface (m²):

Trattamento Superficiale / Surface Treatment ( SCM specific ST234DTG ):

Trattamento Termico / Heat Treatment ( SCM specific ST234DTG ):

Materiale / Material ( SCM specific ST235DTG ): Vedi Tabella

Questo disegno è di proprietà di questa società che lo tutela a norma di legge. Non può essere riprodotto o comunicato a terzi senza il nostro consenso. This drawing is SCM property. Copyright material. Could not be transmitted or reproduced without our authorization.

Scala / Scale: 1:1 — Codice / Item No.: 29L0245788A — Rev.: 06 — Status — Tav. / Sh.: 1/2

Denominazione / Item Name: GRUPPO COMUNE HP SUPERIORE STD CN (DISTINTA)

Disegnato / Designed: F.Bruciati* — 12/03/2015

Smusso / chamfer: 0

Massa / Mass (Kg): 266,715

Peso grezzo/Raw weight (Kg): 0

Ricavare da o Stato di fornitura / Based on or State of supply

Controllato / Checker

Utilmo rilascio / Latest release

Firma / Signature — Data / Date — Rugosità / Roughness

Shares without indication of tolerance, accuracy

Quote senza indicazione di tolerance, grado di precisione

Values below denote specific SCM - Heidenhain accuracy class

Valori sotto denotano specifica SCM - Heidenhain classe di precisione

Scala / Scale: 1:1

Codice / Item No.: 29L0245788A

Rev.: 06

Status

Tav. / Sh.: 1/2

Data / Date: 12/03/2015

Disegnato / Designed: F.Bruciati*

Controllato / Checker

Ultimo rilascio / Latest release

Materiale / Material ( SCM specific ST235DTG ): Vedi Tabella

Denominazione / Item Name: GRUPPO COMUNE HP SUPERIORE STD CN (DISTINTA)

Massa / Mass (Kg): 266,715

Peso grezzo/Raw weight (Kg): 0

Smusso / chamfer: 0

Rev. Data / Date Firma / Signature Descrizione ultima modifica / Last change description N° Modifica / Change ID

05 28/07/2017 E.Milan Sostituita chiocciola e modificato gruppo supporto vite CN14749

04 17/03/2017 Mattarolo sostituito barra filettata con perno esagono 03L0374223C CN12454

00

Questo disegno è di proprietà di questa società che lo tutela a norma di legge. Non può essere riprodotto o comunicato a terzi senza il nostro consenso. This drawing is SCM property. Copyright material. Could not be transmitted or reproduced without our authorization.

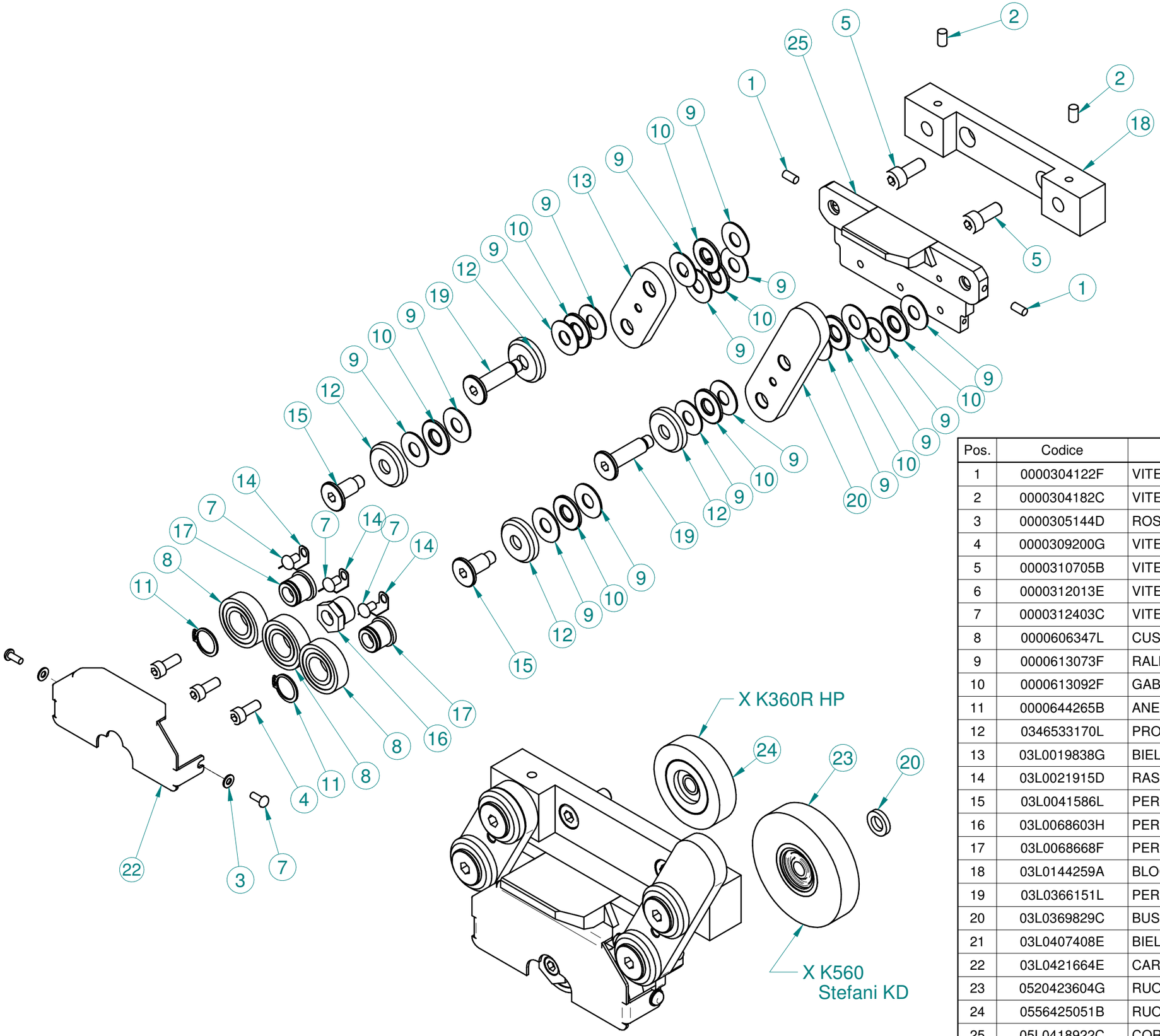


| Pos. | Codice | Descrizione | Q.tà |
|---|---|---|---|
| 1 | 0000304122F | VITE M5 X 10 12.9 UNI 5923 STEI E.PIA. BRUN. | 2 |
| 2 | 0000304182C | VITE STEI E.PIA ISO4026 M6 10MM 12.9 BRUN | 2 |
| 3 | 0000305144D | ROSETTA 4,3 X 9,0 X 0,8 BRUN | 2 |
| 4 | 0000309200G | VITE M6 X 16 8.8 UNI 5931 TCEI TF BRUN | 3 |
| 5 | 0000310705B | VITE M8 X 20 8.8 UNI 5931 TCEI TF ZINC | 2 |
| 6 | 0000312013E | VITE M4 X 10 8.8 ISO 7380 T BOMB.ES.I. ZINC | 2 |
| 7 | 0000312403C | VITE TBEI TF ISO7380 M5 8MM 10.9 BRUN | 3 |
| 8 | 0000606347L | CUSC.RAD.RIG.1C SFERE 17X35X10 6003 2RS 2'S | 3 |
| 9 | 0000613073F | RALLA AS 10X24X1 1024 INA | 16 |
| 10 | 0000613092F | GABBIA ASSIALE A RULLINI AXK .1024 INA | 8 |
| 11 | 0000644265B | ANELLO 17,0 UNI 7435 EL.DI SICUR ALB. | 2 |
| 12 | 0346533170L | PROTEZIONE PER CUSCINETTO ASSIALE 10.24 | 4 |
| 13 | 03L0019838G | BIELLA PER PARALLELOGRAMMA NESTING | 1 |
| 14 | 03L0021915D | RASCHIETTO CUSCINETTO | 3 |
| 15 | 03L0041586L | PERNO L=26.5MM D=10MM PER NESTING | 2 |
| 16 | 03L0068603H | PERNO D=17MM L=16.5MM ECCENTRICO PER NESTING | 1 |
| 17 | 03L0068668F | PERNO D=20MM L=16MM PER RC-V | 2 |
| 18 | 03L0144259A | BLOCCHETTO SUPPORTO NESTING RK_V SU K560 | 1 |
| 19 | 03L0366151L | PERNO D=10MM L=41MM PER NESTING RK/V SU K560 | 2 |
| 20 | 03L0369829C | BUSSOLA DE14 DI8.3 2.7 PER RUOTINI PRESSORE | 4 |
| 21 | 03L0407408E | BIELLA PER PARALLELOGRAMMA NESTING '17 | 1 |
| 22 | 03L0421664E | CARTER PROTEZIONE NESTING R/RAS-HP | 1 |
| 23 | 0520423604G | RUOTA PER PRESSORE + CUSCINETTO D65L13 LISCIA NBR | 4 |
| 24 | 0556425051B | RUOTA PER PRESSORE + CUSCINETTO D48L12 LISCIA NBR | 4 |
| 25 | 05L0418922C | CORPO SUPPORTO CUSCINETTI NESTING | 1 |

scm group

**ASSIEME DI GUIDA PER NESTING GR. R/RAS-HP**

**29L0417025L** | **02**

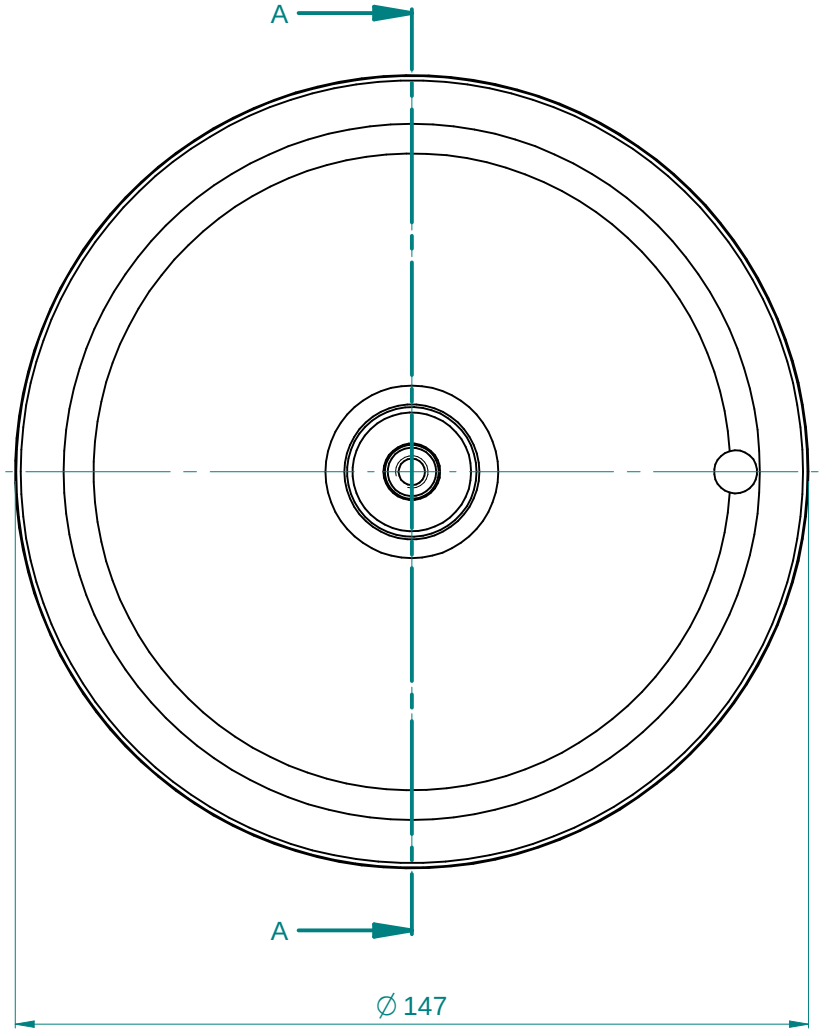


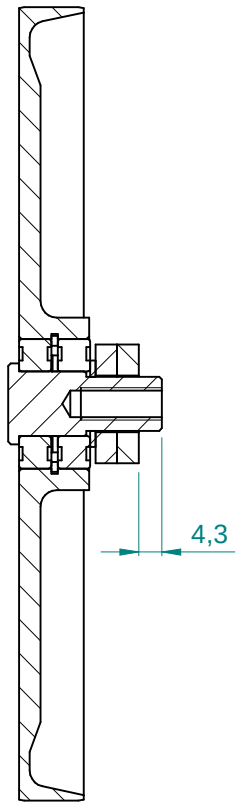


SEZIONE A-A

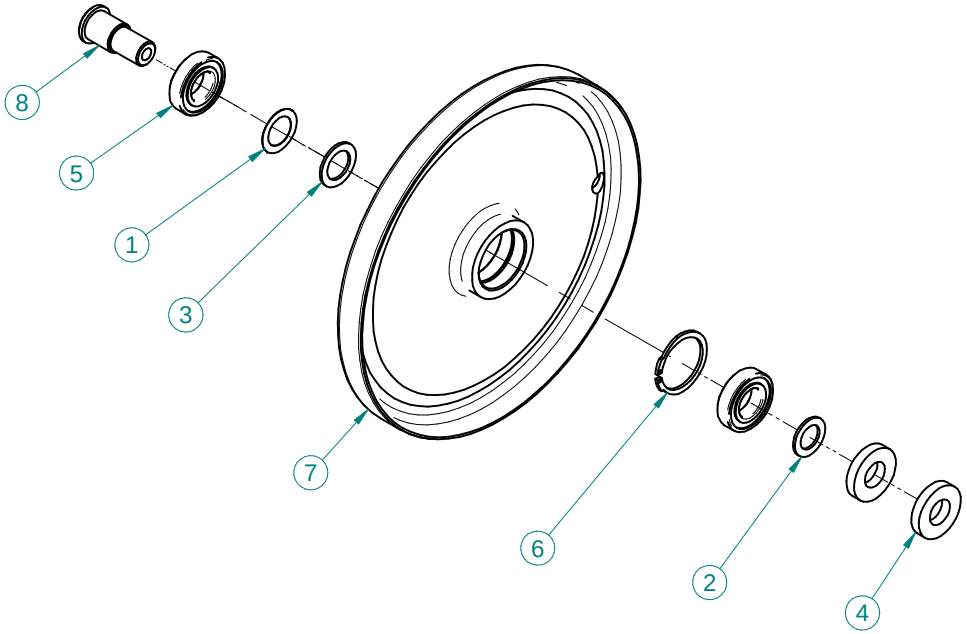


| Pos. | Codice | Descrizione | Q.tà |
|---|---|---|---|
| 1 | 0000305082B | ROSETTA 12X18 X 0 | 1 |
| 2 | 0000305214C | ROSETTA 10X16 X 1 DIN 988 SPESS.PS | 1 |
| 3 | 0000305825L | ROSETTA 12X18 X 1 DIN 988 SPESS.PS | 1 |
| 4 | 0000306045E | ROSETTA 10 | 2 |
| 5 | 0000606437A | CUSC.RAD.RIG.1C SFERE 12X24X6 61901 2RS | 2 |
| 6 | 0000644118A | ANELLO 24 | 1 |
| 7 | 03L0216446D | DISCO DE=147MM L=12 VERTICALE R/RAS HP | 1 |
| 8 | 03L0219536H | PERNO L=28.5MM D=15MM PER COPIATORE | 1 |

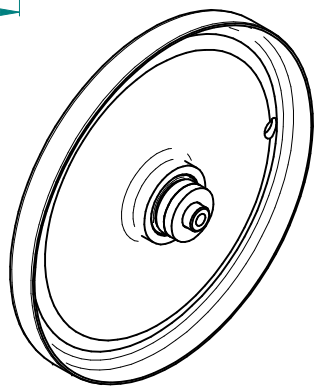

| Rev | Data / Date | Firma / Signature | Descrizione ultima modifica / Last change description | N° Modifica / Change ID |
|---|---|---|---|---|
| 04 | 14/01/2016 | Maccà I. | Modificato cod. 03L0216446D rev.2 | CN05271 |

Caratteristiche tecniche non evidenziate secondo istruzione operativa SCM GROUP : IO 23/1DTG
Specifications not shown according to SCM GROUP operation instruction : IO 23/1DTG
Strutture saldate secondo specifica SCM / Welded according to SCM specific : ST232DTG
Fusioni secondo specifica SCM / Mergers second SCM specific : ST233DTG

Quote senza indicazione di tolleranza, grado di precisione
Shares without indication of tolerance, accuracy **SCM Specifica ST2310DTG**

Verniciatura / Painting ( SCM specific ST231DTG ): **VER000**

Superfice / Surface (m²)

Trattamento Superficiale / Surface Treatment ( SCM specific ST234DTG )

Trattamento Termico / Heat Treatment ( SCM specific ST234DTG )

| | Firma / Signature | Data / Date |
|---|---|---|
| Ultimo rilascio Latest release | | |
| Controllato Checker | | |
| Disegnato Designed | F.Bruciati | 03/09/2015 |

Rugosita' / Roughness'

CF3 0 0

Smussi / chamfer

Peso grezzo/Raw weight (kg)

Massa / Mass (kg) **123,134**

Ricavare da o Stato di fornitura / Based on or State of supply

Materiale / Material ( SCM specific ST235DTG ): **Vedi Tabella**

scm group

Template version : 14

Denominazione / Item Name
**ASS. TASTATORE A DISCO DE=147MM**

| Scala / Scale | Codice / Item ID | Rev | Status | Tav. N. di N. |
|---|---|---|---|---|
| 1:1 | 29L0217470A | 04 | | 1/2 |

CI RISERVIAMO A TERMINI DI LEGGE LA PROPRIETA' DI QUESTO DISEGNO CON DIVIETO DI RENDERLO COMUNQUE NOTO A TERZI SENZA LA NOSTRA PREVENTIVA APPROVAZIONE. / THIS DRAWING IS SCM-PROPERTY, COPYRIGHTED MATERIAL DISCLOSURE TO THIRD PARTIES WITHOUT OUR AUTHORISATION IS EXPLICITLY FORBIDDEN.

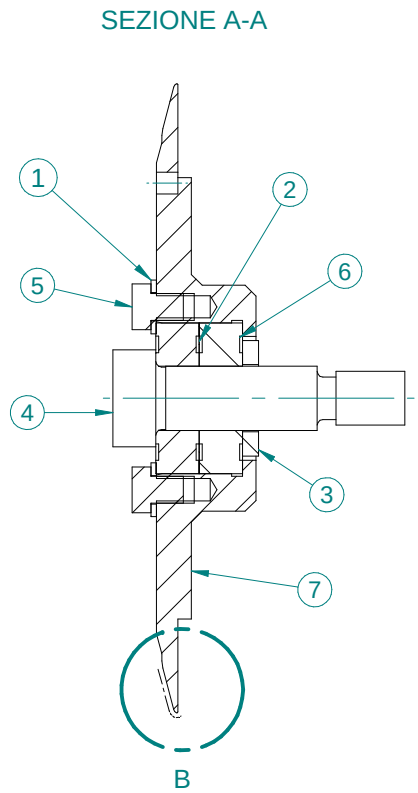


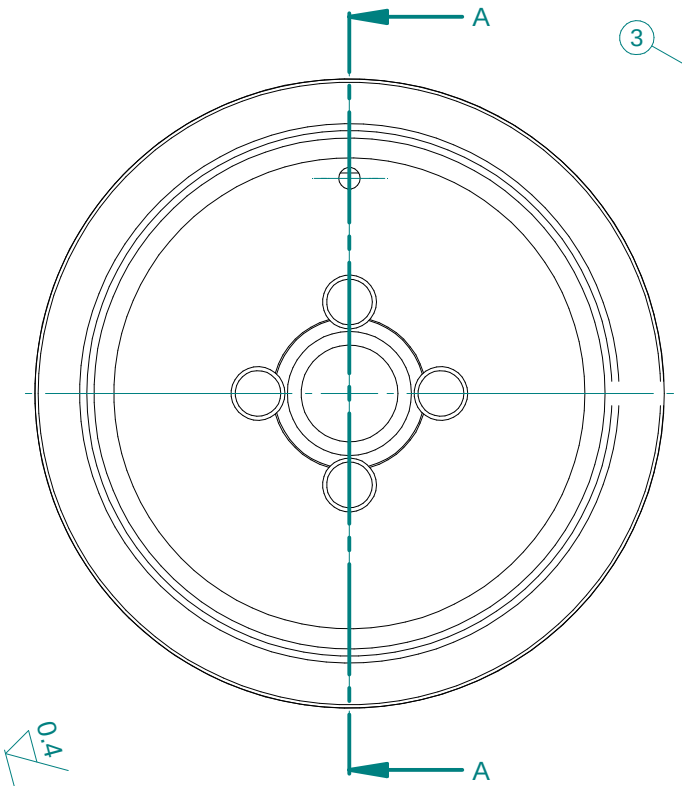


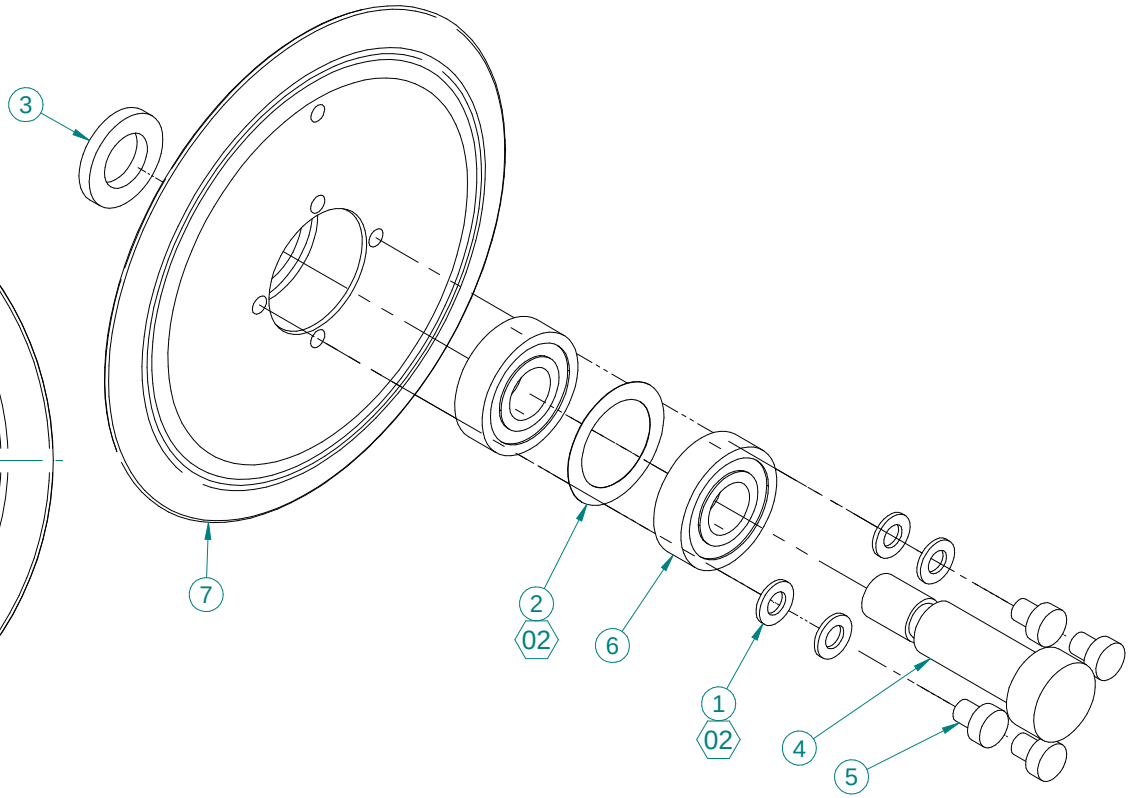


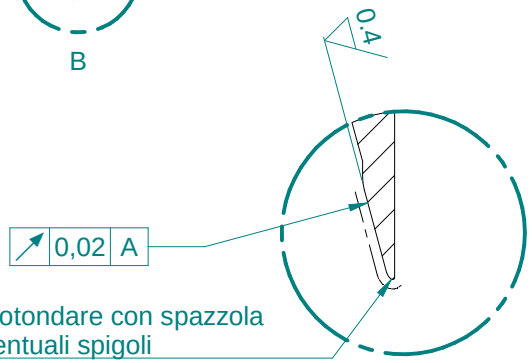


| Ciclo e Sequenza di Lavorazione |
|---|
| 1-Eseguire rettifica Ra 0,8<br>2-Eseguire lucidatura a specchio Ra 0,4 |

Nota
Eseguire la rettifica della superficie inclinata "Z" dopo aver assemblato il gruppo in modo da garantire la tolleranza di oscillazione richiesta.
Dopo la rettifica, eseguire lucidatura a specchio con spazzola e arrotondare eventuali spigoli vivi alle estremità.

| Pos. | Codice | Descrizione | Q.tà |
|---|---|---|---|
| 1 | 0000305132H | ROSETTA 5,3 X 10,0 X 1 BRUN | 4 |
| 2 | 0000305470E | ROSETTA 20X28 X 0,1 DIN 988 SPESS.PS | 1 |
| 3 | 0000306052L | ROSETTA 12,5X21,5X3 UNI 6592 ZINC | 1 |
| 4 | 0000309088L | VITE TCEI GAMBO RETT M10 D=12 L=30 UNBRAKO BRUN | 1 |
| 5 | 0000309722E | VITE M5 X 6 8.8 UNI 9327 TC RIBAS.ES.I. BRUN | 4 |
| 6 | 0000606033C | CUSC.RAD.RIG.1C SFERE 12X28X8 6001 2RS | 2 |
| 7 | 03L0216493C | DISCO DE=117MM 15°COPIA FRONTALE K560 | 1 |

| Rev | Data / Date | Firma / Signature | Descrizione ultima modifica / Last change description | N° Modifica / Change ID |
|---|---|---|---|---|
| 02 | 08/01/2016 | Maccaà I. | Aggiunto n°4 rosette , sost. 0000305453L con 00003 05470E | CN05165 |
| 01 | 21/05/2015 | F.bruciati | sostituito cusc obbliquo con coppia radiale, mod. lavorazioni copia | N150060 |

Caratteristiche tecniche non evidenziate secondo istruzione operativa SCM GROUP : IO 23/1DTG
Specifications not shown according to SCM GROUP operation instruction : IO 23/1DTG
Strutture saldate secondo specifica SCM / Welded according to SCM specific : ST232DTG
Fusioni secondo specifica SCM / Mergers second SCM specific : ST233DTG

Quote senza indicazione di tolleranza, grado di precisione
Shares without indication of tolerance, accuracy
**SCM Specifica ST2310DTG**

Verniciatura / Painting ( SCM specific ST231DTG ): **VER000**
Superfice / Surface (m²)
Trattamento Superficiale / Surface Treatment ( SCM specific ST234DTG )
Trattamento Termico / Heat Treatment ( SCM specific ST234DTG )

| | Firma / Signature | Data / Date |
|---|---|---|
| Ultimo rilascio Latest release | | |
| Controllato Checker | | |
| Disegnato Designed | F.Beggio | 26/08/2013 |

Rugosita' / Roughness' 0,4

CF3 0 0
Smussi / chamfer

Peso grezzo/Raw weight (kg)
Massa / Mass (kg) **0,547**

Ricavare da o Stato di fornitura / Based on or State of supply: **Vedi Tabella**
Materiale / Material ( SCM specific ST235DTG ): **Vedi Tabella**

scm group
Template version : 14

Denominazione / Item Name
**ASS.DISCO COPIA LATERALE DE=117 15°**

| Scala / Scale | Codice / Item ID | Rev | Status | Tav. N. di N. |
|---|---|---|---|---|
| 1:1 | 29L0217456B | 02 | | 1/2 |

CI RISERVIAMO A TERMINI DI LEGGE LA PROPRIETA' DI QUESTO DISEGNO CON DIVIETO DI RENDERLO COMUNQUE NOTO A TERZI SENZA LA NOSTRA PREVENTIVA APPROVAZIONE. / THIS DRAWING IS SCM-PROPERTY, COPYRIGHTED MATERIAL DISCLOSURE TO THIRD PARTIES WITHOUT OUR AUTHORISATION IS EXPLICITLY FORBIDDEN.

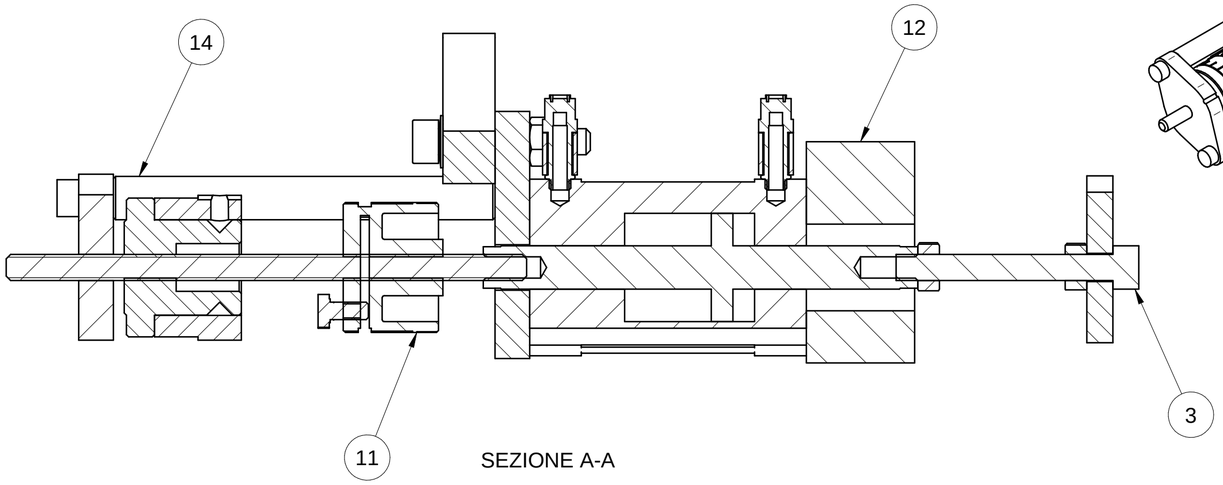


SEZIONE A-A

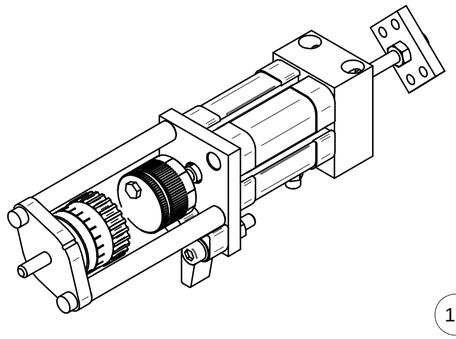

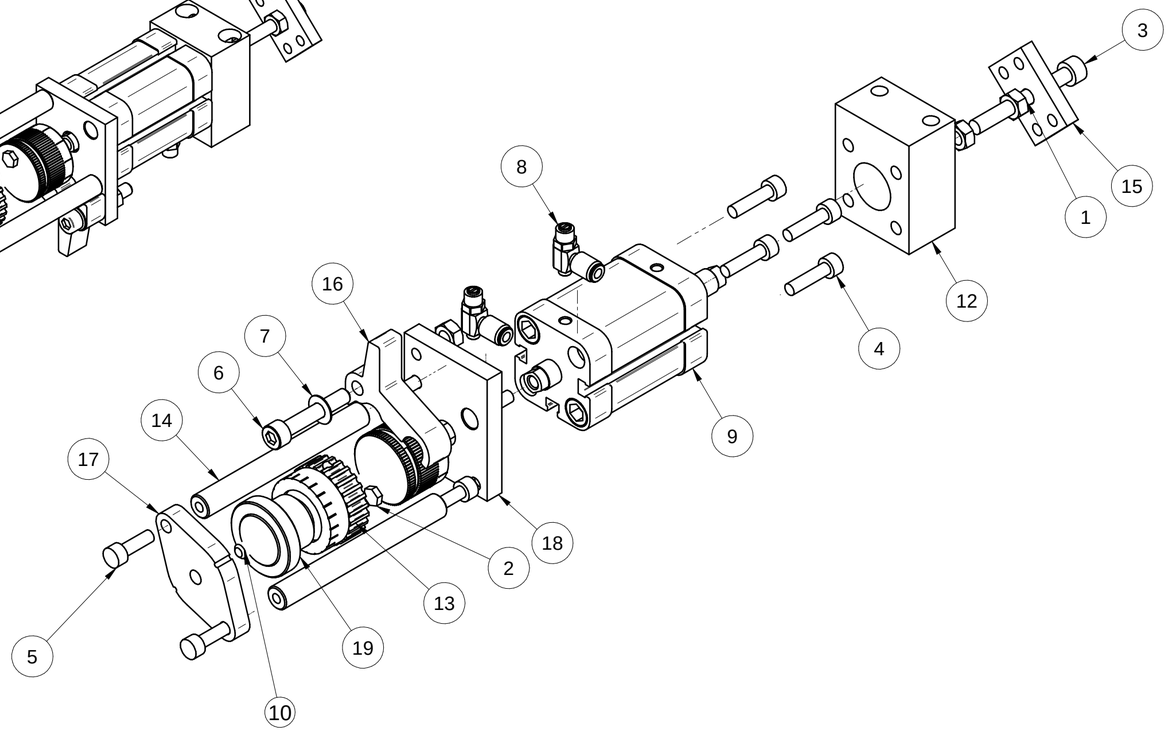


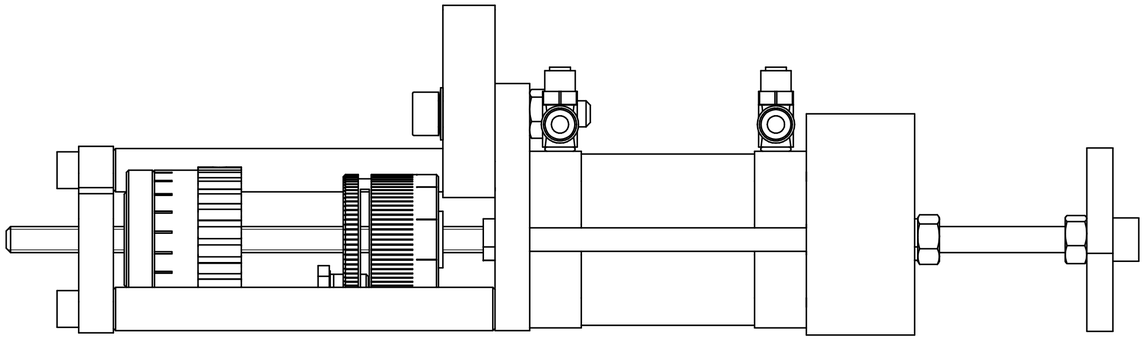

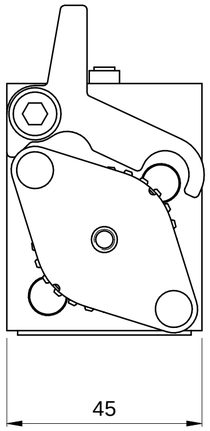


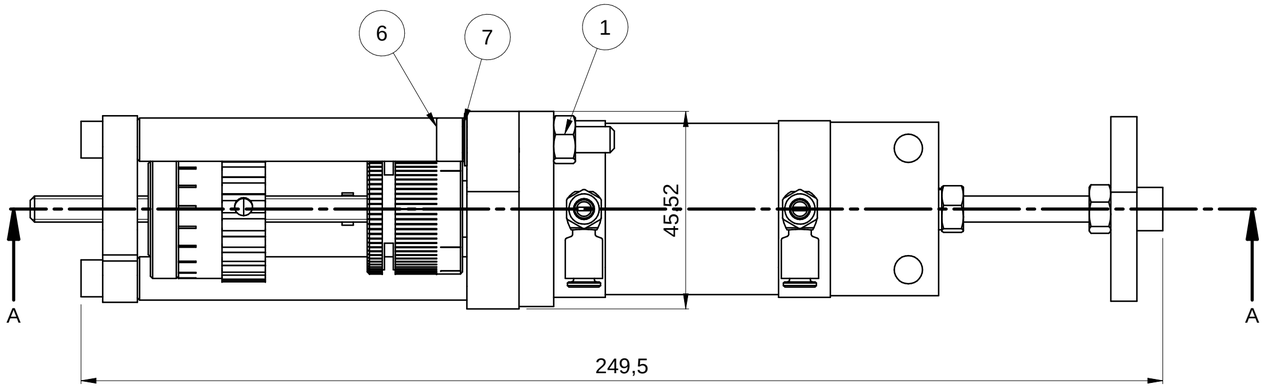


| Pos. | Codice | Descrizione | Q.tà |
|---|---|---|---|
| 1 | 0000301071D | DADO ES.NORM UNI 5588 M6 6S ZINC | 3 |
| 2 | 0000308069H | VITE M4 X 8 8.8 UNI 5739 T ES.TF BRUN. | 1 |
| 3 | 0000309207C | VITE M6 X 50 8.8 UNI 5931 TCEI TF BRUN | 1 |
| 4 | 0000309289F | VITE M5 X 20 8.8 UNI 5931 TCEI TF ZINC | 4 |
| 5 | 0000310681L | VITE M5 X 16 8.8 UNI 5931 TCEI TF ZINC | 6 |
| 6 | 0000310686A | VITE TCEI UNI5931 M6 35MM FIL=24MM 8.8 ZINC | 1 |
| 7 | 0000617486G | MOLLA TAZZA 12 X 6,2 X 0,5 BRUN | 1 |
| 8 | 00L0182869E | VALV.REG.PORT. M5 E4 PSCU 602-M5-4 CAMOZZ | 2 |
| 9 | 00L0326012L | CIL.PNE. 32F3A025A025 CAMOZZ | 1 |
| 10 | 0356090550B | BARRA FILETTATA 6 120 BRUN | 1 |
| 11 | 0377390117B | NONIO 10 DIVISIONI D30 L25 FRIZIONATO | 1 |
| 12 | 03L0183623A | BLOCCHETTO SUPPORTO CILINDRO | 1 |
| 13 | 03L0195512L | GHIERA ZIGRINATA F.22 ELESA L=20MM | 1 |
| 14 | 03L0201167D | PERNO L=88MM D=10MM SUPPORTO POSIZION. 2 POS. | 2 |
| 15 | 03L0227520D | PIASTRA 25MM 35MM SP=6MM SUPP.VITE CILINDRO | 1 |
| 16 | 03L0247915G | PIASTRA SP=12MM DIST. PER MASSELLO GR.K560 | 1 |
| 17 | 03L0250914L | PIASTRA SP=8MM SUPP. ASTE-FERMO POSIZ. 2 POS.K560 | 1 |
| 18 | 03L0250915B | PIASTRA SP=8MM FLANGIA CILINDRO 2P + 1MAN. K560 | 1 |
| 19 | 03L0325331B | BUSSOLA DE=22MM DI=6MM 27MM ADATTAMENTO INDICATORE | 1 |

| Rev | Data / Date | Firma / Signature | Descrizione ultima modifica / Last change description | N° Modifica / Change ID |
|---|---|---|---|---|
| 03 | 11/11/2016 | Mattarolo | Sostituito boccola numerata e vite | CN08446 |
| 02 | 09/06/2016 | N.Gianesini | Sostituito cil. pne. 00L0202002H con 00L0326012L | CN07735 |
| 01 | 27/05/2015 | F.Bruciati | Sost.componenti per rid.costi | - |

Caratteristiche tecniche non evidenziate secondo istruzione operativa SCM GROUP : IO 23/1DTG
Specifications not shown according to SCM GROUP operation instruction : IO 23/1DTG
Strutture saldate secondo specifica SCM / Welded according to SCM specific : ST232DTG
Fusioni secondo specifica SCM / Mergers second SCM specific : ST233DTG
Quote senza indicazione di tolleranza, grado di precisione Shares without indication of tolerance, accuracy

**SCM Specifica ST2310DTG**

Verniciatura / Painting ( SCM specific ST231DTG ) **VER000**

Superfice / Surface (m²)

Trattamento Superficiale / Surface Treatment ( SCM specific ST234DTG )

Trattamento Termico / Heat Treatment ( SCM specific ST234DTG )

| | Firma / Signature | Data / Date | Rugosita' / Roughness' |
|---|---|---|---|
| Ultimo rilascio Latest release | | | |
| Controllato Checker | | | CF3 0 0 |
| Disegnato Designed | F.Bruciati* | 11/03/2015 | Smussi / chamfer |

Peso grezzo/Raw weight (kg)

Massa / Mass (kg) **1,041**

Ricavare da o Stato di fornitura / Based on or State of supply

Materiale / Material ( SCM specific ST235DTG ) **Vedi Tabella**

scm group

Denominazione / Item Name
**KIT 2P+ESCL:CORSA 25 REFILATORE K560 COPIA**

| Scala / Scale | Codice / Item ID | Rev | Status | Tav. N. di N. |
|---|---|---|---|---|
| 1:2 | 29L0225683C | 03 | | 1/1 |

Template version : 14

CI RISERVIAMO A TERMINI DI LEGGE LA PROPRIETA' DI QUESTO DISEGNO CON DIVIETO DI RENDERLO COMUNQUE NOTO A TERZI SENZA LA NOSTRA PREVENTIVA APPROVAZIONE. / THIS DRAWING IS SCM-PROPERTY, COPYRIGHTED MATERIAL DISCLOSURE TO THIRD PARTIES WITHOUT OUR AUTHORISATION IS EXPLICITLY FORBIDDEN.

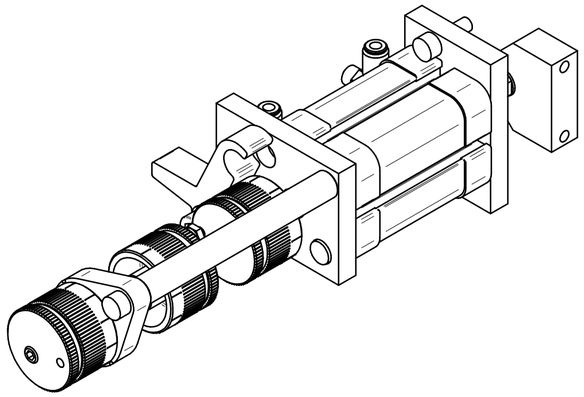

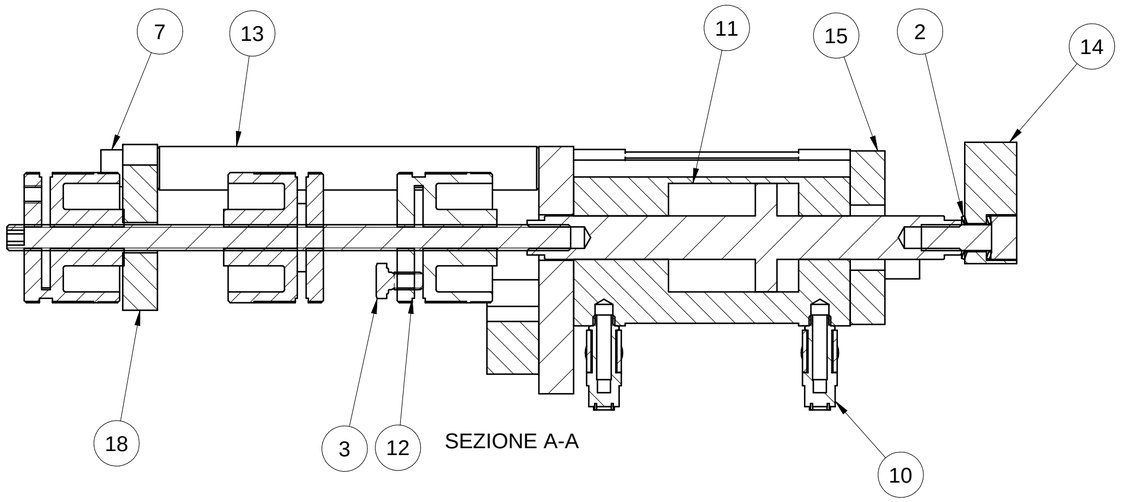


SEZIONE A-A

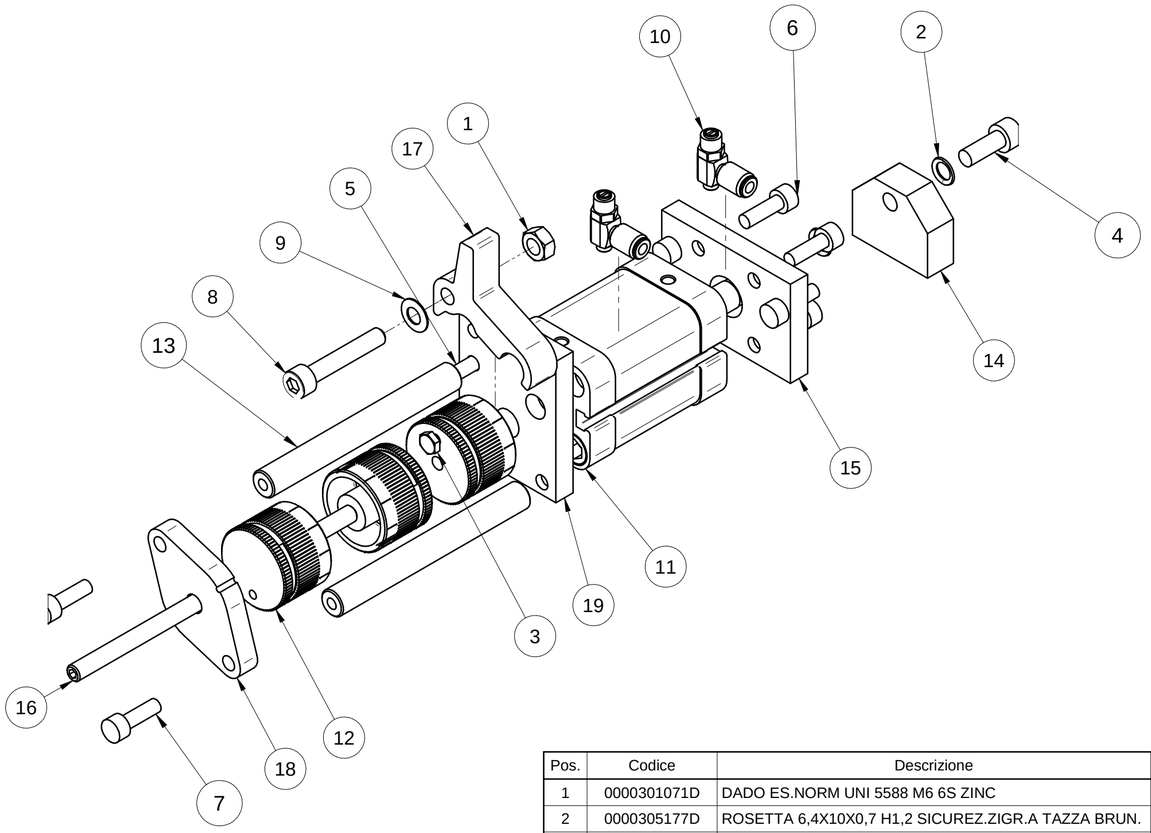


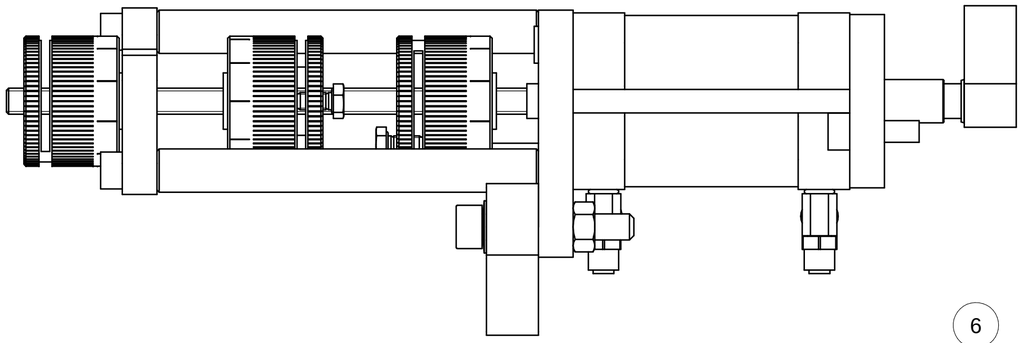

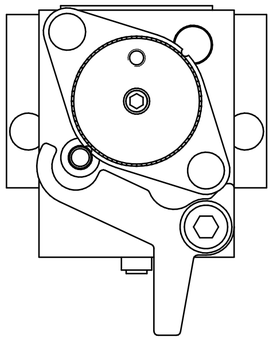

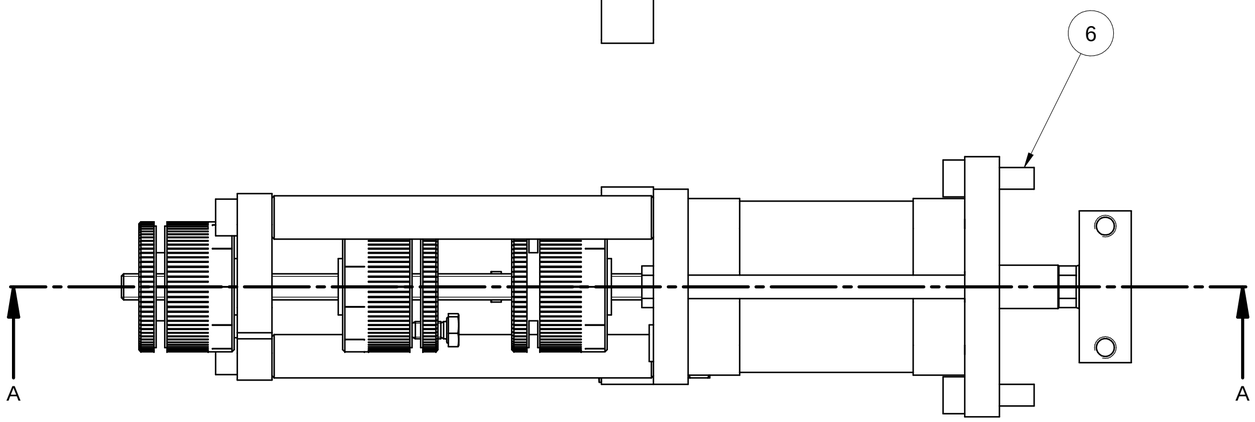


| Pos. | Codice | Descrizione | Q.tà |
|---|---|---|---|
| 1 | 0000301071D | DADO ES.NORM UNI 5588 M6 6S ZINC | 1 |
| 2 | 0000305177D | ROSETTA 6,4X10X0,7 H1,2 SICUREZ.ZIGR.A TAZZA BRUN. | 2 |
| 3 | 0000308069H_BUSPREPLM | VITE M4 X 8 8.8 UNI 5739 T ES.TF BRUN. | 2 |
| 4 | 0000309110F | VITE M6 X 16 12.9 UNI 5931 TCEI TF BRUN | 1 |
| 5 | 0000309125H | VITE M5 X 30 8.8 UNI 5931 TCEI BRUN | 1 |
| 6 | 0000309144H | VITE M5 X 16 8.8 UNI 5931 TCEI TF BRUN | 6 |
| 7 | 0000310681L | VITE M5 X 16 8.8 UNI 5931 TCEI TF ZINC | 3 |
| 8 | 0000310686A | VITE TCEI UNI5931 M6 35MM FIL=24MM 8.8 ZINC | 1 |
| 9 | 0000617486G | MOLLA TAZZA 12 X 6,2 X 0,5 BRUN | 1 |
| 10 | 00L0182869E | VALV.REG.PORT. M5 E4 PSCU 602-M5-4 CAMOZZ | 2 |
| 11 | 00L0326012L | CIL.PNE. ISO21287 32F3A025A025S CAMOZZ | 1 |
| 12 | 0377390117B | NONIO 10 DIVISIONI D30 L25 FRIZIONATO | 3 |
| 13 | 03L0201167D | PERNO L=88MM D=10MM SUPPORTO POSIZION. 2 POS. | 2 |
| 14 | 03L0227517H | BLOCCHETTO FISSAGGIO STELO GR.REFILATORE | 1 |
| 15 | 03L0227518A | FLANGIA FISSAGGIO CILINDRO GR.REFILATORE | 1 |
| 16 | 03L0247914E | BARRA FIL. DIN976 M6 L=130MM 8.8 BRUN | 1 |
| 17 | 03L0247915G | PIASTRA SP=12MM DIST. PER MASSELLO GR.K560 | 1 |
| 18 | 03L0250914L | PIASTRA SP=8MM SUPP. ASTE-FERMO POSIZ. 2 POS.K560 | 1 |
| 19 | 03L0250915B | PIASTRA SP=8MM FLANGIA CILINDRO 2P + 1MAN. K560 | 1 |

| Rev | Data / Date | Firma / Signature | Descrizione ultima modifica / Last change description | N° Modifica / Change ID |
|---|---|---|---|---|
| 02 | 09/06/2016 | N.Gianesini | Sostituito cil. pne. 00L0202002H con 00L0326012L | CN07735 |
| 01 | 27/05/2015 | F.Bruciati | sost./elim. componenti per rid. costi | - |
| 00 | | | | |

Caratteristiche tecniche non evidenziate secondo istruzione operativa SCM GROUP : IO 23/1DTG
Specifications not shown according to SCM GROUP operation instruction : IO 23/1DTG
Strutture saldate secondo specifica SCM / Welded according to SCM specific : ST232DTG
Fusioni secondo specifica SCM / Mergers second SCM specific : ST232DTG
Quote senza indicazione di tolleranza, grado di precisione / Shares without indication of tolerance, accuracy: **SCM Specifica ST2310DTG**

Verniciatura / Painting ( SCM specific ST231DTG ): **VER000**
Superfice / Surface (m²)
Trattamento Superficiale / Surface Treatment ( SCM specific ST234DTG )
Trattamento Termico / Heat Treatment ( SCM specific ST234DTG )

| | Firma / Signature | Data / Date | Rugosita' / Roughness' | | |
|---|---|---|---|---|---|
| Ultimo rilascio Latest release | | | | | |
| Controllato Checker | | | CF3 0 0 | Peso grezzo/Raw weight (kg) | Ricavare da o Stato di fornitura / Based on or State of supply |
| Disegnato Designed | F.Bruciati* | 11/03/2015 | Smussi / chamfer | Massa / Mass (kg) 1,127 | Materiale / Material ( SCM specific ST235DTG ): **Vedi Tabella** |

scmgroup

Denominazione / Item Name: **KIT 3P CORSA 25 REFILATORE K560 MOTORE**

| Scala / Scale | Codice / Item ID | Rev | Status | Tav. N. di N. |
|---|---|---|---|---|
| 1:1,4 | 29L0225682A | 02 | | 1/1 |

Template version : 14

© RISERVIAMO A TERMINI DI LEGGE LA PROPRIETA' DI QUESTO DISEGNO CON DIVIETO DI RENDERLO COMUNQUE NOTO A TERZI SENZA LA NOSTRA PREVENTIVA APPROVAZIONE. / THIS DRAWING IS SCM PROPERTY, COPYRIGHTED MATERIAL DISCLOSURE TO THIRD PARTIES WITHOUT OUR AUTHORISATION IS EXPLICITLY FORBIDDEN.

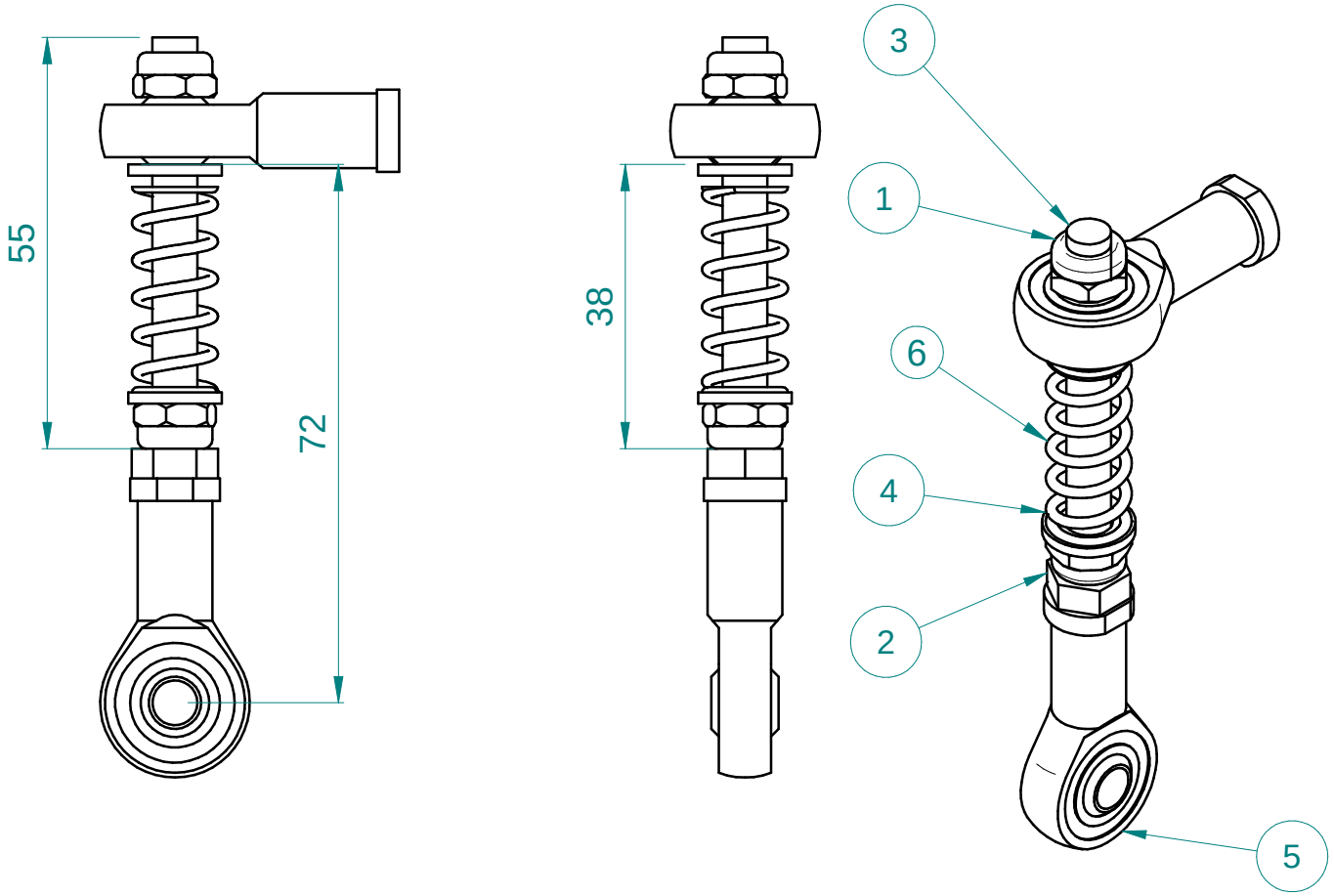


| Pos. | Codice | Descrizione | Q.tà |
|---|---|---|---|
| 1 | 0000301316E | DADO ES.BASSO AUTOF. UNI7474 M6 6S ZINC | 2 |
| 2 | 0000301914D | DADO M6 6S UNI 5589 ES.BASSO ZINC | 1 |
| 3 | 0000304249F | VITE STEI E.PIA ISO4026 M6 70MM 12.9 BRUN | 1 |
| 4 | 0000305577C | ROSETTA 6,5 X 12,5 X 1,5 ZINC | 2 |
| 5 | 00L0025458B | SNODO SFERICO GA-12-16 PNEUMA | 2 |
| 6 | 0369914088F | MOLLA EL.CIL COMPR 1,5=DF 11,5 =DE 27,5 =LL | 1 |

| Rev | Data / Date | Firma / Signature | Descrizione ultima modifica / Last change description | N° Modifica / Change ID |
|---|---|---|---|---|
| 03 | 16/09/2015 | Mattarolo | Sostituito molla cod,0331237500L con 0369914088F | N150387 |
| 02 | 27/08/2015 | Mattarolo | Sostituito prigioniero con vite senza testa L=70mm. | N150315 |
| 00 | | | | |

Caratteristiche tecniche non evidenziate secondo istruzione operativa SCM GROUP : IO 23/1DTG
Specifications not shown according to SCM GROUP operation instruction : IO 23/1DTG
Strutture saldate secondo specifica SCM / Welded according to SCM specific : ST232DTG
Fusioni secondo specifica SCM / Mergers second SCM specific : ST233DTG

Verniciatura / Painting ( SCM specific ST231DTG ) **VER000**

Superfice / Surface (m²)

Quote senza indicazione di tolleranza, grado di precisione
Shares without indication of tolerance, accuracy **SCM Specifica ST2310DTG**

Trattamento Superficiale / Surface Treatment ( SCM specific ST234DTG )

Trattamento Termico / Heat Treatment ( SCM specific ST234DTG )

| | Firma / Signature | Data / Date | Rugosita' / Roughness' | | |
|---|---|---|---|---|---|
| Ultimo rilascio Latest release | | | | | |
| Controllato Checker | | | CF3 0 0 | Peso grezzo/Raw weight (kg) | Ricavare da o Stato di fornitura / Based on or State of supply |
| Disegnato Designed | F.Bruciati* | 11/03/2015 | Smussi / chamfer | Massa / Mass (kg) 0,078 | Materiale / Material ( SCM specific ST235DTG ) **Vedi Tabella** |

scm group

Template version : 15

Denominazione / Item Name
**GRUPPO ASTA BRANDEGGIO REFILATORE/RASCH. OSCILL.**

| Scala / Scale | Codice / Item ID | Rev | Status | Tav. N. di N. |
|---|---|---|---|---|
| 1:1 | 29L0245365C | 03 | | 1/1 |

CI RISERVIAMO A TERMINI DI LEGGE LA PROPRIETA' DI QUESTO DISEGNO CON DIVIETO DI RENDERLO COMUNQUE NOTO A TERZI SENZA LA NOSTRA PREVENTIVA APPROVAZIONE. / THIS DRAWING IS SCM-PROPERTY, COPYRIGHTED MATERIAL DISCLOSURE TO THIRD PARTIES WITHOUT OUR AUTHORISATION IS EXPLICITLY FORBIDDEN.

| Pos. | Codice | Descrizione | Q.tà |
|---|---|---|---|
| 1 | 0000305177D | ROSETTA 6,4X10X0,7 H1,2 SICUREZ.ZIGR.A TAZZA BRUN. | 2 |
| 3 | 0000309503A | VITE TCEI TF UNI 5931 M6 20MM 8.8 ACC. ZINC | 2 |
| 4 | 29L0245362F | CARRO Y REFILATORE/RASCHIABORDO BASCULANTE CN | 1 |
| 5 | 29L0245363H | CARRO BASCULANTE REFILATORE/RASCHIABORDO OSCILL.CN | 1 |
| 6 | 29L0245364A | CARRO COPIA FRONTALE REFILATORE/RASCHIAB. OSCILL. | 1 |
| 7 | 29L0269644D | GRUPPO ESCLUSIONE PNEUMATICA GRUPPI HP NESTING | 1 |

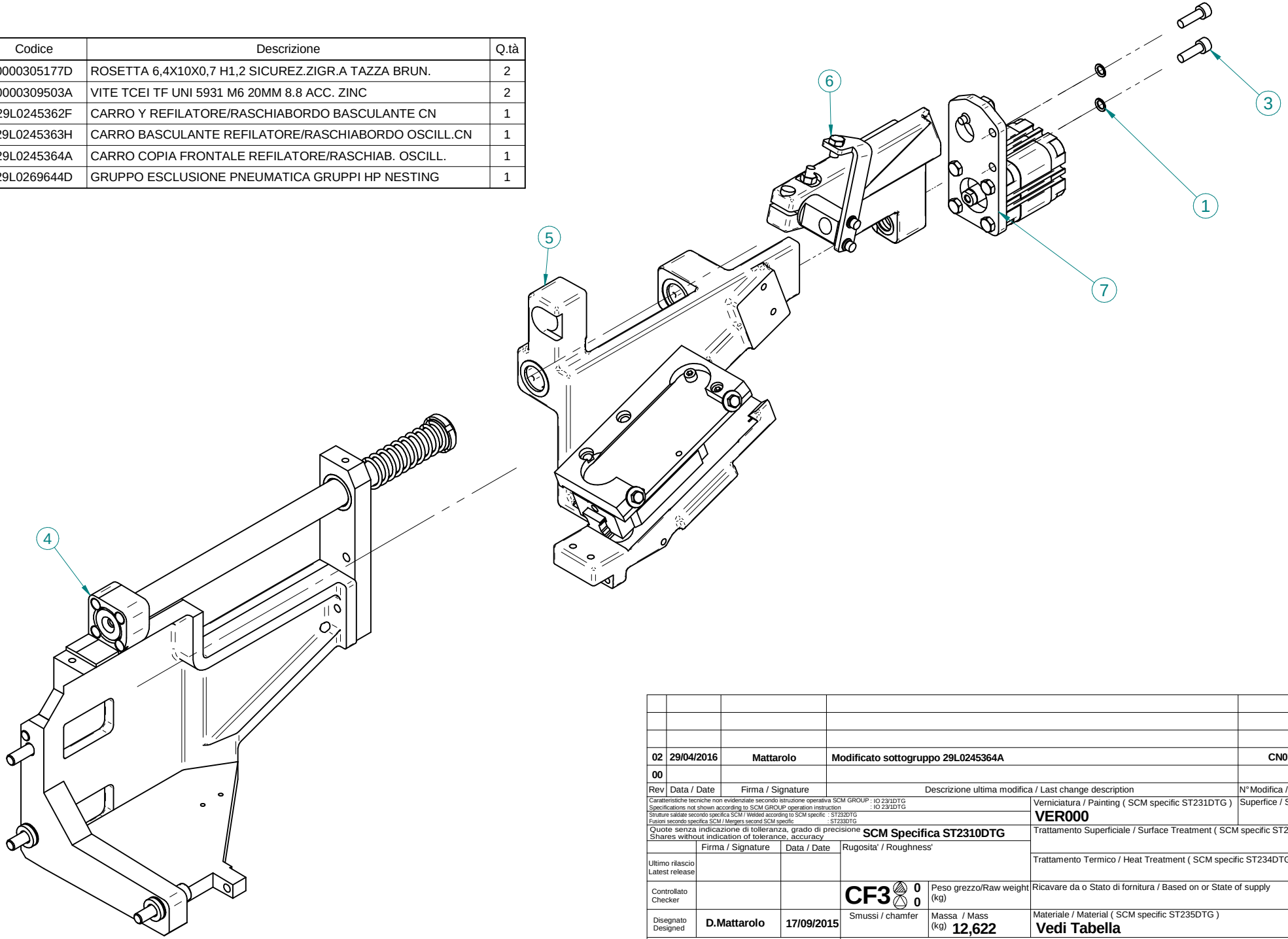


| Rev | Data / Date | Firma / Signature | Descrizione ultima modifica / Last change description | N° Modifica / Change ID |
|---|---|---|---|---|
| 02 | 29/04/2016 | Mattarolo | Modificato sottogruppo 29L0245364A | CN07052 |
| 00 | | | | |

Caratteristiche tecniche non evidenziate secondo istruzione operativa SCM GROUP : IO 23/1DTG
Specifications not shown according to SCM GROUP operation instruction : IO 23/1DTG
Strutture saldate secondo specifica SCM / Welded according to SCM specific : ST232DTG
Fusioni secondo specifica SCM / Mergers second SCM specific : ST233DTG

Quote senza indicazione di tolleranza, grado di precisione / Shares without indication of tolerance, accuracy: **SCM Specifica ST2310DTG**

Verniciatura / Painting ( SCM specific ST231DTG ): **VER000**

Superfice / Surface (m²)

Trattamento Superficiale / Surface Treatment ( SCM specific ST234DTG )

Trattamento Termico / Heat Treatment ( SCM specific ST234DTG )

| | Firma / Signature | Data / Date | Rugosita' / Roughness' | | |
|---|---|---|---|---|---|
| Ultimo rilascio Latest release | | | | | |
| Controllato Checker | | | CF3 0 0 | Peso grezzo/Raw weight (kg) | Ricavare da o Stato di fornitura / Based on or State of supply |
| Disegnato Designed | D.Mattarolo | 17/09/2015 | Smussi / chamfer | Massa / Mass (kg) 12,622 | Materiale / Material ( SCM specific ST235DTG ): **Vedi Tabella** |

scm group

Template version : 15

Denominazione / Item Name: **GRUPPO BASE HP CN VERSIONE NESTING**

| Scala / Scale | Codice / Item ID | Rev | Status | Tav. N. di N. |
|---|---|---|---|---|
| 1:2,5 | 29L0269643B | 02 | | 1/1 |

CI RISERVIAMO A TERMINI DI LEGGE LA PROPRIETA' DI QUESTO DISEGNO CON DIVIETO DI RENDERLO COMUNQUE NOTO A TERZI SENZA LA NOSTRA PREVENTIVA APPROVAZIONE. / THIS DRAWING IS SCM-PROPERTY, COPYRIGHTED MATERIAL DISCLOSURE TO THIRD PARTIES WITHOUT OUR AUTHORISATION IS EXPLICITLY FORBIDDEN.

| Pos. | Codice | Descrizione | Q.tà |
|---|---|---|---|
| 1 | 0000305177D | ROSETTA 6,4X10X0,7 H1,2 SICUREZ.ZIGR.A TAZZA BRUN. | 2 |
| 2 | 0000309503A | VITE TCEI TF UNI 5931 M6 20MM 8.8 ACC. ZINC | 2 |
| 3 | 29L0245362F | CARRO Y REFILATORE/RASCHIABORDO BASCULANTE CN | 1 |
| 4 | 29L0245363H | CARRO BASCULANTE REFILATORE/RASCHIABORDO OSCILL.CN | 1 |
| 5 | 29L0245364A | CARRO COPIA FRONTALE REFILATORE/RASCHIAB. OSCILL. | 1 |
| 6 | 29L0246568E | ASS. ESCLUSIONE PNEUMATICA | 1 |

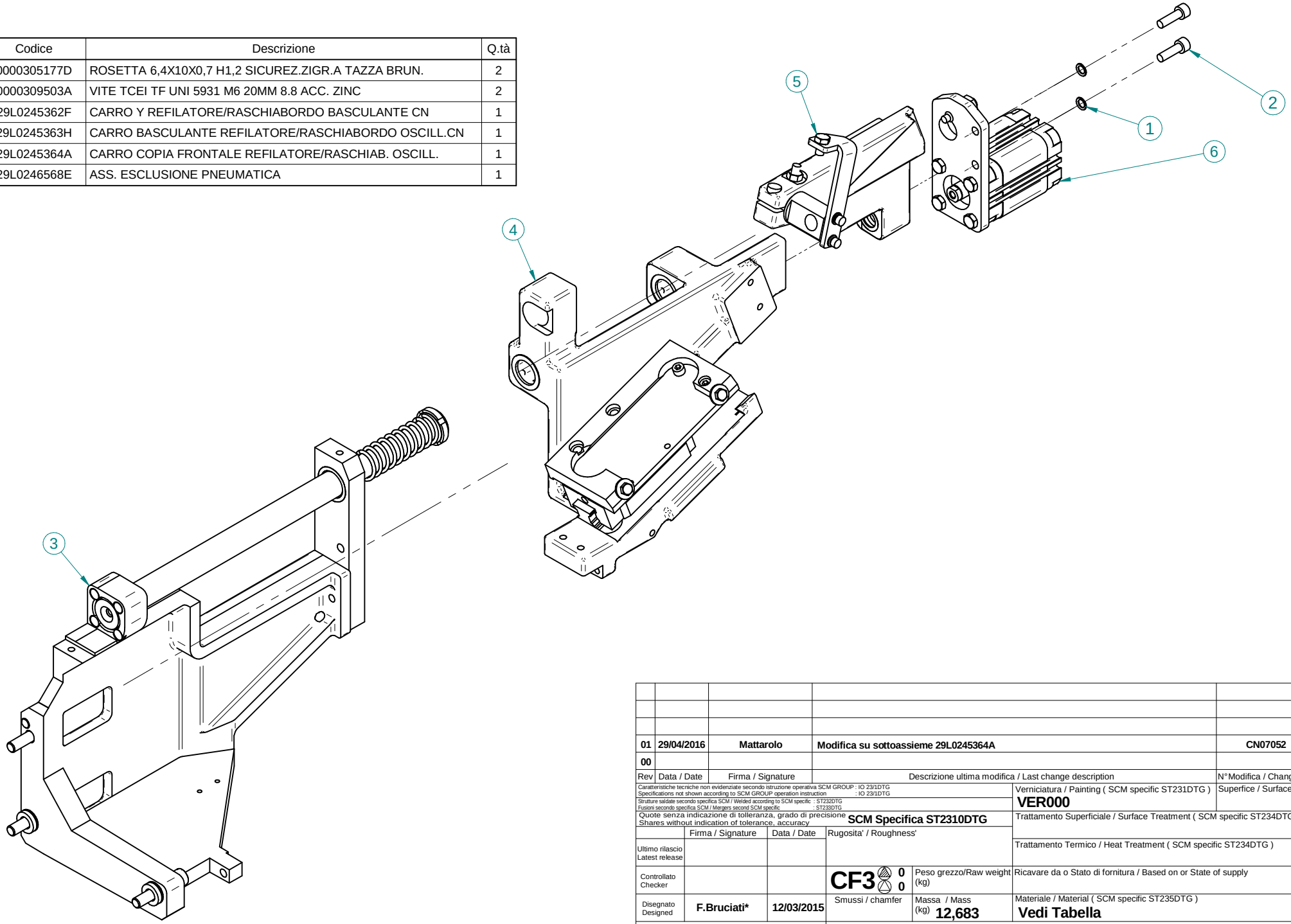


| Rev | Data / Date | Firma / Signature | Descrizione ultima modifica / Last change description | N°Modifica / Change ID |
|---|---|---|---|---|
| 01 | 29/04/2016 | Mattarolo | Modifica su sottoassieme 29L0245364A | CN07052 |
| 00 | | | | |

Caratteristiche tecniche non evidenziate secondo istruzione operativa SCM GROUP : IO 23/1DTG
Specifications not shown according to SCM GROUP operation instruction : IO 23/1DTG
Strutture saldate secondo specifica SCM / Welded according to SCM specific : ST232DTG
Fusioni secondo specifica SCM / Mergers second SCM specific : ST233DTG

Quote senza indicazione di tolleranza, grado di precisione SCM Specifica ST2310DTG
Shares without indication of tolerance, accuracy

Verniciatura / Painting ( SCM specific ST231DTG ): **VER000**

Superfice / Surface (m²)

Trattamento Superficiale / Surface Treatment ( SCM specific ST234DTG )

Trattamento Termico / Heat Treatment ( SCM specific ST234DTG )

| | Firma / Signature | Data / Date | Rugosita' / Roughness' | | |
|---|---|---|---|---|---|
| Ultimo rilascio Latest release | | | | | |
| Controllato Checker | | | CF3 | Peso grezzo/Raw weight (kg) | Ricavare da o Stato di fornitura / Based on or State of supply |
| Disegnato Designed | F.Bruciati* | 12/03/2015 | Smussi / chamfer | Massa / Mass (kg) 12,683 | Materiale / Material ( SCM specific ST235DTG ): **Vedi Tabella** |

scm group

Denominazione / Item Name: **GRUPPO BASE HP CN**

| Scala / Scale | Codice / Item ID | Rev | Status | Tav. N. di N. |
|---|---|---|---|---|
| 1:2,5 | 29L0262910A | 01 | | 1/1 |

Template version : 15

CI RISERVIAMO A TERMINI DI LEGGE LA PROPRIETA' DI QUESTO DISEGNO CON DIVIETO DI RENDERLO COMUNQUE NOTO A TERZI SENZA LA NOSTRA PREVENTIVA APPROVAZIONE. / THIS DRAWING IS SCM-PROPERTY, COPYRIGHTED MATERIAL DISCLOSURE TO THIRD PARTIES WITHOUT OUR AUTHORISATION IS EXPLICITLY FORBIDDEN.

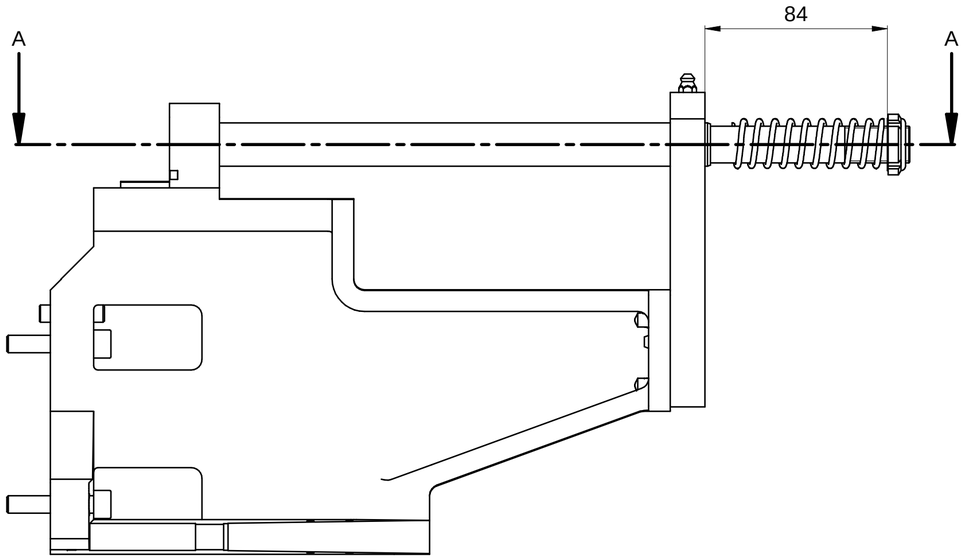


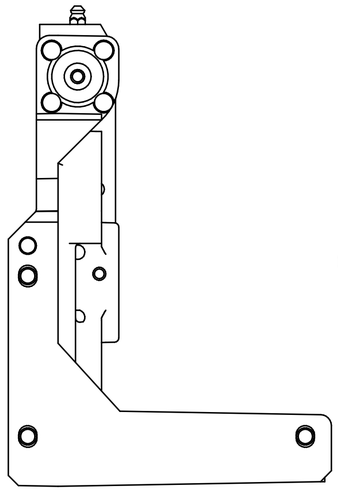

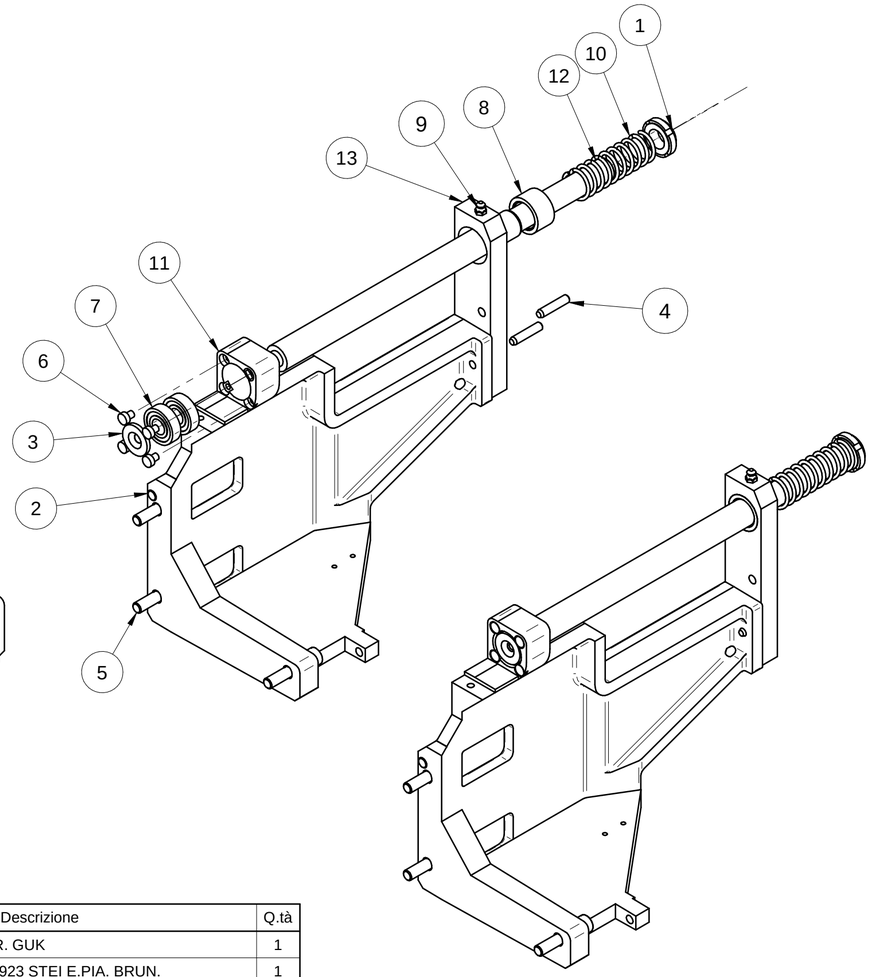


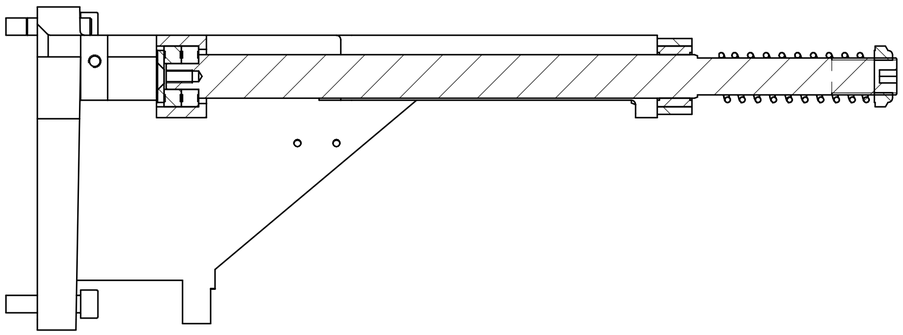

SEZIONE A-A

| Pos. | Codice | Descrizione | Q.tà |
|---|---|---|---|
| 1 | 0000301559A | GHIERA M17X1 AUTOFR. GUK | 1 |
| 2 | 0000304245G | VITE M8 X 30 12.9 UNI 5923 STEI E.PIA. BRUN. | 1 |
| 3 | 0000305479E | ROSETTA 6,5 X 24,0 X 3 UNI 6594 SVASATA BRUN | 1 |
| 4 | 0000307113A | SPINA 6 X 28 A UNI 6364 CILINDR.TEMP. | 2 |
| 5 | 0000309249B | VITE M8 X 40 8.8 UNI 5931 TCEI BRUN | 3 |
| 6 | 0000309722E | VITE M5 X 6 8.8 UNI 9327 TC RIBAS.ES.I. BRUN | 4 |
| 7 | 0000606033C | CUSC.RAD.RIG.1C SFERE 12X28X8 6001 2RS | 2 |
| 8 | 0000609023E | CUSC.RAD.A RULLINI 20X28X16 NK SKF | 1 |
| 9 | 0000616034G | INGRASS. VERTIC. ES.7 M6 45-7 CAM | 1 |
| 10 | 0375390262D | MOLLA EL.CIL COMPR 2,5=DF 23=DE 70=LL K=4,5 | 1 |
| 11 | 03L0216444L | BRACCIO L=286MM SUPPORTO GRUPPO | 1 |
| 12 | 03L0216445B | ALBERO DE MAX=20MM L=337MM REFILATORE INF. | 1 |
| 13 | 03L0216495G | BARRA L=145MM SUPPORTO ASSE REFILATORE | 1 |

| Rev | Data / Date | Firma / Signature | Descrizione ultima modifica / Last change description | N° Modifica / Change ID |
|---|---|---|---|---|
| 02 | 03/10/2016 | Mattarolo | tolto boccole concava/convessa | CN09506 |

Caratteristiche tecniche non evidenziate secondo istruzione operativa SCM GROUP : IO 23/1DTG
Specifications not shown according to SCM GROUP operation instruction : IO 23/1DTG
Strutture saldate secondo specifica SCM / Welded according to SCM specific : ST232DTG
Fusioni secondo specifica SCM / Mergers second SCM specific : ST233DTG
Quote senza indicazione di tolleranza, grado di precisione Shares without indication of tolerance, accuracy **SCM Specifica ST2310DTG**

Verniciatura / Painting ( SCM specific ST231DTG ) **VER000**
Superfice / Surface (m²)
Trattamento Superficiale / Surface Treatment ( SCM specific ST234DTG )
Trattamento Termico / Heat Treatment ( SCM specific ST234DTG )

| | Firma / Signature | Data / Date | Rugosita' / Roughness' | | |
|---|---|---|---|---|---|
| Ultimo rilascio Latest release | | | | | |
| Controllato Checker | | | CF3 0 0 | Peso grezzo/Raw weight (kg) | Ricavare da o Stato di fornitura / Based on or State of supply |
| Disegnato Designed | F.Bruciati* | 09/03/2015 | Smussi / chamfer | Massa / Mass (kg) 6,523 | Materiale / Material ( SCM specific ST235DTG ) **Vedi Tabella** |

scm group
Template version : 15

Denominazione / Item Name
**CARRO Y REFILATORE/RASCHIABORDO BASCULANTE CN**

| Scala / Scale | Codice / Item ID | Rev | Status | Tav. N. di N. |
|---|---|---|---|---|
| 1:3 | 29L0245362F | 02 | | 1/1 |

CI RISERVIAMO A TERMINI DI LEGGE LA PROPRIETA' DI QUESTO DISEGNO CON DIVIETO DI RENDERLO COMUNQUE NOTO A TERZI SENZA LA NOSTRA PREVENTIVA APPROVAZIONE. / THIS DRAWING IS SCM PROPERTY, COPYRIGHTED MATERIAL DISCLOSURE TO THIRD PARTIES WITHOUT OUR AUTHORISATION IS EXPLICITLY FORBIDDEN.

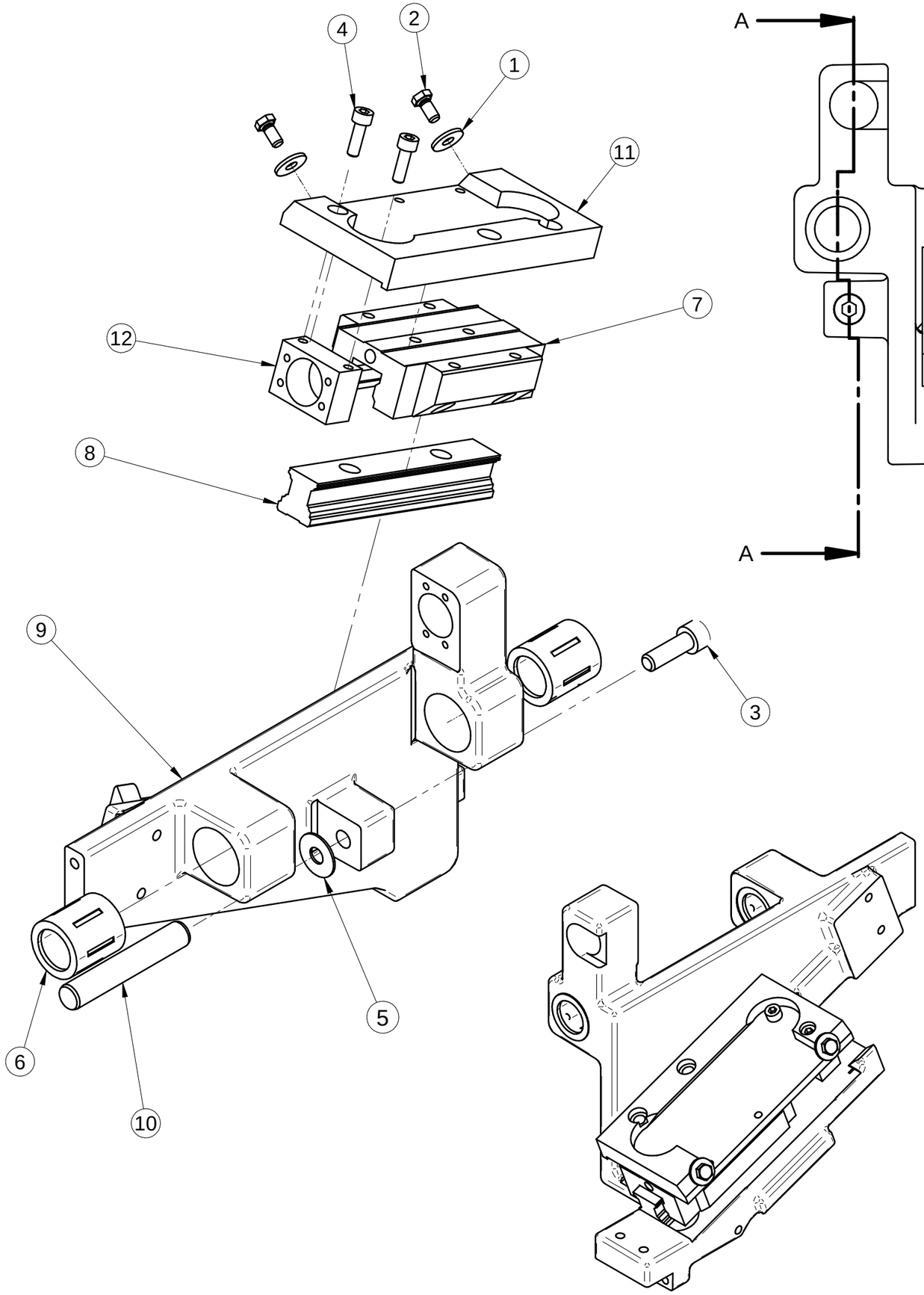


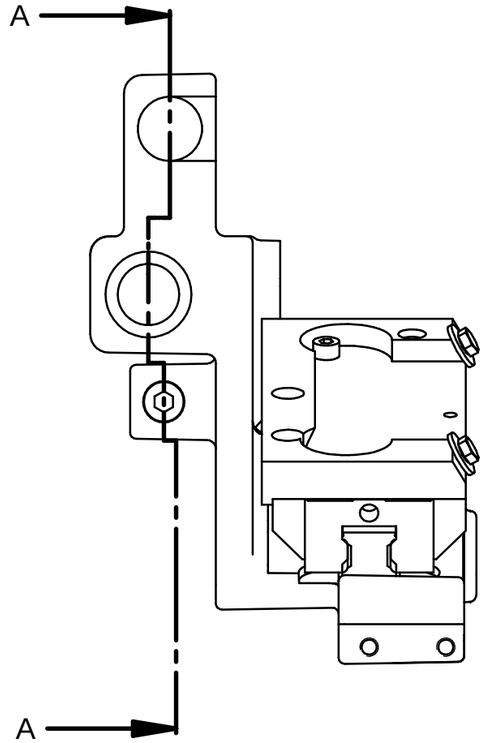


SEZIONE A-A

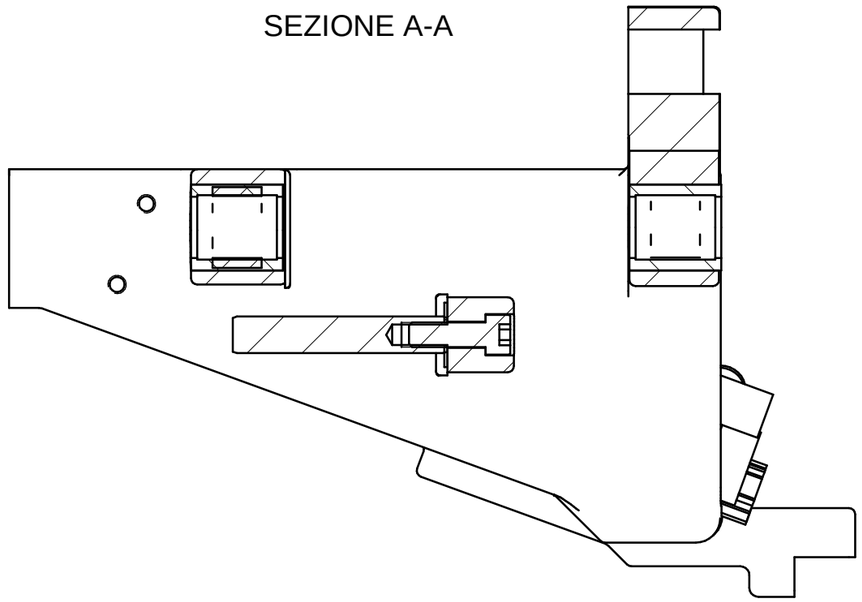

| Pos. | Codice | Descrizione | Q.tà |
|---|---|---|---|
| 1 | 0000305976L | ROSETTA 5,5X15,0X1,5 UNI 6592 ZINC | 2 |
| 2 | 0000308276G | VITE M5 X 10 8.8 UNI 5739 T ES.TF ZINC | 2 |
| 3 | 0000308681F | VITE M8 X 25 8.8 UNI 5931 TCEI TF ZINC | 1 |
| 4 | 0000309132C | VITE M5 X 16 12.9 UNI 5931 TCEI TF BRUN | 2 |
| 5 | 0000613022H | RALLA AS 8X21X1 0821 INA | 1 |
| 6 | 0000613477D | MANICOTTO A SFERE 20X28X30 KH PP INA | 2 |
| 7 | 0000740106B | PATTINO RIC.SFERE 1653-824-20 STAR | 1 |
| 8 | 00L0133529D | ROTAIA RDS 1605-804-31,120 30/2 BOSCH | 1 |
| 9 | 03L0216494E | CARRO BASCULANTE | 1 |
| 10 | 03L0219535F | ALBERO DE MAX=12MM L=70MM REFILATORE INF. | 1 |
| 11 | 03L0227516F | PIASTRA SP=16MM SUPPORTO GR.MOTORE REFILATORE | 1 |
| 12 | 03L0327848B | BLOCCHETTO FISSAGGIO CHIOCCIOLA HP | 1 |

| Rev | Data / Date | Firma / Signature | Descrizione ultima modifica / Last change description | N° Modifica / Change ID |
|---|---|---|---|---|
| 04 | 17/06/2016 | Mattarolo | Sostituito supporto chiocciola | CN07681 |
| 03 | 25/11/2015 | Saugo G. | Aggiunto ralla codice 0000613022H | CN04632 |
| 02 | 07/09/2015 | Mattarolo | Tolto particolare 03L0219537A e particolari di fissaggio | N150315 |
| 00 | | | | |

Caratteristiche tecniche non evidenziate secondo istruzione operativa SCM GROUP : IO 23/1DTG
Specifications not shown according to SCM GROUP operation instruction : IO 23/1DTG
Strutture saldate secondo specifica SCM / Welded according to SCM specific : ST232DTG
Fusioni secondo specifica SCM / Mergers second SCM specific : ST233DTG
Quote senza indicazione di tolleranza, grado di precisione
Shares without indication of tolerance, accuracy

**SCM Specifica ST2310DTG**

Verniciatura / Painting ( SCM specific ST231DTG ): **VER000**

Superfice / Surface (m²)

Trattamento Superficiale / Surface Treatment ( SCM specific ST234DTG )

Trattamento Termico / Heat Treatment ( SCM specific ST234DTG )

| | Firma / Signature | Data / Date |
|---|---|---|
| Ultimo rilascio Latest release | | |
| Controllato Checker | | |
| Disegnato Designed | F.Bruciati* | 10/03/2015 |

Rugosita' / Roughness': CF3 0 0

Smussi / chamfer

Peso grezzo/Raw weight (kg)

Massa / Mass (kg) **3,555**

Ricavare da o Stato di fornitura / Based on or State of supply

Materiale / Material ( SCM specific ST235DTG ): **Vedi Tabella**

scm group

Template version : 15

Denominazione / Item Name: **CARRO BASCULANTE REFILATORE/RASCHIABORDO OSCILL.CN**

| Scala / Scale | Codice / Item ID | Rev | Status | Tav. N. di N. |
|---|---|---|---|---|
| 1:2 | 29L0245363H | 04 | | 1/1 |

CI RISERVIAMO A TERMINI DI LEGGE LA PROPRIETA' DI QUESTO DISEGNO CON DIVIETO DI RENDERLO COMUNQUE NOTO A TERZI SENZA LA NOSTRA PREVENTIVA APPROVAZIONE. / THIS DRAWING IS SCM-PROPERTY, COPYRIGHTED MATERIAL DISCLOSURE TO THIRD PARTIES WITHOUT OUR AUTHORISATION IS EXPLICITLY FORBIDDEN.

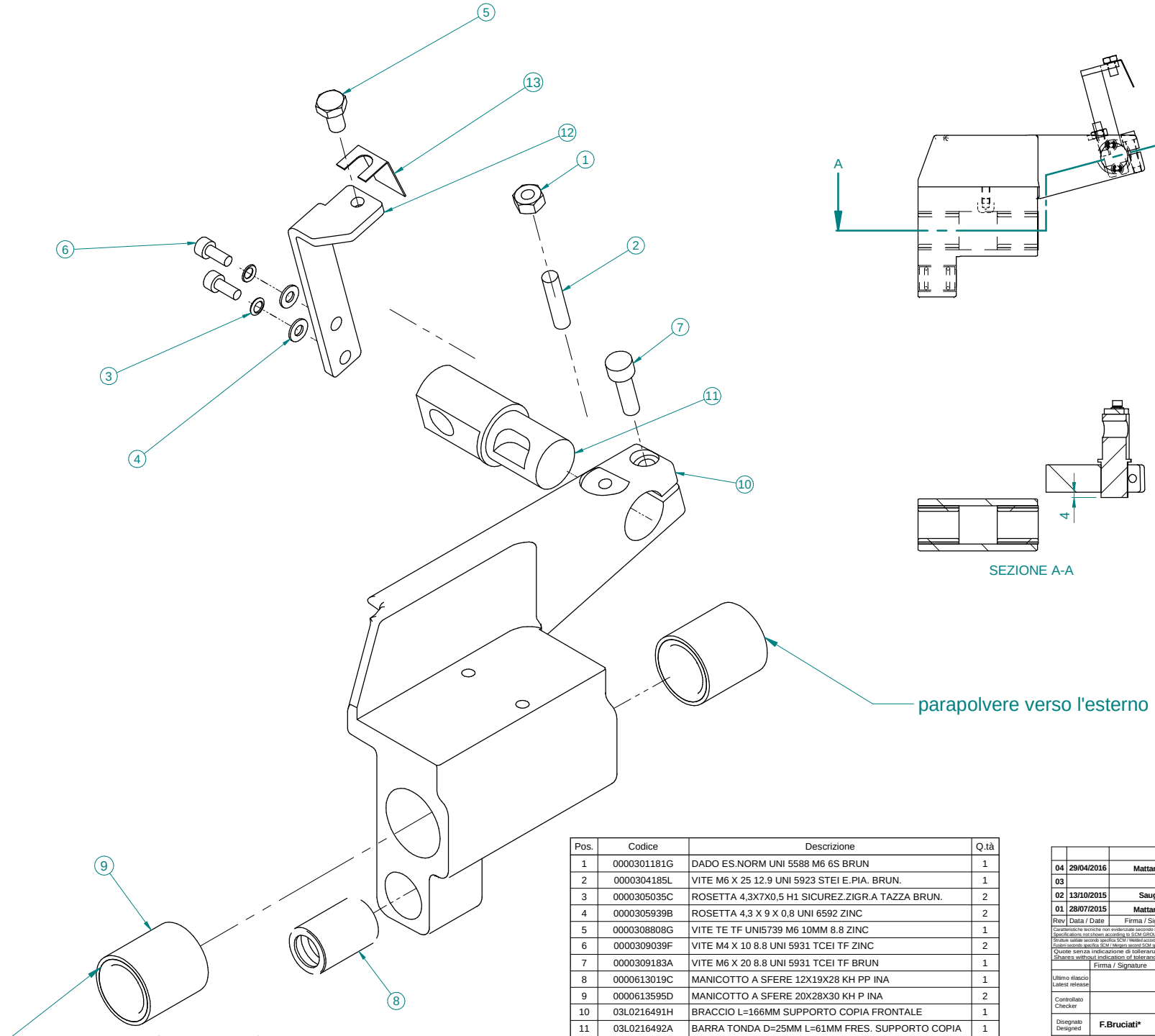


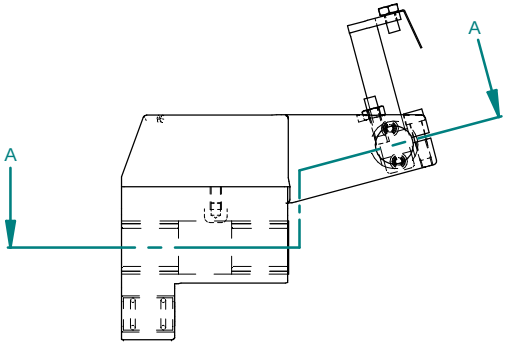


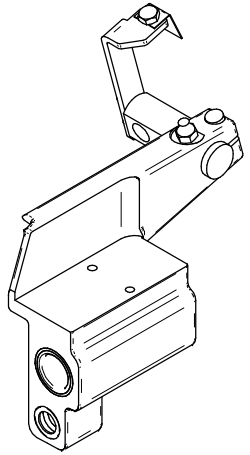




SEZIONE A-A

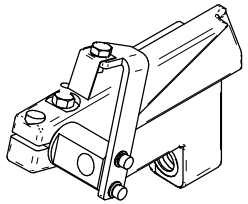

| Pos. | Codice | Descrizione | Q.tà |
|---|---|---|---|
| 1 | 0000301181G | DADO ES.NORM UNI 5588 M6 6S BRUN | 1 |
| 2 | 0000304185L | VITE M6 X 25 12.9 UNI 5923 STEI E.PIA. BRUN. | 1 |
| 3 | 0000305035C | ROSETTA 4,3X7X0,5 H1 SICUREZ.ZIGR.A TAZZA BRUN. | 2 |
| 4 | 0000305939B | ROSETTA 4,3 X 9 X 0,8 UNI 6592 ZINC | 2 |
| 5 | 0000308808G | VITE TE TF UNI5739 M6 10MM 8.8 ZINC | 1 |
| 6 | 0000309039F | VITE M4 X 10 8.8 UNI 5931 TCEI TF ZINC | 2 |
| 7 | 0000309183A | VITE M6 X 20 8.8 UNI 5931 TCEI TF BRUN | 1 |
| 8 | 0000613019C | MANICOTTO A SFERE 12X19X28 KH PP INA | 1 |
| 9 | 0000613595D | MANICOTTO A SFERE 20X28X30 KH P INA | 2 |
| 10 | 03L0216491H | BRACCIO L=166MM SUPPORTO COPIA FRONTALE | 1 |
| 11 | 03L0216492A | BARRA TONDA D=25MM L=61MM FRES. SUPPORTO COPIA | 1 |
| 12 | 03L0228752G | SQUADRA L28 LA81 H24 SUPP.RASCHIETTI REFILATORE | 1 |
| 13 | 03L0271792E | RASCHIETTO COPIATORE INCLINAZIONE 80° | 1 |

| Rev | Data / Date | Firma / Signature | Descrizione ultima modifica / Last change description | N° Modifica / Change ID |
|---|---|---|---|---|
| 04 | 29/04/2016 | Mattarolo | Modifica su particolare 03L0216492A | CN07052 |
| 03 | | | | |
| 02 | 13/10/2015 | Saugo | Sostituito raschietto 0341524166L con 03L0271792E | CN03890 |
| 01 | 28/07/2015 | Mattarolo | Sostituito 0000613477D con 0000613595D (mantis 0016455) | |

Caratteristiche tecniche non evidenziate secondo istruzione operativa SCM GROUP : IO 23/1DTG
Specifications not shown according to SCM GROUP operation instruction : IO 23/1DTG
Strutture saldate secondo specifica SCM / Welded according to SCM specific : ST230DTG
Fusioni secondo specifica SCM / Mesgers second SCM specific : ST230DTG

Quote senza indicazione di tolleranza, grado di precisione SCM Specifica ST2310DTG
Shares without indication of tolerance, accuracy

| | Firma / Signature | Data / Date |
|---|---|---|
| Ultimo rilascio Latest release | | |
| Controllato Checker | | |
| Disegnato Designed | F.Bruciati* | 10/03/2015 |

Rugosita' / Roughness'

CF3 0 0

Smussi / chamfer

Peso grezzo/Raw weight (kg)

Massa / Mass (kg) 1,829

Verniciatura / Painting ( SCM specific ST231DTG ) **VER000**

Superfice / Surface ($m^2$)

Trattamento Superficiale / Surface Treatment ( SCM specific ST234DTG )

Trattamento Termico / Heat Treatment ( SCM specific ST234DTG )

Ricavare da o Stato di fornitura / Based on or State of supply

Materiale / Material ( SCM specific ST235DTG ) **Vedi Tabella**

scm group

Template version : 15

Denominazione / Item Name
**CARRO COPIA FRONTALE REFILATORE/RASCHIAB. OSCILL.**

| Scala / Scale | Codice / Item ID | Rev | Status | Tav. N. di N. |
|---|---|---|---|---|
| 1:1 | 29L0245364A | 04 | | 1/1 |

CI RISERVIAMO A TERMINI DI LEGGE LA PROPRIETA' DI QUESTO DISEGNO CON DIVIETO DI RENDERLO COMUNQUE NOTO A TERZI SENZA LA NOSTRA PREVENTIVA APPROVAZIONE. / THIS DRAWING IS SCM-PROPERTY. COPYRIGHTED MATERIAL DISCLOSURE TO THIRD PARTIES WITHOUT OUR AUTHORISATION IS EXPLICITLY FORBIDDEN.

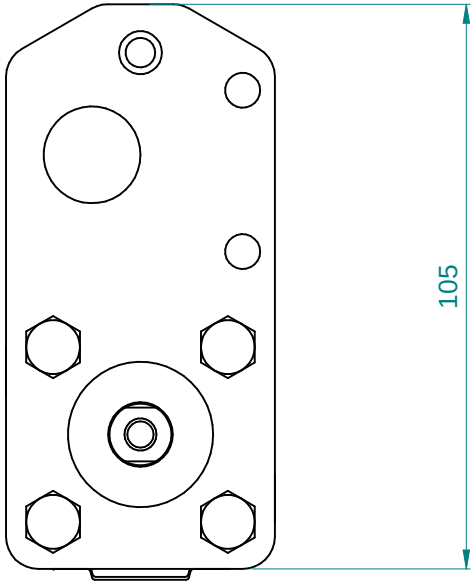


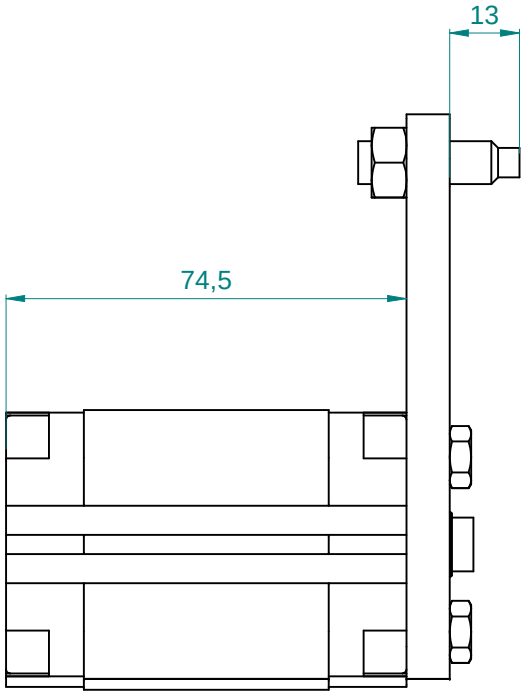


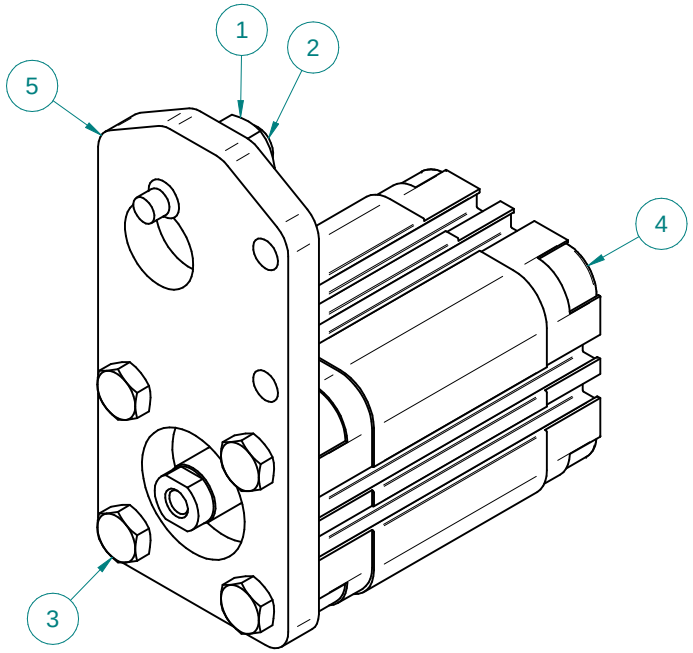


| Pos. | Codice | Descrizione | Q.tà |
|---|---|---|---|
| 1 | 0000301072F | DADO M8 6S UNI 5588 ES.NORM. ZINC | 1 |
| 2 | 0000302247L | VITE M8 X 30 12.9 UNI 5925 STEI E.CIL. BRUN. | 1 |
| 3 | 0000308274C | VITE M6 X 20 8.8 UNI 5739 T ES.TF ZINC | 4 |
| 4 | 0001510226L | CIL.PNE 32 30 C.BREVE DE 31F2A032A030 CMZ | 1 |
| 5 | 03L0219538C | PIASTRA SP=8MM SUPPORTO CIL. GR.REFILATORE | 1 |

| Rev | Data / Date | Firma / Signature | Descrizione ultima modifica / Last change description | N° Modifica / Change ID |
|---|---|---|---|---|
| 00 | | | | |

Caratteristiche tecniche non evidenziate secondo istruzione operativa SCM GROUP : IO 23/1DTG
Specifications not shown according to SCM GROUP operation instruction : IO 23/1DTG
Strutture saldate secondo specifica SCM / Welded according to SCM specific : ST232DTG
Fusioni secondo specifica SCM / Mergers second SCM specific : ST233DTG

Quote senza indicazione di tolleranza, grado di precisione
Shares without indication of tolerance, accuracy

**SCM Specifica ST2310DTG**

Verniciatura / Painting ( SCM specific ST231DTG ) **VER000**

Superfice / Surface (m²)

Trattamento Superficiale / Surface Treatment ( SCM specific ST234DTG )

Trattamento Termico / Heat Treatment ( SCM specific ST234DTG )

| | Firma / Signature | Data / Date | Rugosita' / Roughness' | | |
|---|---|---|---|---|---|
| Ultimo rilascio Latest release | | | — | | |
| Controllato Checker | | | CF3 0 0 | Peso grezzo/Raw weight (kg) | Ricavare da o Stato di fornitura / Based on or State of supply |
| Disegnato Designed | **F.Bruciati*** | **28/05/2015** | Smussi / chamfer | Massa / Mass (kg) **0,713** | Materiale / Material ( SCM specific ST235DTG ) **Vedi Tabella** |

scm group

Template version : 15

Denominazione / Item Name
**ASS. ESCLUSIONE PNEUMATICA GRUPPI K560**

| Scala / Scale | Codice / Item ID | Rev | Status | Tav. N. di N. |
|---|---|---|---|---|
| **1:1** | **29L0246568E** | **00** | | **1/1** |

CI RISERVIAMO A TERMINI DI LEGGE LA PROPRIETA' DI QUESTO DISEGNO CON DIVIETO DI RENDERLO COMUNQUE NOTO A TERZI SENZA LA NOSTRA PREVENTIVA APPROVAZIONE. / THIS DRAWING IS SCM-PROPERTY, COPYRIGHTED MATERIAL DISCLOSURE TO THIRD PARTIES WITHOUT OUR AUTHORISATION IS EXPLICITLY FORBIDDEN.

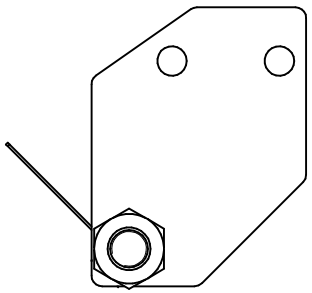

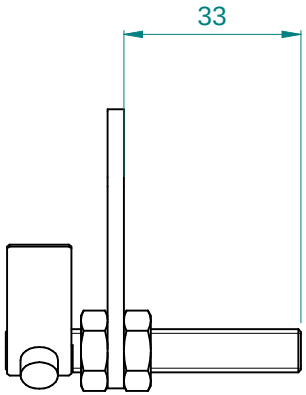


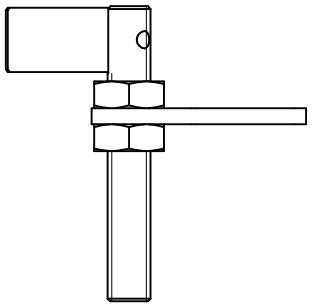

| Pos. | Codice | Descrizione | Q.tà |
|---|---|---|---|
| 1 | 0000301302E | DADO M8 6S UNI 5589 ES.BASSO BRUN. | 2 |
| 2 | 0000309077F | VITE M4 X 6 8.8 UNI 5931 TCEI TF BRUN | 1 |
| 3 | 03L0136745B | PERNO L=55MM D=8MM PORTA RASCHIETTO | 1 |
| 4 | 03L0228751E | PIASTRA SP=3MM SUPPORTO RASCHIETTI REFILATORE | 1 |
| 5 | 03L0266377H | RASCHIETTO 12 L=34 SP=0,5 | 1 |

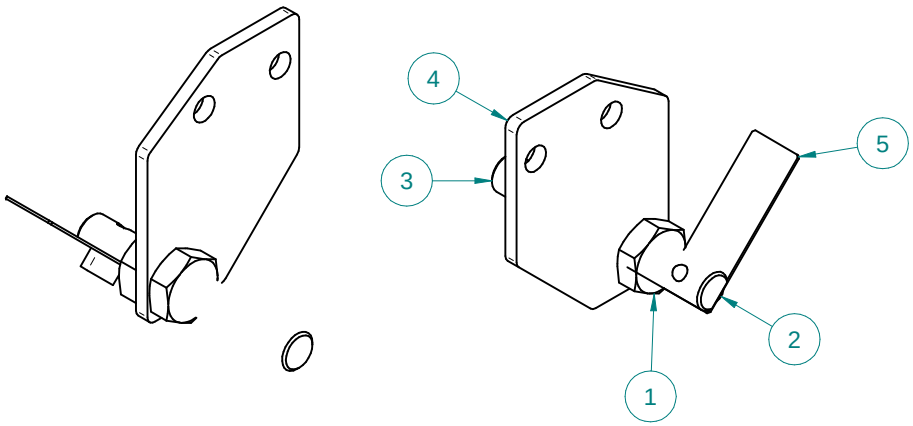


| Rev | Data / Date | Firma / Signature | Descrizione ultima modifica / Last change description | N°Modifica / Change ID |
|---|---|---|---|---|
| 01 | 31/08/2015 | Mattarolo | Sostituito raschietto 0338160035F con 03L0266377H | N150315 |
| 00 | | | | |

Caratteristiche tecniche non evidenziate secondo istruzione operativa SCM GROUP : IO 23/1DTG
Specifications not shown according to SCM GROUP operation instruction : IO 23/1DTG
Strutture saldate secondo specifica SCM / Welded according to SCM specific : ST232DTG
Fusioni secondo specifica SCM / Mergers second SCM specific : ST233DTG

Quote senza indicazione di tolleranza, grado di precisione Shares without indication of tolerance, accuracy **SCM Specifica ST2310DTG**

Verniciatura / Painting ( SCM specific ST231DTG ) **VER000**

Superfice / Surface (m²)

Trattamento Superficiale / Surface Treatment ( SCM specific ST234DTG )

Trattamento Termico / Heat Treatment ( SCM specific ST234DTG )

| | Firma / Signature | Data / Date | | | |
|---|---|---|---|---|---|
| Ultimo rilascio Latest release | | | Rugosita' / Roughness' —— | | |
| Controllato Checker | | | CF3 0 0 | Peso grezzo/Raw weight (kg) | Ricavare da o Stato di fornitura / Based on or State of supply |
| Disegnato Designed | F.Bruciati* | 11/03/2015 | Smussi / chamfer | Massa / Mass (kg) 0,071 | Materiale / Material ( SCM specific ST235DTG ) **Vedi Tabella** |

scm group

Template version : 15

Denominazione / Item Name
**GRUPPO RASCHIETTO COPIA REFILATORE OSCILLANTE**

| Scala / Scale | Codice / Item ID | Rev | Status | Tav. N. di N. |
|---|---|---|---|---|
| 1:1 | 29L0245646L | 01 | | 1/1 |

CI RISERVIAMO A TERMINI DI LEGGE LA PROPRIETA' DI QUESTO DISEGNO CON DIVIETO DI RENDERLO COMUNQUE NOTO A TERZI SENZA LA NOSTRA PREVENTIVA APPROVAZIONE. / THIS DRAWING IS SCM-PROPERTY, COPYRIGHTED MATERIAL DISCLOSURE TO THIRD PARTIES WITHOUT OUR AUTHORISATION IS EXPLICITLY FORBIDDEN.

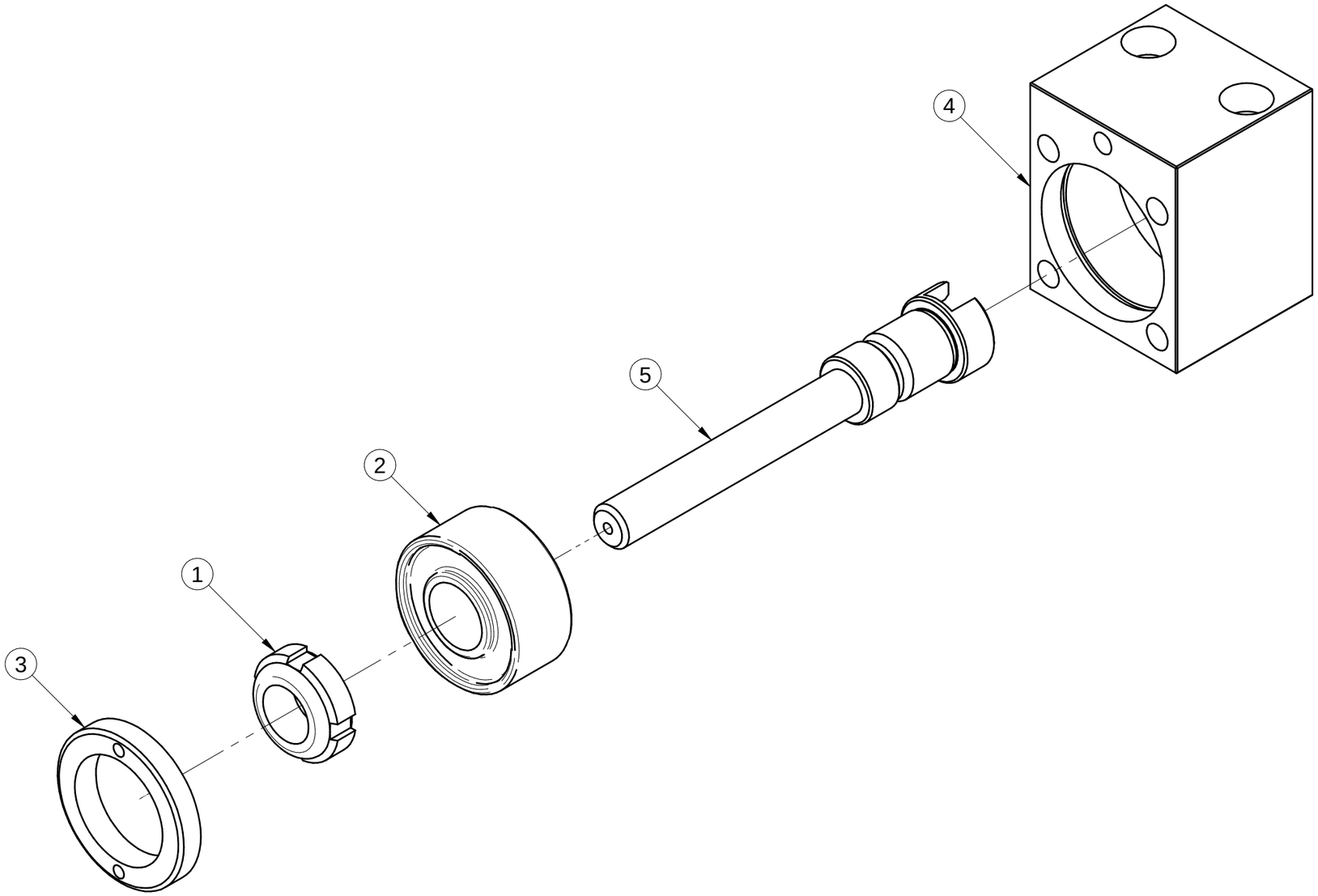


| Pos. | Codice | Descrizione | Q.tà |
|---|---|---|---|
| 1 | 0000301851L | GHIERA M15X1 AUTOFR. GUK | 1 |
| 2 | 0000608112C | CUSC.OBL.2C SFERE 15X35X15,9 3202 2RS | 1 |
| 3 | 03L0198641F | GHIERA CUSC. M36X1 ESTERNA SP=6MM DE=36MM | 1 |
| 4 | 03L0326854C | CORPO SUPPORTO ASSE SCHNEIDER LAVORATO | 1 |
| 5 | 03L0398797L | ALBERO L=101MM VITE TR10X2 | 1 |

scm group

**GR. SUPPORTO VITE ASSE SCHNEIDER TPN 10X2 L=101**

**29L0439346G** | **01**

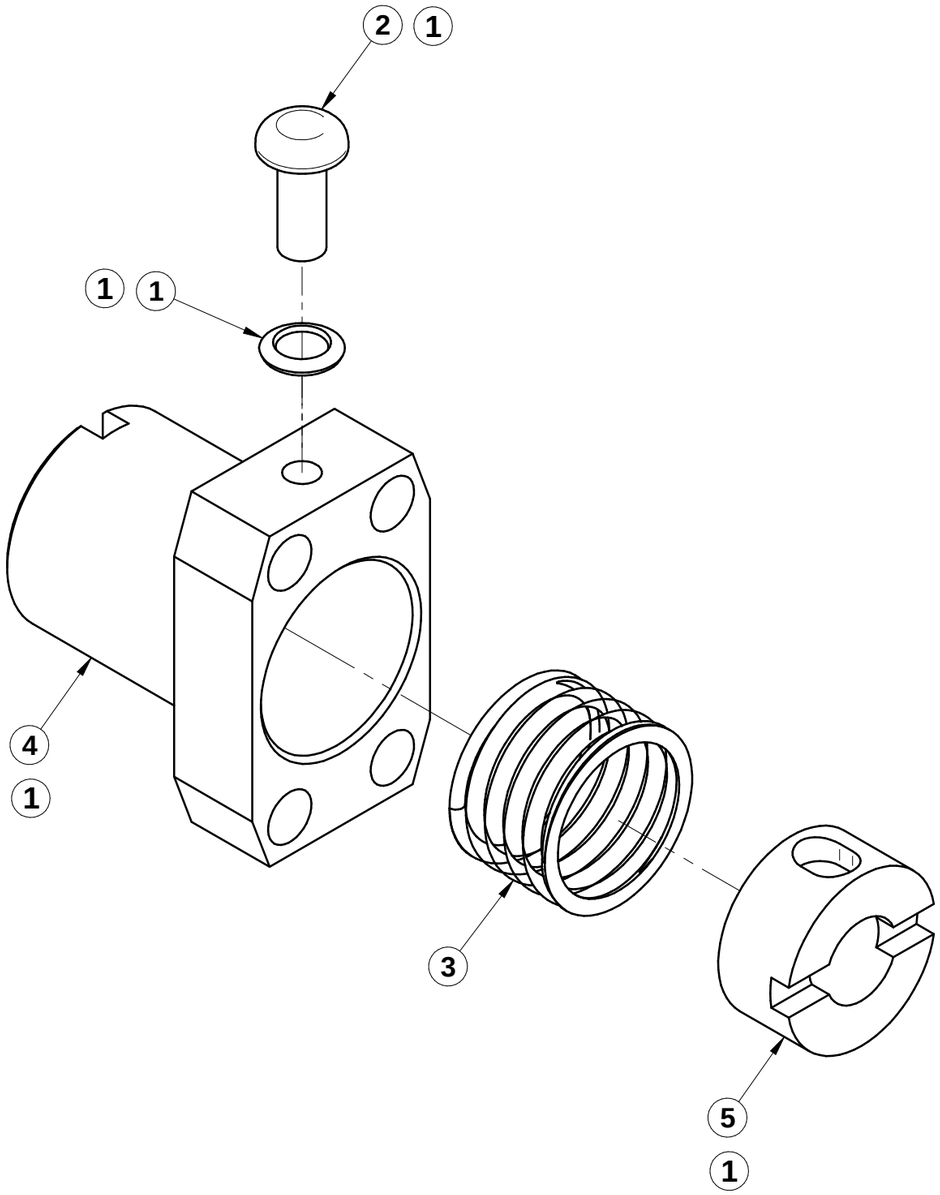


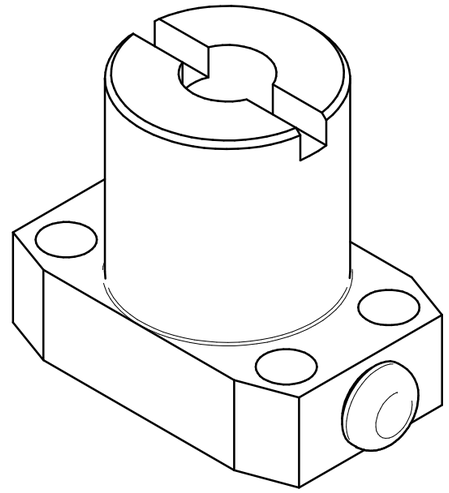

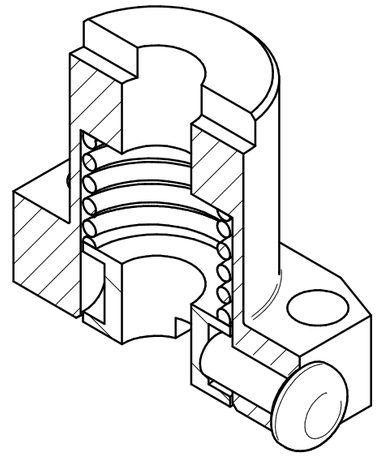

| | Pos. | Codice | Descrizione | Q.tà |
|---|---|---|---|---|
| 1 | 1 | 0000305035C | ROSETTA 4,3X7X0,5 H1 SICUREZ.ZIGR.A TAZZA BRUN. | 1 |
| 1 | 2 | 0000312013E | VITE TBEI TF ISO7380 M4 10MM 10.9 ZINC | 1 |
| | 3 | 03L0216003D | MOLLA COMPR DF1.5 DE17 LL28 2.34N/MM | 1 |
| 1 | 4 | 03L0366096C | CORPO CHIOCCIOLA TR10X2 GIOCO ZERO '17 | 1 |
| 1 | 5 | 03L0366097E | CORPO FILETTATO TR10X2 DI REG. MOLLA '17 | 1 |

| Rev | Data / Date | Firma / Signature | Descrizione ultima modifica / Last change description | N° Modifica / Change ID |
|---|---|---|---|---|
| 01 | 29/08/2017 | E.Milan | Sostituito grano cilindrico M5 con vite TBEI M4 e modificati componenti | CN14912 |
| 00 | | | | |

Caratteristiche tecniche non evidenziate secondo istruzione operativa SCM GROUP : IO 23/1DTG
Specifications not shown according to SCM GROUP operation instruction : IO 23/1DTG
Strutture saldate secondo specifica SCM / Welded according to SCM specific : ST232DTG
Fusioni secondo specifica SCM / Mergers second SCM specific : ST233DTG

Quote senza indicazione di tolleranza, grado di precisione
Dimensions without indication of tolerance, accuracy **SCM Specifica ST2310DTG**

Verniciatura / Painting ( SCM specific ST231DTG ) **VER000**

Superfice / Surface (m²)

Trattamento Superficiale / Surface Treatment ( SCM specifications ST234DTG )

Trattamento Termico / Heat Treatment ( SCM specifications ST234DTG )

| | Firma / Signature | Data / Date | Rugosita' / Roughness' | | |
|---|---|---|---|---|---|
| Ultimo rilascio Latest release | | | | | |
| Controllato Checked by | | | CF3 0 0 | Peso grezzo/Raw weight (kg) | Ricavare da o Stato di fornitura / Based on or State of supply |
| Disegnato Designed by | E.Milan | 23/08/2017 | Smussi / chamfer 0.5x45° | Massa / Mass (kg) 0,071 | Materiale / Material ( SCM specifications ST235DTG ) **Vedi Tabella** |

Denominazione / Item Name
**GR.CHIOCCIOLA GIOCO ZERO 10X2 H29**

| Scala / Scale | Codice / Item ID | Rev | Status | Tav. N. di N. |
|---|---|---|---|---|
| 2:1 | 29L0408860L | 01 | | 1/1 |

Template version : Errore: Nessun riferimento

CI RISERVIAMO A TERMINI DI LEGGE LA PROPRIETA' DI QUESTO DISEGNO CON DIVIETO DI RENDERLO COMUNQUE NOTO A TERZI SENZA LA NOSTRA PREVENTIVA APPROVAZIONE. / THIS DRAWING IS SCM-PROPERTY, COPYRIGHTED MATERIAL DISCLOSURE TO THIRD PARTIES WITHOUT OUR AUTHORISATION IS EXPLICITLY FORBIDDEN.

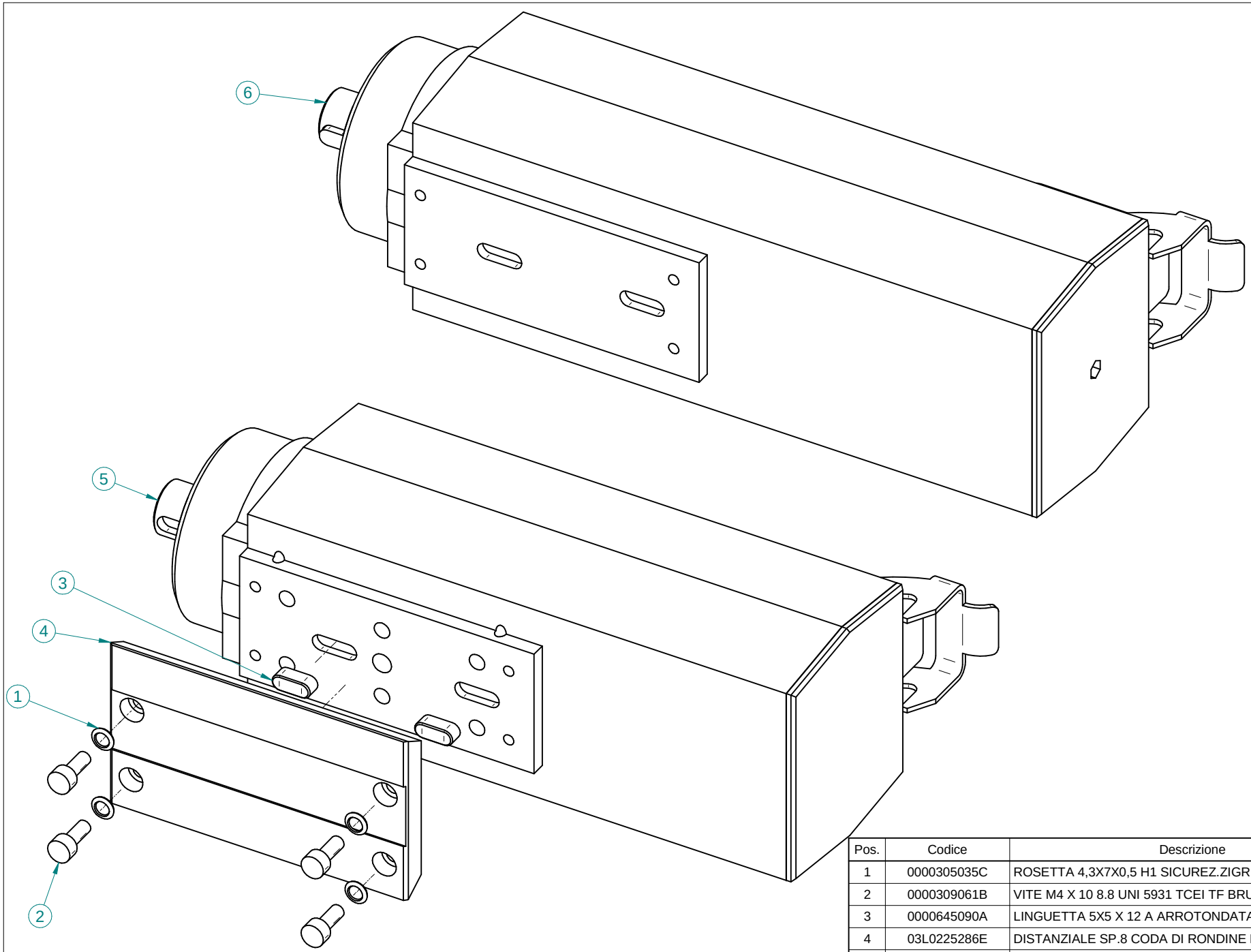


| Pos. | Codice | Descrizione | Q.tà | Nota |
|---|---|---|---|---|
| 1 | 0000305035C | ROSETTA 4,3X7X0,5 H1 SICUREZ.ZIGR.A TAZZA BRUN. | 4 | |
| 2 | 0000309061B | VITE M4 X 10 8.8 UNI 5931 TCEI TF BRUN | 4 | |
| 3 | 0000645090A | LINGUETTA 5X5 X 12 A ARROTONDATA UNI 6604 | 2 | |
| 4 | 03L0225286E | DISTANZIALE SP.8 CODA DI RONDINE REF. | 1 | |
| 5 | 0769923250L | MT NC SPE P2 KW 0,65 V220 200 | 1 | STD |
| 6 | 07L0511512A | MT B3 P2 0.65KW 220V 200 NC35-D-SB-L13-RR-FK | 1 | KIT 12mm |

scm group

**GRUPPO MOTORE REFILATORE OSCILLANTE**

**29L0245645G** **01**

# ROUND X

GRUPPO ARROTONDATORE
ROUNDING UNIT
GROUPE ARRONDISSEUR
ROUND-AGGREGAT
GRUPO REDONDEADOR

CATALOGO DELLE PARTI DI RICAMBIO
SPARE PARTS CATALOGUE
CATALOGUE DE PIECES DETACHEES
ERSATZTEILKATALOG
CATALOGO REPUESTOS

2013/12

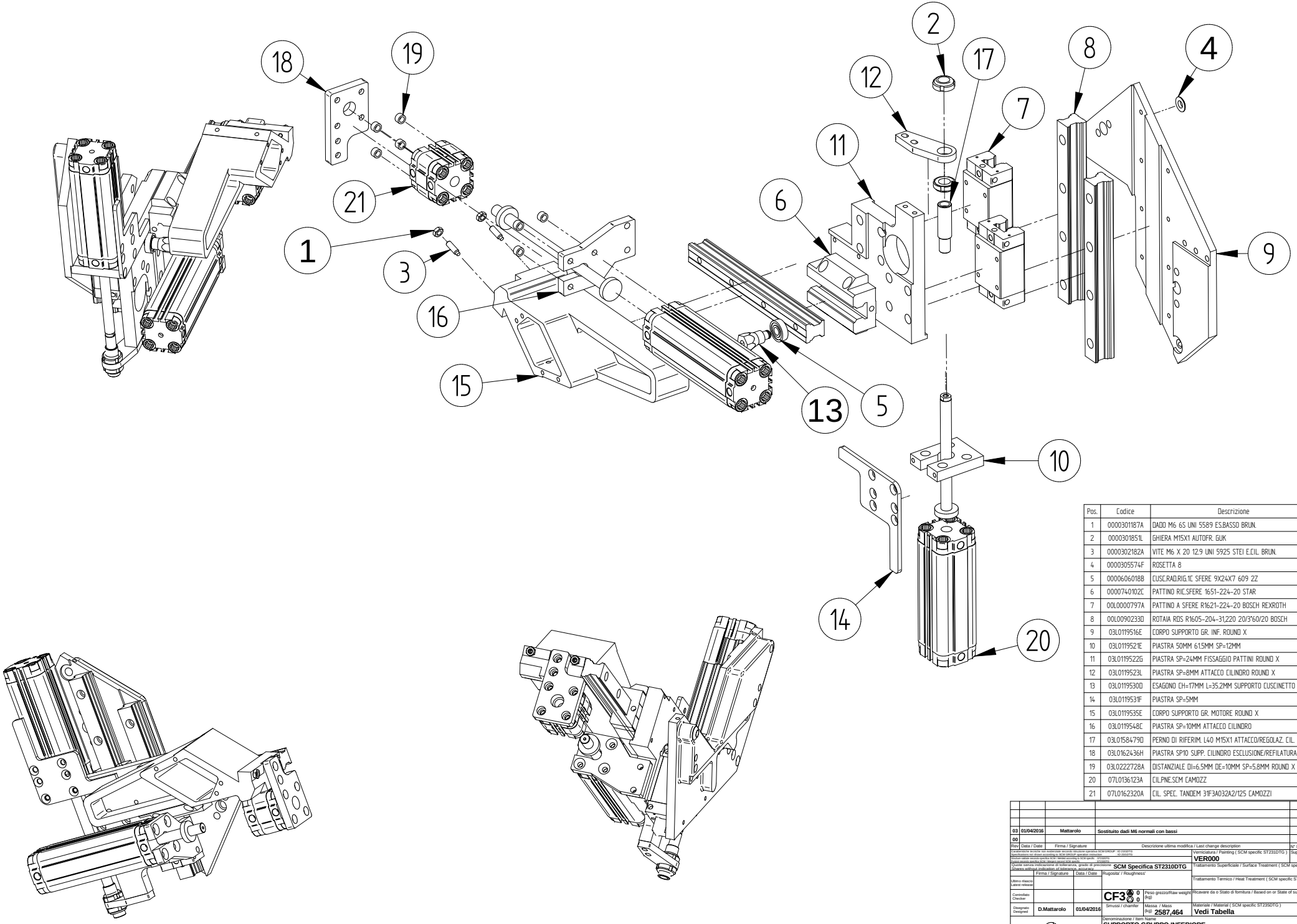


| Pos. | Codice | Descrizione | Q.tà |
|---|---|---|---|
| 1 | 0000301187A | DADO M6 6S UNI 5589 ES.BASSO BRUN. | 2 |
| 2 | 0000301851L | GHIERA M15X1 AUTOFR. GUK | 2 |
| 3 | 0000302182A | VITE M6 X 20 12.9 UNI 5925 STEI E.CIL. BRUN. | 2 |
| 4 | 0000305574F | ROSETTA 8 | 1 |
| 5 | 0000606018B | CUSC.RAD.RIG.1C SFERE 9X24X7 60/9 2Z | 1 |
| 6 | 0000740102C | PATTINO RIC.SFERE 16/51-224-20 STAR | 1 |
| 7 | 00L0000797A | PATTINO A SFERE R16/21-224-20 BOSCH REXROTH | 2 |
| 8 | 00L0090233D | ROTAIA RDS R16/05-204-31,220 20/3*60/20 BOSCH | 3 |
| 9 | 03L0119516E | CORPO SUPPORTO GR. INF. ROUND X | 1 |
| 10 | 03L0119521E | PIASTRA 50MM 61.5MM SP=12MM | 1 |
| 11 | 03L0119522G | PIASTRA SP=24MM FISSAGGIO PATTINI ROUND X | 1 |
| 12 | 03L0119523L | PIASTRA SP=8MM ATTACCO CILINDRO ROUND X | 1 |
| 13 | 03L0119530D | ESAGONO CH=17MM L=35.2MM SUPPORTO CUSCINETTO | 1 |
| 14 | 03L0119531F | PIASTRA SP=5MM | 1 |
| 15 | 03L0119535E | CORPO SUPPORTO GR. MOTORE ROUND X | 1 |
| 16 | 03L0119548C | PIASTRA SP=10MM ATTACCO CILINDRO | 1 |
| 17 | 03L0158479D | PERNO DI RIFERIM. L40 M15X1 ATTACCO/REGOLAZ. CIL. | 1 |
| 18 | 03L0162436H | PIASTRA SP10 SUPP. CILINDRO ESCLUSIONE/REFILATURA | 1 |
| 19 | 03L0222728A | DISTANZIALE DI=6.5MM DE=10MM SP=5.8MM ROUND X | 8 |
| 20 | 07L0136123A | CIL.PNE.SCM CAMOZZ | 1 |
| 21 | 07L0162320A | CIL. SPEC. TANDEM 31F3A032A2/125 CAMOZZI | 1 |

| Rev | Data / Date | Firma / Signature | Descrizione ultima modifica / Last change description | N° Modifica / Change ID |
|---|---|---|---|---|
| 03 | 01/04/2016 | Mattarolo | Sostituito dadi M6 normali con bassi | CN06618 |
| 00 | | | | |

Caratteristiche tecniche non evidenziate secondo istruzione operativa SCM GROUP : IO 2302070
Technical specifications not highlighted according to SCM GROUP operating instructions : IO 2302070
Nuovo valore revisore quadro N/B / Revised scoring in N/B specific : 2015/0970
Nuovo disegno tecnico / Revised technical drawing : 2016/0970

Quote senza indicazione di tolleranza, grado di precisione / Scheeps without indication of tolerance, accuracy: **SCM Specifica ST2310DTG**

Verniciatura / Painting ( SCM specific ST231DTG ): **VER000**

Superfice / Surface (m²)

Trattamento Superficiale / Surface Treatment ( SCM specific ST234DTG )

Trattamento Termico / Heat Treatment ( SCM specific ST234DTG )

| | Firma / Signature | Data / Date |
|---|---|---|
| Ultimo rilascio / Latest release | | |
| Controllato / Checker | | |
| Disegnato / Designed | D.Mattarolo | 01/04/2016 |

Rugosità / Roughness: CF3

Smussi / chamfer: 0 / 0

Peso grezzo/Raw weight (kg)

Massa / Mass (kg): **2587,464**

Ricavare da o Stato di fornitura / Based on or State of supply

Materiale / Material ( SCM specific ST235DTG ): **Vedi Tabella**

Denominazione / Item Name: **SUPPORTO GRUPPO INFERIORE**

Scala / Scale: **1:1,8**

Codice / Item ID: **29L0119344E**

Rev: **03**

Status

Tav. N. di N.: **1/1**

scm group

Tolleranze lineari / Linear tolerances

CONSERVARE IL TRAMITE DI LECCE LA PROPRIETA' DI QUESTO DISEGNO CON DIVIETO DI RIVELARLO A CHICHEQUE ALTRI A TERZI SENZA LA NOSTRA PRECEDENTE APPROVAZIONE / THIS DRAWING IS SCM PROPERTY, COPYRIGHTED MATERIAL DISCLOSURE TO THIRD PARTIES WITHOUT OUR AUTHORIZATION IS EXPLICITLY FORBIDDEN.

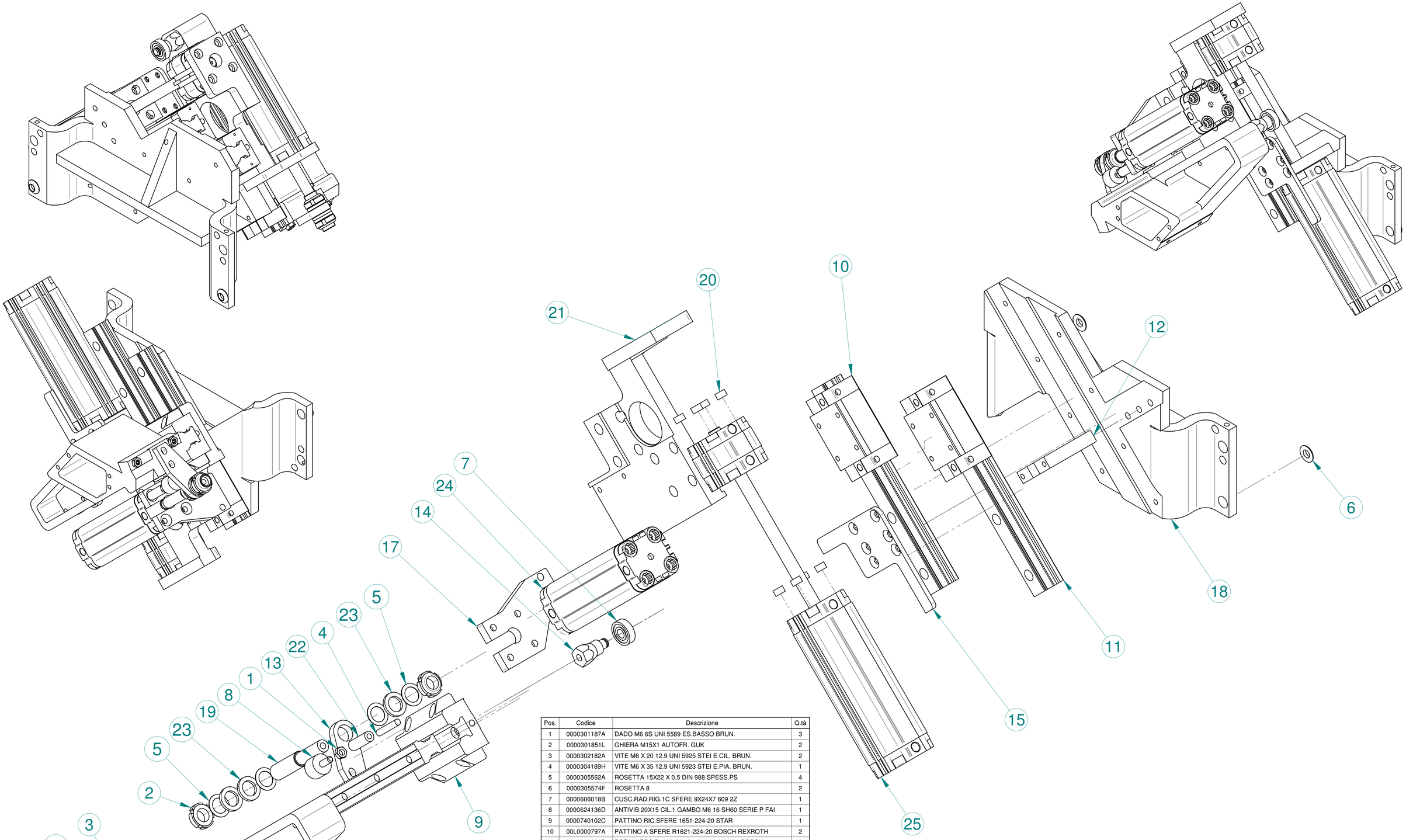


| Pos. | Codice | Descrizione | Q.tà |
|---|---|---|---|
| 1 | 0000301187A | DADO M6 6S UNI 5589 ES.BASSO BRUN. | 3 |
| 2 | 0000301851L | GHIERA M15X1 AUTOFR. GUK | 2 |
| 3 | 0000302182A | VITE M6 X 20 12.9 UNI 5925 STEI E.CIL. BRUN. | 2 |
| 4 | 0000304189H | VITE M6 X 35 12.9 UNI 5923 STEI E.PIA. BRUN. | 1 |
| 5 | 0000305562A | ROSETTA 15X22 X 0,5 DIN 988 SPESS.PS | 4 |
| 6 | 0000305574F | ROSETTA 8 | 2 |
| 7 | 0000606018B | CUSC.RAD.RIG.1C SFERE 9X24X7 609 2Z | 1 |
| 8 | 0000624136D | ANTIVIB 20X15 CIL.1 GAMBO M6 16 SH60 SERIE P FAI | 1 |
| 9 | 0000740102C | PATTINO RIC.SFERE 1651-224-20 STAR | 1 |
| 10 | 00L0000797A | PATTINO A SFERE R1621-224-20 BOSCH REXROTH | 2 |
| 11 | 00L0090233D | ROTAIA RDS R1605-204-31,220 20/3*60/20 BOSCH | 3 |
| 12 | 03L0119521E | PIASTRA 50MM 61.5MM SP=12MM | 1 |
| 13 | 03L0119523L | PIASTRA SP=8MM ATTACCO CILINDRO ROUND X | 1 |
| 14 | 03L0119530D | ESAGONO CH=17MM L=35.2MM SUPPORTO CUSCINETTO | 1 |
| 15 | 03L0119531F | PIASTRA SP=5MM | 1 |
| 16 | 03L0119535E | CORPO SUPPORTO GR. MOTORE ROUND X | 1 |
| 17 | 03L0119548C | PIASTRA SP=10MM ATTACCO CILINDRO | 1 |
| 18 | 03L0119553C | TELAIO SUPPORTO GR. SUP. ROUND X | 1 |
| 19 | 03L0158478B | PERNO DI RIFERIM. L=86MM M15X1 D12 REGOLAZ. CIL. | 1 |
| 20 | 03L0222728A | DISTANZIALE DI=6.5MM DE=10MM SP=5.8MM ROUND X | 8 |
| 21 | 03L0240756B | CARRO SUPERIORE ROUND X | 1 |
| 22 | 03L0296820E | DISTANZIALE DE=10 L=30 M6 | 1 |
| 23 | 03L0487472G | ROSETTA DI=15MM DE=23MM SP=3MM POLIURETANO | 3 |
| 24 | 07L0136123A | CIL.PNE.SCM CAMOZZ | 1 |
| 25 | 07L0162320A | CIL.PNE.SCM 32MM 125MM CAMOZZ | 1 |

| Rev | Data / Date | Firma / Signature | Descrizione ultima modifica / Last change description | N° Modifica / Change ID |
|---|---|---|---|---|
| 03 | 01/04/2016 | Mattarolo | Da dadi M6 normali a bassi | CN06618 |
| 00 | | | | |

Caratteristiche tecniche non evidenziate secondo istruzione operativa SCM GROUP : IO 231/01TG
Technical specifications not highlighted according to SCM GROUP operating instructions : IO 231/01TG
Strutture saldate secondo specifica SCM : Welded according to SCM specific : ST232DTG
Fusioni secondo specifica SCM : Merges second SCM specific : ST233DTG
Quote senza indicazione di tolleranza, grado di precisione Shares without indication of tolerance, accuracy : **SCM Specifica ST2310DTG**

Vernicciatura / Painting ( SCM specific ST231DTG ) **VER000**

Superficie / Surface ($m^2$)

Trattamento Superficiale / Surface Treatment ( SCM specific ST234DTG )

Trattamento Termico / Heat Treatment ( SCM specific ST234DTG )

| | Firma / Signature | Data / Date |
|---|---|---|
| Ultimo rilascio Latest release | | |
| Controllato Checker | | |
| Disegnato Designed | D.Mattarolo | 01/04/2016 |

Rugosita' / Roughness'

CF3 0 0

Peso grezzo/Raw weight (kg) 0

Smussi / chamfer

Massa / Mass (kg) 2587,565

Ricavare da o Stato di fornitura / Based on or State of supply

Materiale / Material ( SCM specific ST235DTG ) **Vedi Tabella**

scm group

Denominazione / Item Name: **SUPPORTO GRUPPO SUPERIORE**

| Scala / Scale | Codice / Item ID | Rev | Status | Tav. N. di N. |
|---|---|---|---|---|
| 1:1,7 | 29L0119345G | 05 | | 1/1 |

Template version : 14

CI RISERVIAMO A TERMINI DI LEGGE LA PROPRIETA' DI QUESTO DISEGNO CON DIVIETO DI RENDERLO COMUNQUE NOTO A TERZI SENZA LA NOSTRA PREVENTIVA APPROVAZIONE. / THIS DRAWING IS SCM PROPERTY. COPYRIGHTED MATERIAL DISCLOSURE TO THIRD PARTIES WITHOUT OUR AUTHORISATION IS EXPLICITLY FORBIDDEN.

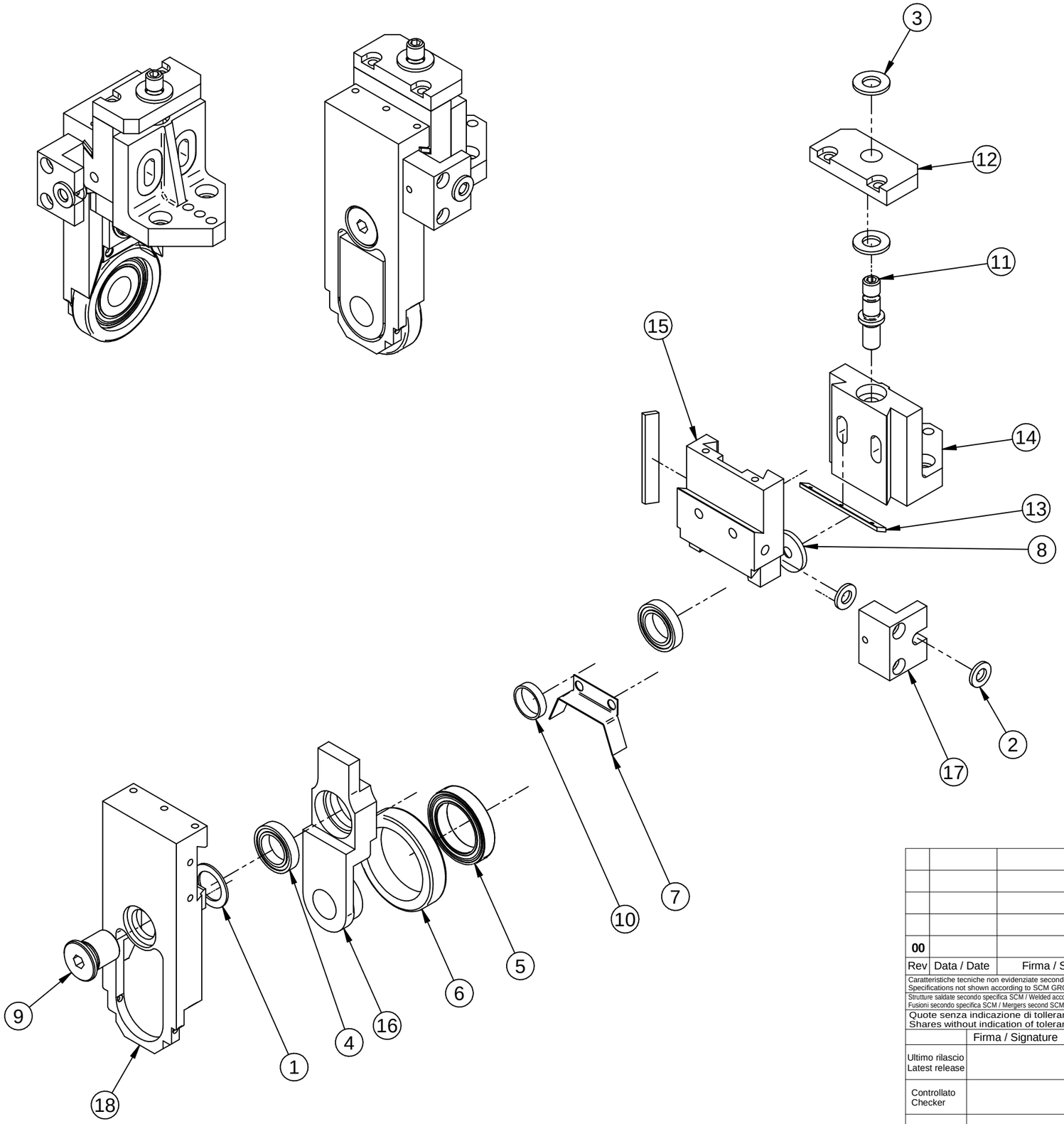


| Pos. | Codice | Descrizione | Q.tà |
|---|---|---|---|
| 1 | 0000305086A | ROSETTA 15X22 X 1 DIN 988 SPESS.PS | 1 |
| 2 | 0000305350A | ROSETTA 6,5 X 12,5 X 1,5 OTT | 2 |
| 3 | 0000305404F | ROSETTA 8,5 X 17,0 X 1,6 OTT | 2 |
| 4 | 0000606516H | CUSC.RAD.RIG.1C SFERE 15X24X5 61802 2RS | 2 |
| 5 | 0000606561C | CUSC.RAD.RIG.1C SFERE 25X37X7 61805 2RS | 1 |
| 6 | 0333722332E | BOCCOLA 37 48,5 10 | 1 |
| 7 | 0333722336D | RASCHIETTO COPIA VERTIC | 2 |
| 8 | 0356004895H | ROND.RULLO SPINATO | 1 |
| 9 | 0356482713C | PERNO L=19.5MM D=20MM PERNO BIELLA | 1 |
| 10 | 0356482715G | BOCCOLA 15 17 4 BRUNITA | 1 |
| 11 | 0356482716L | NONIO REGOLAZIONE COPIA VERTICALE | 1 |
| 12 | 0356482719F | SUPPORTO NONIO REGOLAZIONE | 1 |
| 13 | 0356482720G | PIATTO 8X2 L=50 LARDONE CARRELLO VERTICALE | 2 |
| 14 | 03L0119444B | CARRO LAVORATO | 1 |
| 15 | 03L0119446F | CARRO A CROCE | 1 |
| 16 | 03L0119451F | CORPO SUPPORTO COPIA VERTICALE | 1 |
| 17 | 03L0119452H | CORPO BLOCCHETTO | 1 |
| 18 | 03L0119707A | CORPO COPIATORE VERTICALE ROUND X | 1 |

| Rev | Data / Date | Firma / Signature | Descrizione ultima modifica / Last change description | N° Modifica / Change ID |
|---|---|---|---|---|
| 00 | | | | |

Caratteristiche tecniche non evidenziate secondo istruzione operativa SCM GROUP : IO 23/1DTG
Specifications not shown according to SCM GROUP operation instruction : IO 23/1DTG
Strutture saldate secondo specifica SCM / Welded according to SCM specific : ST232DTG
Fusioni secondo specifica SCM / Mergers second SCM specific : ST233DTG

Quote senza indicazione di tolleranza, grado di precisione
Shares without indication of tolerance, accuracy

**SCM Specifica ST2310DTG**

Verniciatura / Painting ( SCM specific ST231DTG ): **VER000**

Superfice / Surface (m²)

Trattamento Superficiale / Surface Treatment ( SCM specific ST234DTG )

Trattamento Termico / Heat Treatment ( SCM specific ST234DTG )

| | Firma / Signature | Data / Date | Rugosita' / Roughness' | | |
|---|---|---|---|---|---|
| Ultimo rilascio Latest release | | | | | |
| Controllato Checker | | | CF3 0 0 | Peso grezzo/Raw weight (kg) | Ricavare da o Stato di fornitura / Based on or State of supply |
| Disegnato Designed | G.Saugo | 21/11/2013 | Smussi / chamfer | Massa / Mass (kg) 1,021 | Materiale / Material ( SCM specific ST235DTG ): **Vedi Tabella** |

scm group

Template version : Errore: Nessun riferimento

Denominazione / Item Name
**GRUPPO COPIATORE VERTICALE**

| Scala / Scale | Codice / Item ID | Rev | Status | Tav. N. di N. |
|---|---|---|---|---|
| 1:1 | 29L0119346L | 01 | | 1/1 |

CI RISERVIAMO A TERMINI DI LEGGE LA PROPRIETA' DI QUESTO DISEGNO CON DIVIETO DI RENDERLO COMUNQUE NOTO A TERZI SENZA LA NOSTRA PREVENTIVA APPROVAZIONE. / THIS DRAWING IS SCM-PROPERTY, COPYRIGHTED MATERIAL DISCLOSURE TO THIRD PARTIES WITHOUT OUR AUTHORISATION IS EXPLICITLY FORBIDDEN.

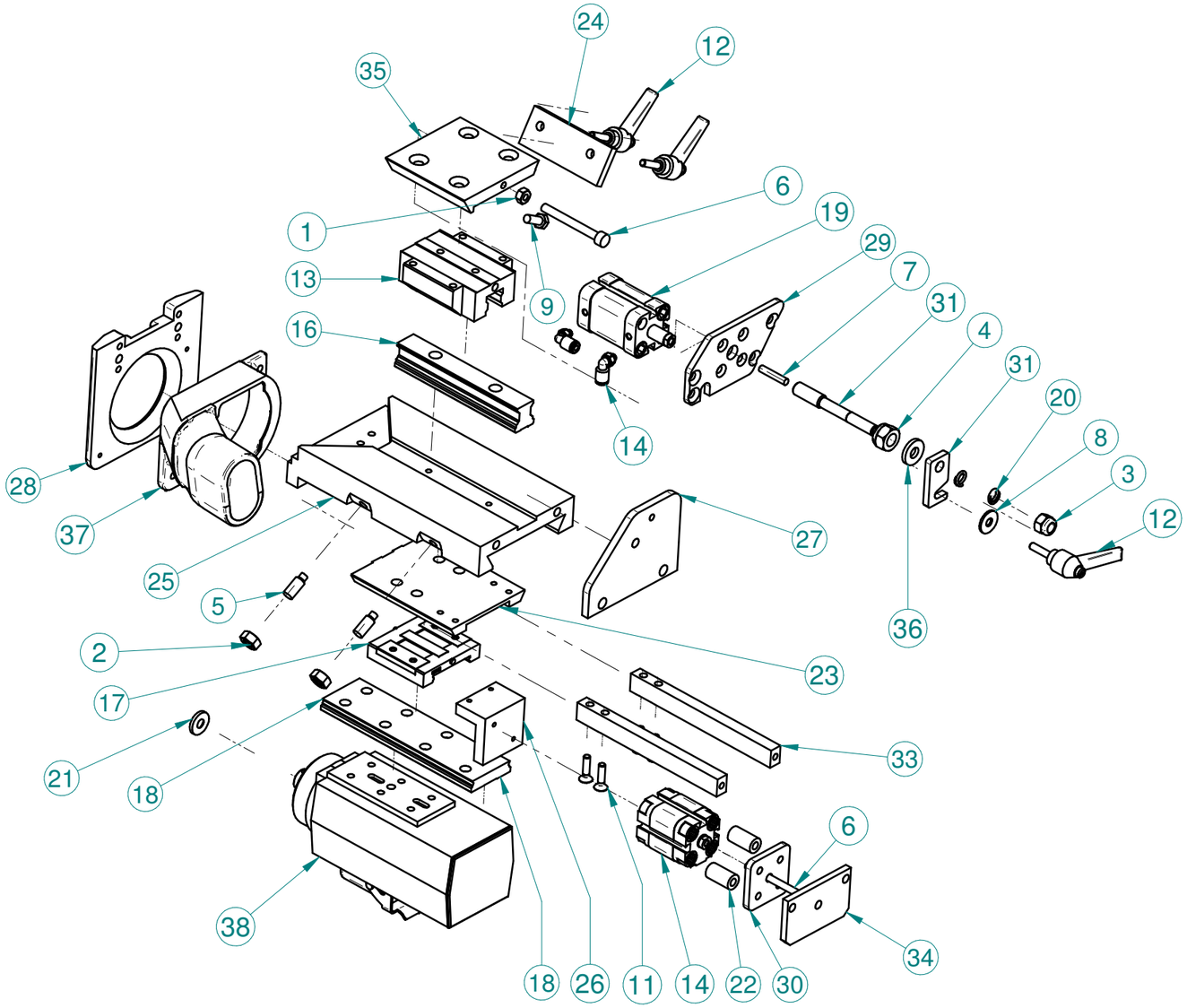


| Pos. | Codice | Descrizione | Q.tà |
|---|---|---|---|
| 1 | 0000301181G | DADO ES.NORM UNI 5588 M6 6S BRUN | 1 |
| 2 | 0000301301C | DADO M8 6S UNI 5588 ES.NORM. BRUN. | 2 |
| 3 | 0000301303G | DADO ES.NORM.AUTOF. UNI7473 M8 6S ZINC | 1 |
| 4 | 0000301363D | DADO M10 6S UNI 7473 ES.NORM.AUTOFR. ZINC | 1 |
| 5 | 0000302242H | VITE M8 X 20 12.9 UNI 5925 STEI E.CIL. BRUN. | 2 |
| 6 | 0000304107E | VITE M5 X 60 12.9 UNI 5923 STEI E.PIA. BRUN | 1 |
| 7 | 0000304125C | VITE M5 X 25 12.9 UNI 5923 STEI E.PIA. BRUN. | 1 |
| 8 | 0000305182D | ROSETTA 6,5 X 18,0 X 1,5 BRUN | 1 |
| 9 | 0000308182G | VITE M6 X 16 8.8 UNI 5739 T ES.TF BRUN. | 2 |
| 10 | 0000309196H | VITE M6 X 55 8.8 UNI 5931 TCEI BRUN | 1 |
| 11 | 0000310755G | VITE M5 X 20 10.9 UNI 5933 T SV.PIA.ES.I. ZINC | 4 |
| 12 | 0000619457H | LEVA A RIPRESA M6 20 MR-40-P ELESA | 3 |
| 13 | 0000740108F | PATTINO RIC.SFERE 1651-824-20 STAR | 1 |
| 14 | 0001500087B | CIL.PNE 20 10 C.BREVE SCM DE | 1 |
| 15 | 00L0042225H | RAC.RAP L M5 E4 M F 7522 4-M5 CAMOZZ | 2 |
| 16 | 00L0133529D | ROTAIA RDS 1605-804-31,120 30/2 BOSCH | 1 |
| 17 | 00L0164116E | PATTINO A SFERE R0443-513-01 BOSCH | 1 |
| 18 | 00L0164117G | ROTAIA RDS R0455-563-31,150 15/3*40/15 BOSCH | 1 |
| 19 | 00L0355036F | CIL.CORSA BR. 32F2A020A020 CAMOZZ | 1 |
| 20 | 0331237500L | MOLLA EL. CIL. COMPR. 1,8=DF 11,6 =DE 35,0 =LL | 1 |
| 21 | 0356017031A | RONDELLA 18X2,5XTSPEI M6 | 1 |
| 22 | 03L0119123A | DISTANZIALE DI=6MM DE=12MM H=22MM | 2 |
| 23 | 03L0119232B | PIASTRA SP.MIN8 SP.MAX11 SUPPORTO MOTORE PNE | 1 |
| 24 | 03L0119627A | PIASTRA 30MM 77.5MM SP=6MM | 1 |
| 25 | 03L0119628C | SLITTA SPOST. MAN. ROUND X L=191 | 1 |
| 26 | 03L0119641L | CORPO FISSAGGIO CILINDRO SPOSTAMENTO PNE | 1 |
| 27 | 03L0119698A | PIASTRA SP=6MM | 1 |
| 28 | 03L0119705F | PATTINO ROUND X | 1 |
| 29 | 03L0119706H | PIASTRA SP=5MM | 1 |
| 30 | 03L0119749L | PIASTRA SP=5MM | 1 |
| 31 | 03L0157826L | PIASTRA 20MM 40MM SP=5MM BLOCCAGGIO GR. MOTORE | 1 |
| 32 | 03L0157827B | PERNO DI RIFERIM. L78 M10 REGOLAZIONE BRANDEGGIO | 1 |
| 33 | 03L0163323L | PIASTRA 15MM 140MM SP=10MM | 2 |
| 34 | 03L0163325D | PIASTRA 40MM 67MM SP=5MM | 1 |
| 35 | 03L0164728A | GUIDA L=78.5MM | 1 |
| 36 | 03L0273247B | ROSETTA DI=8.5MM DE=18MM SP=3MM GOMMA 70 SHORE | 1 |
| 37 | 03L0425660A | CAPPA DI ASPIRAZONE ROUND X '18 | 1 |
| 38 | 0775090021H | MOTM D16 L13 0.35KW 200HZ 12000RPM F1K1062 ELTE | 1 |

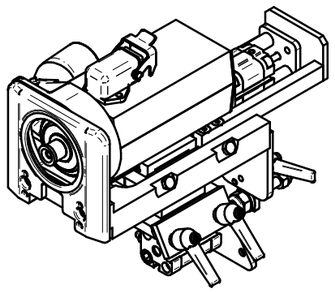

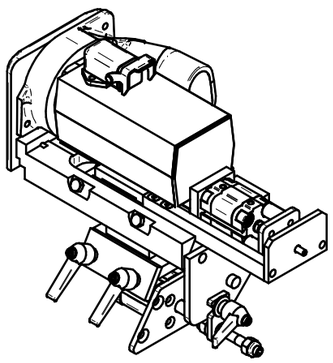

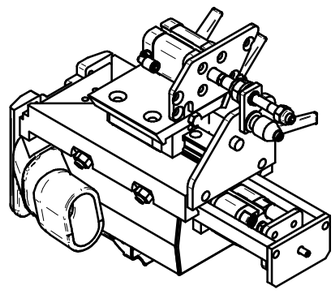

| | |
|---|---|
| 0312951020F | FRESA D55.3 H13.5 F16 Z3 R1 SX HW ED-SYSTEM LEUCO |
| 0312951021H | FRESA D55.3 H13.5 F16 Z3 R1 DX HW ED-SYSTEM LEUCO |
| -- | |
| 07L0053553C | FRESA D54.5 H13.5 F16 Z3 R1,5 DX DP 182415S LEUCO |
| 07L0053555G | FRESA D54.5 H13.5 F16 Z3 R=1,5 SX DP 182416S LEUCO |
| -- | |
| 0312951000D | FRESA D55.3 H13.5 F16 Z3 R2 SX HW LEUCO |
| 0312951001F | FRESA D55.3 H13.5 F16 Z3 R2 DX HW LEUCO |
| -- | |
| 0312951010E | FRESA D55.3 H13.5 F16 Z3 R3 SX HW LEUCO |
| 0312951011G | FRESA D55.3 H13.5 F16 Z3 R3 DX HW LEUCO |

scm group

**GRUPPO MOTORE PNEUMATICO MASSELLO 12**

**29L0428697H** | **00**

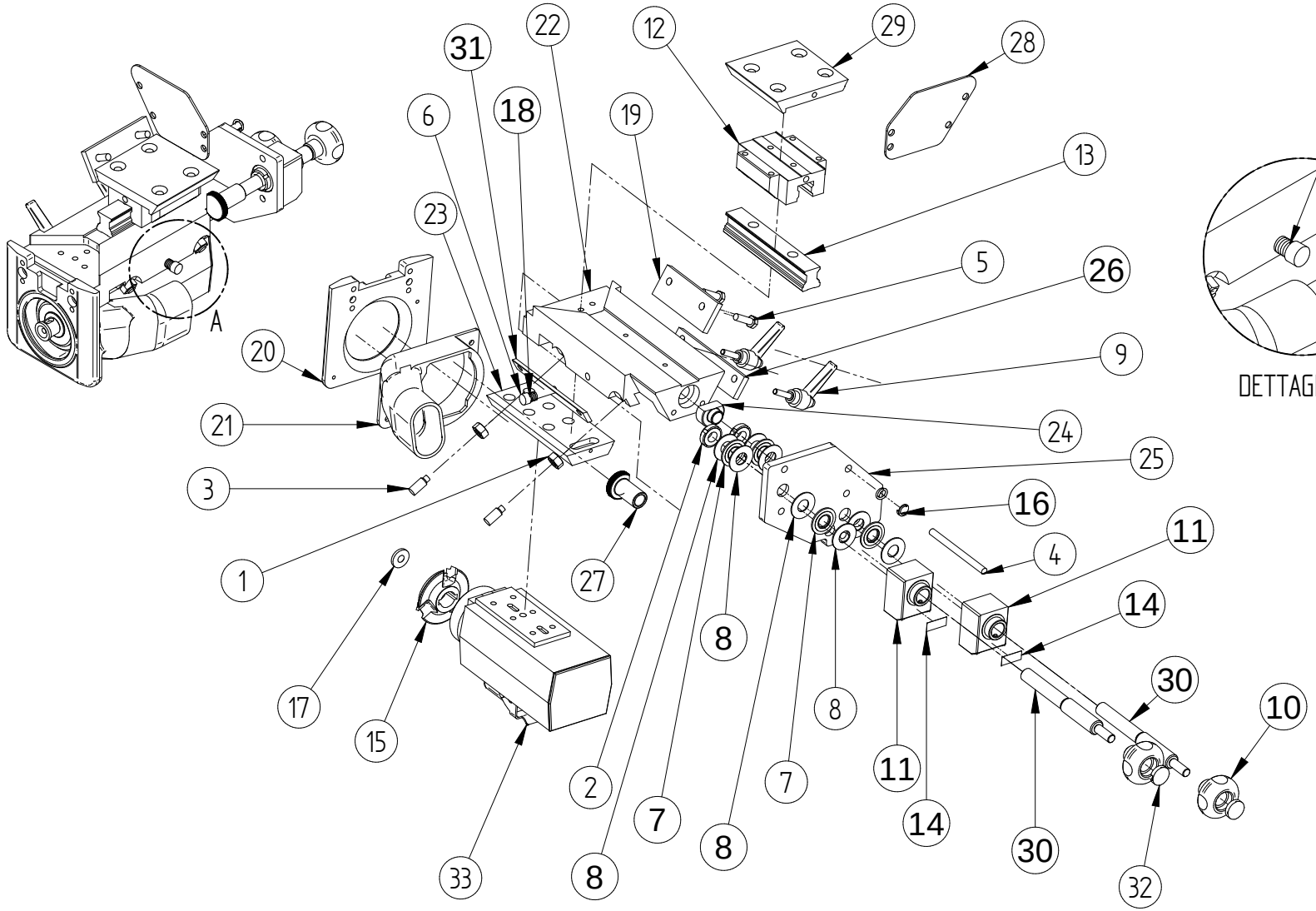


| Pos. | Codice | Descrizione | Q.tà |
|---|---|---|---|
| 1 | 0000301301C | DADO ES.NORM UNI 5588 M8 6S BRUN | 2 |
| 2 | 0000301429E | GHIERA M12X1 AUTOFR. GUK | 2 |
| 3 | 0000302242H | VITE M8 X 20 12.9 UNI 5925 STEI E.CIL. BRUN. | 2 |
| 4 | 0000304193F | VITE STEI E.PIA ISO4026 M6 80MM 12.9 BRUN | 1 |
| 3 5 | 0000308183L | VITE M6 X 20 8.8 UNI 5739 T ES.TF BRUN. | 2 |
| 6 | 0000309453D | VITE M6 X 30 8.8 UNI 5931 TCEI TF BRUN | 1 |
| 7 | 0000613029D | GABBIA ASSIALE A RULLINI AXK .1226 INA | 4 |
| 8 | 0000613375G | RALLA 12MM 26MM 1MM ACCIAIO 1226 INAFAG | 8 |
| 3 9 | 0000619457H | MANIGL.RIP. M6 CON PERNO 20MM A581043 BOTECO | 2 |
| 10 | 0000619980G | POMOLO M8 PASS G73140TM0801Z2 C/SEDE TAPPO D18 BOT | 2 |
| 11 | 0000635262D | INDICATORE POSIZ. DD51AN 1G=1,00 S ELESA | 2 |
| 12 | 0000740108F | PATTINO RIC.SFERE 1651-824-20 STAR | 1 |
| 13 | 00L0133529D | ROTAIA RDS 1605-804-31,120 30/2 BOSCH | 1 |
| 14 | 0312950020E | TARGA POLIESTERE 9X22 IND.SPOST.COPIAT.ANTIORARIO | 2 |
| 15 | 0312951001F | FRESA D55.3 H13.5 F16 Z3 R2 DX HW LEUCO | 1 |
| 16 | 0331237500L | MOLLA EL. CIL. COMPR. 1,8=DF 11,6 =DE 35,0 =LL | 1 |
| 17 | 0356017031A | RONDELLA 18X2,5XTSPEI M6 | 1 |
| 18 | 0369914002D | MOLLA N.14.8 | 1 |
| 19 | 03L0119627A | PIASTRA 30MM 77.5MM SP=6MM | 1 |
| 20 | 03L0119705F | PATTINO I.P. LA=10.4MM L=113MM H=101.5MM ROUND X | 1 |
| 21 | 03L0119750A | CAPPA DI ASPIRAZONE ROUND X | 1 |
| 22 | 03L0119798C | GUIDA L=191MM | 1 |
| 23 | 03L0119799E | PIASTRA SP=12MM | 1 |
| 24 | 03L0119800G | PERNO L=16MM D=25MM | 1 |
| 25 | 03L0119801L | PIASTRA SP=8MM | 1 |
| 26 | 03L0119802B | PIASTRA SP=6MM | 1 |
| 27 | 03L0119804F | PERNO L=34MM D=26MM | 1 |
| 28 | 03L0119814G | PIASTRA SP=2MM | 1 |
| 29 | 03L0164728A | GUIDA L=78.5MM | 1 |
| 30 | 03L0244062C | PERNO L=131MM D=14MM DI REGOLAZIONE PER ROUND X | 2 |
| 31 | 03L0249198G | LARDONE 11.5MM 4MM L=108MM | 1 |
| 32 | 0769913181A | TAPPO PIANO D18 TAMPOGRAFATO DIREZIONE DX | 2 |
| 33 | 0775090021H | MOTM D16 L13 0.35KW 200HZ 12000RPM F1K1062 ELTE | 1 |

| Rev | Data / Date | Firma / Signature | Descrizione ultima modifica / Last change description | N° Modifica / Change ID |
|---|---|---|---|---|
| 03 | 01/04/2016 | Mattarolo | Invertito posizione leve a ripresa con viti testa esagona, da M6x16 a M6x20 | CN06618 |
| 00 | | | | |

Caratteristiche tecniche non evidenziate secondo istruzione operativa SCM GROUP ID 2302070
Technical specifications not highlighted according to SCM GROUP operating instructions ID 2302070
Nessun valore vincolante qualora NON riportato secondo il SCM specific 2012280
Values binding specific SCM ( Models) not stated in the specific 2012280
Quote senza indicazione di tolleranza, grado di precisione secondo ISO 2768-m
Sizes without indication of tolerance, accuracy according to ISO 2768-m

**SCM Specifica ST2310DTG**

Verniciatura / Painting ( SCM specific ST231DTG ) **VER000**

Trattamento Superficiale / Surface Treatment ( SCM specific ST234DTG )

Trattamento Termico / Heat Treatment ( SCM specific ST234DTG )

| | Firma / Signature | Data / Date |
|---|---|---|
| Ultimo rilascio Latest release | | |
| Controllato Checker | | |
| Disegnato Designed | D.Mattarolo | 01/04/2016 |

Rugosità / Roughness: CF3

Smussi / chamfer: 0 / 0

Peso grezzo/Raw weight (kg): Ricavare da o Stato di fornitura / Based on or State of supply

Massa / Mass (kg): **47,973**

Materiale / Material ( SCM specific ST235DTG ): **Vedi Tabella**

Denominazione / Item Name: **GRUPPO MOTORE MANUALE ROUND X**

scm group

Scala / Scale: **1:2** | Codice / Item ID: **29L0119353D** | Rev: **03** | Status | Tav. N. di N.: **1/1**

Copyright 2000 - 12
QUESTO DISEGNO È PROPRIETÀ DI SCM GROUP E NON DEVE ESSERE COPIATO O RIPRODOTTO SENZA LA NOSTRA PREVENTIVA APPROVAZIONE / THIS DRAWING IS SCM PROPERTY, COPYRIGHTED MATERIAL DISCLOSURE TO THIRD PARTIES WITHOUT OUR AUTHORIZATION IS EXPLICITLY FORBIDDEN.

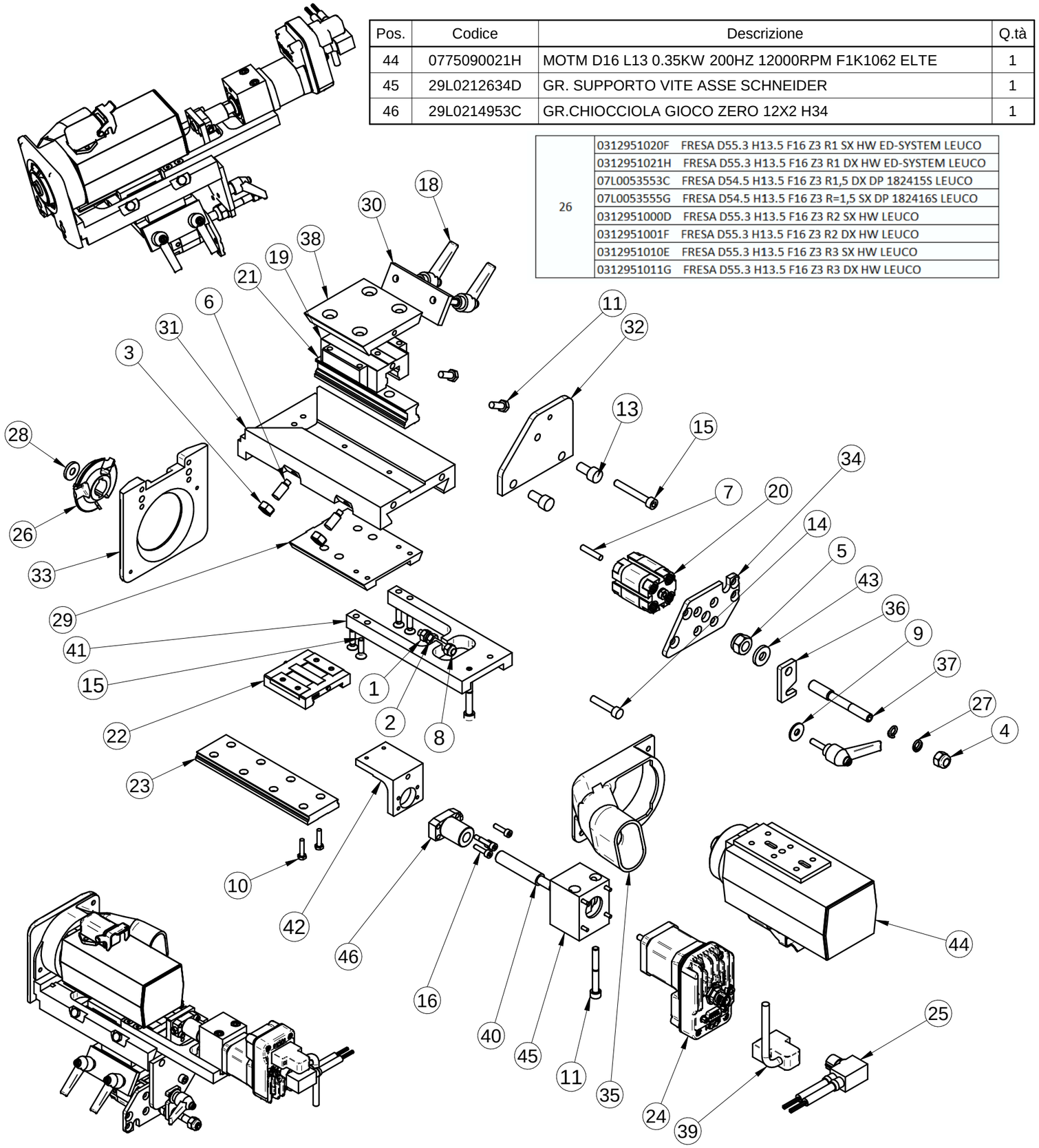


| Pos. | Codice | Descrizione | Q.tà |
|---|---|---|---|
| 44 | 0775090021H | MOTM D16 L13 0.35KW 200HZ 12000RPM F1K1062 ELTE | 1 |
| 45 | 29L0212634D | GR. SUPPORTO VITE ASSE SCHNEIDER | 1 |
| 46 | 29L0214953C | GR.CHIOCCIOLA GIOCO ZERO 12X2 H34 | 1 |

| | | |
|---|---|---|
| 26 | 0312951020F | FRESA D55.3 H13.5 F16 Z3 R1 SX HW ED-SYSTEM LEUCO |
| | 0312951021H | FRESA D55.3 H13.5 F16 Z3 R1 DX HW ED-SYSTEM LEUCO |
| | 07L0053553C | FRESA D54.5 H13.5 F16 Z3 R1,5 DX DP 182415S LEUCO |
| | 07L0053555G | FRESA D54.5 H13.5 F16 Z3 R=1,5 SX DP 182416S LEUCO |
| | 0312951000D | FRESA D55.3 H13.5 F16 Z3 R2 SX HW LEUCO |
| | 0312951001F | FRESA D55.3 H13.5 F16 Z3 R2 DX HW LEUCO |
| | 0312951010E | FRESA D55.3 H13.5 F16 Z3 R3 SX HW LEUCO |
| | 0312951011G | FRESA D55.3 H13.5 F16 Z3 R3 DX HW LEUCO |

| Pos. | Codice | Descrizione | Q.tà |
|---|---|---|---|
| 1 | 0000301071D | DADO ES.NORM UNI 5588 M6 6S ZINC | 1 |
| 2 | 0000301186H | DADO ES.NORM.AUTOF. UNI7473 M6 6S ACC. ZINC | 2 |
| 3 | 0000301301C | DADO M8 6S UNI 5588 ES.NORM. BRUN. | 2 |
| 4 | 0000301303G | DADO ES.NORM.AUTOF. UNI7473 M8 6S ZINC | 1 |
| 5 | 0000301363D | DADO M10 6S UNI 7473 ES.NORM.AUTOFR. ZINC | 1 |
| 6 | 0000302242H | VITE M8 X 20 12.9 UNI 5925 STEI E.CIL. BRUN. | 2 |
| 7 | 0000304125C | VITE M5 X 25 12.9 UNI 5923 STEI E.PIA. BRUN. | 1 |
| 8 | 0000304203H | VITE M6 X 45 12.9 UNI 5923 STEI E.PIA. BRUN. | 1 |
| 9 | 0000305182D | ROSETTA 6,5 X 18,0 X 1,5 BRUN | 1 |
| 10 | 0000308003H | VITE M4 X 18 8.8 UNI 5739 T ES.TF BRUN | 2 |
| 11 | 0000308182G | VITE M6 X 16 8.8 UNI 5739 T ES.TF BRUN. | 2 |
| 12 | 0000309189D | VITE M6 X 50 8.8 UNI 5931 TCEI BRUN | 2 |
| 13 | 0000309243H | VITE M8 X 16 8.8 UNI 5931 TCEI TF BRUN | 2 |
| 14 | 0000309453D | VITE M6 X 30 8.8 UNI 5931 TCEI TF BRUN | 1 |
| 15 | 0000309479L | VITE M6 X 45 8.8 UNI 5931 TCEI TF BRUN | 1 |
| 16 | 0000309536A | VITE M4 X 16 12.9 UNI 5931 TCEI TF BRUN | 5 |
| 17 | 0000310755G | VITE M5 X 20 10.9 UNI 5933 T SV.PIA.ES.I. ZINC | 4 |
| 18 | 0000619457H | MANIGL.RIP. M6 CON PERNO 20MM A581043 BOTECO | 3 |
| 19 | 0000740108F | PATTINO RIC.SFERE 1651-824-20 STAR | 1 |
| 20 | 0001500087B | CIL.PNE 20 10 C.BREVE SCM DE | 1 |
| 21 | 00L0133529D | ROTAIA RDS R1605-804-31,116 28/1*60/28 BOSCH | 1 |
| 22 | 00L0164116E | PATTINO A SFERE R0443-513-01 BOSCH | 1 |
| 23 | 00L0164117G | ROTAIA RDS R0455-563-31,150 15/3*40/15 BOSCH | 1 |
| 24 | 00L0182760C | MOTORE PP LCA423-SCM-01 SCHNEI | 1 |
| 25 | 00L0190284C | CAVO CABL CANOPEN PUR 4M M12 MAS/FEM DIR | 1 |
| 26 | 0312951001F | FRESA D55.3 H13.5 F16 Z3 R2 DX HW LEUCO | 1 |
| 27 | 0331237500L | MOLLA EL. CIL. COMPR. 1,8=DF 11,6 =DE 35,0 =LL | 1 |
| 28 | 0356017031A | RONDELLA 18X2,5XTSPEI M6 | 1 |
| 29 | 03L0119232B | PIASTRA SP.MIN8 SP.MAX11 SUPPORTO MOTORE PNE | 1 |
| 30 | 03L0119627A | PIASTRA 30MM 77.5MM SP=6MM | 1 |
| 31 | 03L0119628C | SLITTA SPOST. MAN. ROUND X L=191 | 1 |
| 32 | 03L0119698A | PIASTRA SP=6MM | 1 |
| 33 | 03L0119705F | PATTINO I.P. LA=10.4MM L=113MM H=101.5MM ROUND X | 1 |
| 34 | 03L0119706H | PIASTRA SP=5MM | 1 |
| 35 | 03L0119750A | CAPPA DI ASPIRAZONE ROUND X | 1 |
| 36 | 03L0157826L | PIASTRA 20MM 40MM SP=5MM BLOCCAGGIO GR. MOTORE | 1 |
| 37 | 03L0157827B | PERNO DI RIFERIM. L78 M10 REGOLAZIONE BRANDEGGIO | 1 |
| 38 | 03L0164728A | GUIDA L=78.5MM | 1 |
| 39 | 03L0203331D | CAVO CABL 3M 8X0.35 9P FEM SUB-D 90° A DIS. | 1 |
| 40 | 03L0225459C | ALBERO L72 FILETT.TR12X2 (ASSE SCHNAIDER) | 1 |
| 41 | 03L0271788G | PIASTRA 67 SP.MIN7.4 SP.MAX14.5 155 FISS. MOTORE | 1 |
| 42 | 03L0271789L | SQUADRA L40 LA50 H60 SUPP.CHIOCCIOLA ASSE CN | 1 |
| 43 | 03L0273247B | ROSETTA DI=8.5MM DE=18MM SP=3MM GOMMA 70 SHORE | 1 |

scm group

**GRUPPO MOTORE ASSE SCHNEIDER** | **29L0219714B** | **00**

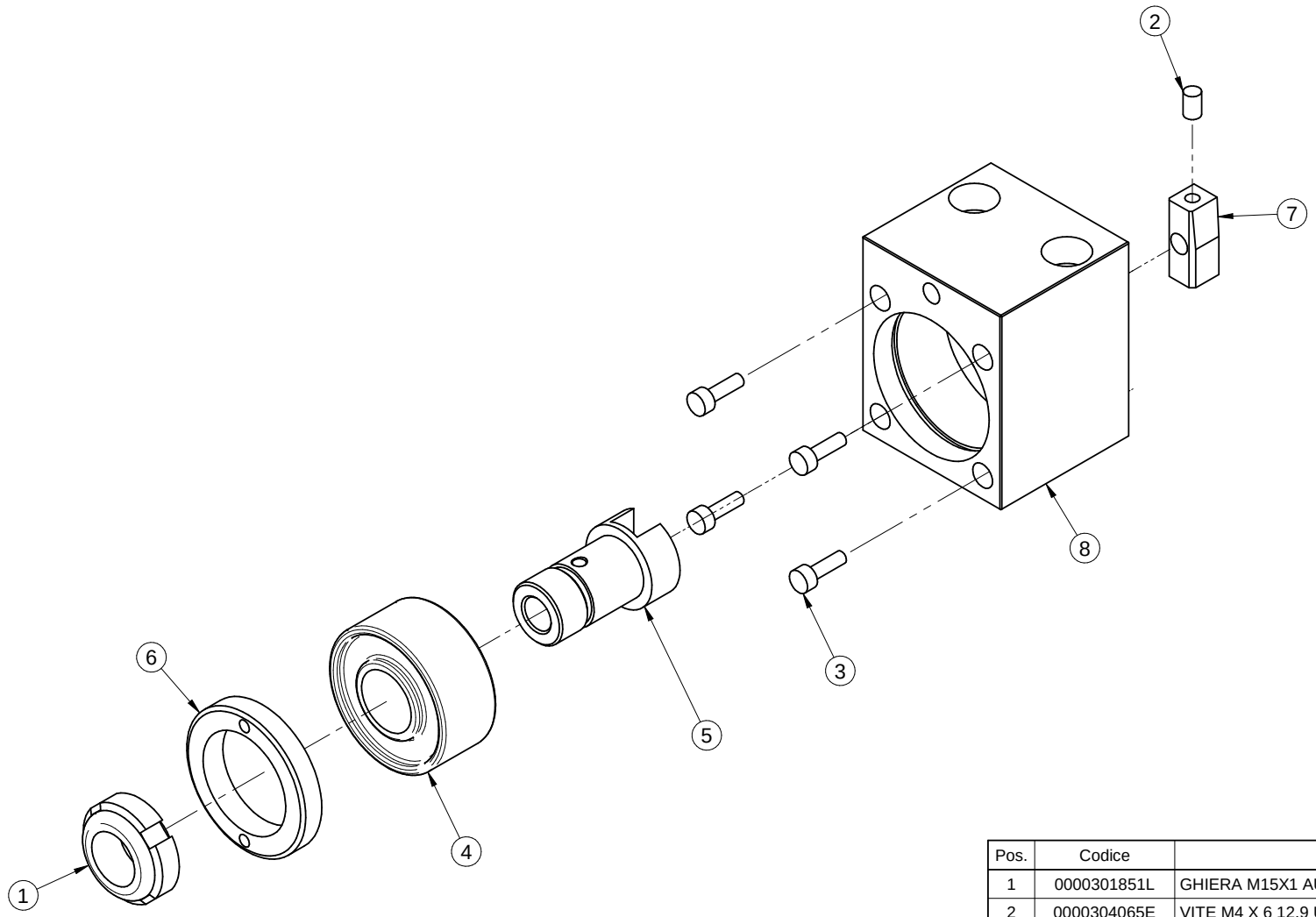


| Pos. | Codice | Descrizione | Q.tà |
|---|---|---|---|
| 1 | 0000301851L | GHIERA M15X1 AUTOFR. GUK | 1 |
| 2 | 0000304065E | VITE M4 X 6 12.9 UNI 5923 STEI E.PIA. BRUN. | 1 |
| 3 | 0000309003L | VITE M3 X 10 8.8 UNI 5931 TCEI TF BRUN | 4 |
| 4 | 0000608112C | CUSC.OBL.2C SFERE 15X35X15,9 3202 2RS | 1 |
| 5 | 03L0198639C | ALBERO L=33.5MM SUPPORTO VITE | 1 |
| 6 | 03L0198641F | GHIERA CUSC. M36X1 ESTERNA SP=6MM DE=36MM | 1 |
| 7 | 03L0247913C | FLANGIA QUADRA GIUNTO STEPPER SEMPLIFICATA | 1 |
| 8 | 03L0326854C | CORPO SUPPORTO ASSE SCHNEIDER LAVORATO | 1 |

**GR. SUPPORTO VITE ASSE SCHNEIDER** | **29L0212634D** | **03**

# ROUND X

SCHEMI PNEUMATICI
PNEUMATIC DIAGRAMS
SCHÉMAS PNEUMATIQUES
PNEUMATISCHE DIAGRAMME
ESQUEMAS NEUMÁTICOS

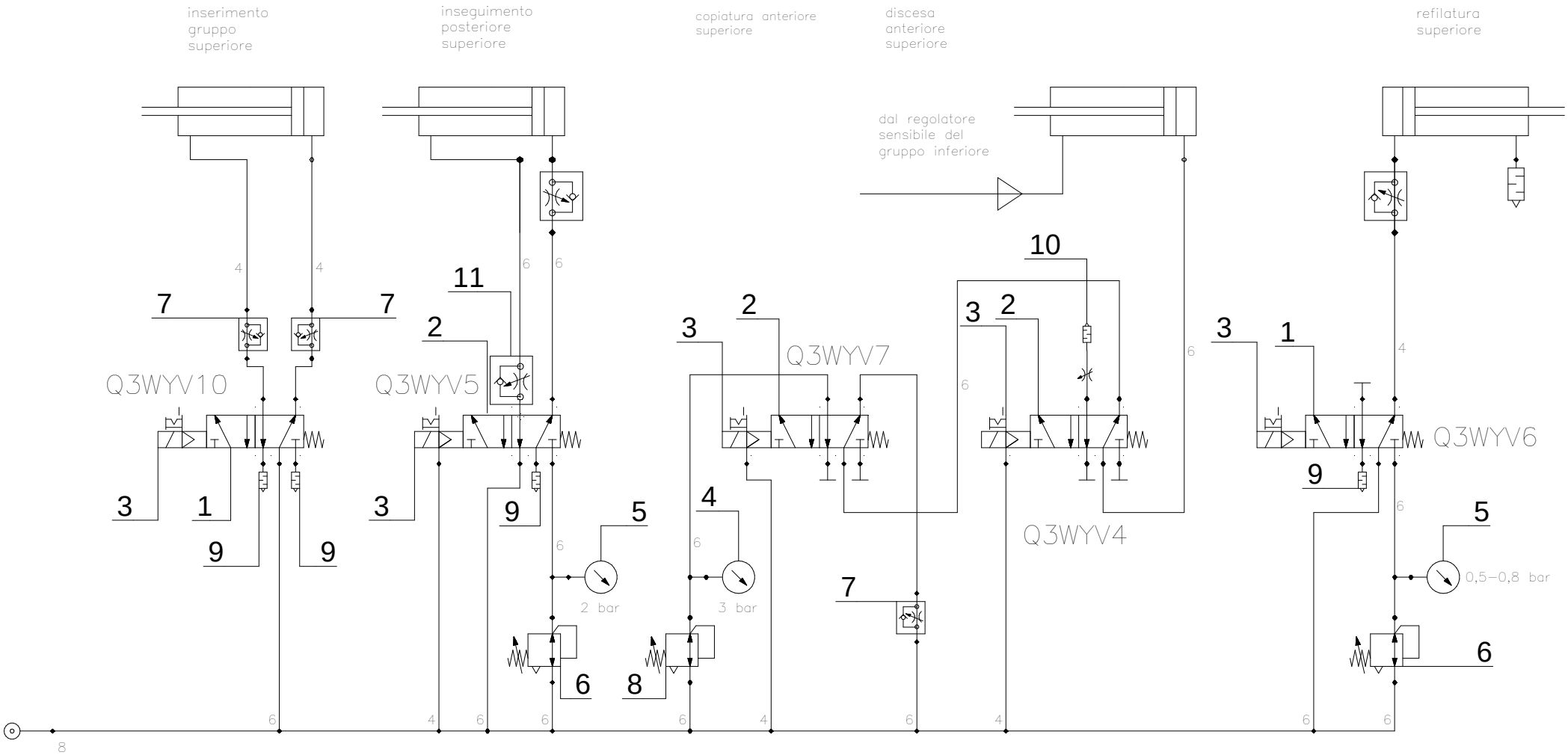


| Pos | Descrizione | |
|---|---|---|
| 11 | 0001508813B | 1 |
| 10 | 0001508162L | |
| 9 | 00L0025418G | |
| 8 | 0001508846B | |
| 7 | 0001506691L | |
| 6 | 00L0197871F | |
| 5 | 00L0221905H | |
| 4 | 0001505076D | |
| 3 | 0001502976A | |
| 2 | 0001502959E | |
| 1 | 0001502964E | |

| Data / Date | Firma / Signature | Descrizione ultima modifica / Last change description | N° Modifica / Change ID |
|---|---|---|---|
| 05/03/2015 | pcampana | Aggiunto pallinatura codici componenti | 01 |

Caratteristiche tecniche non evidenziate secondo procedura SCM Specifications not shown according to SCM procedure : P0 2/03 A
Saldature secondo specifica SCM / Welds according to SCM specific: ST232DTG
Fusioni secondo specifica SCM Mergers second SCM specific: ST233DTG

Quote senza indicazione di tolleranza, grado di precisione UNI EN 22768/1
Shares without indication of tolerance, accuracy UNI EN 22768/2

| | Firma / Signature | Data / Date |
|---|---|---|
| Ultimo rilascio Latest release | | |
| Controllato Checker | | |
| Disegnato Designed | pcampana | 03/11/2014 |

Rugosita' Roughness' CF3

Smussi / chamfer

Peso grezzo Raw weight (kg)

Massa Mass (kg)

Verniciatura / Painting ( SCM specific ST231DTG )

Superfice / Surface (m²)

Trattamento Superficiale / Surface Treatment ( SCM specific ST234DTG )

Trattamento Termico / Heat Treatment ( SCM specific ST234DTG )

Ricavare da / Based on

Materiale / Material ( SCM specific ST235DTG )

Denominazione Item Name: GRUPPO PNEUMATICO SUPERIORE ROUND X M.W.

Scala Scale

Codice Item ID: 29L0195199A Rev 01 Tav 1/1

CI RISERVIAMO A TERMINI DI LEGGE LA PROPRIETA' DI QUESTO DISEGNO CON DIVIETO DI RENDERLO COMUNQUE NOTO A TERZI SENZA LA NOSTRA PREVENTIVA AUTORIZZAZIONE
THIS DRAWING IS OUR PROPERTY, COPYRIGHTED MATERIAL DISCLOSURE TO THIRD PARTIES WITHOUT OUR AUTHORISATION IS EXPLICITLY FORBIDDEN.

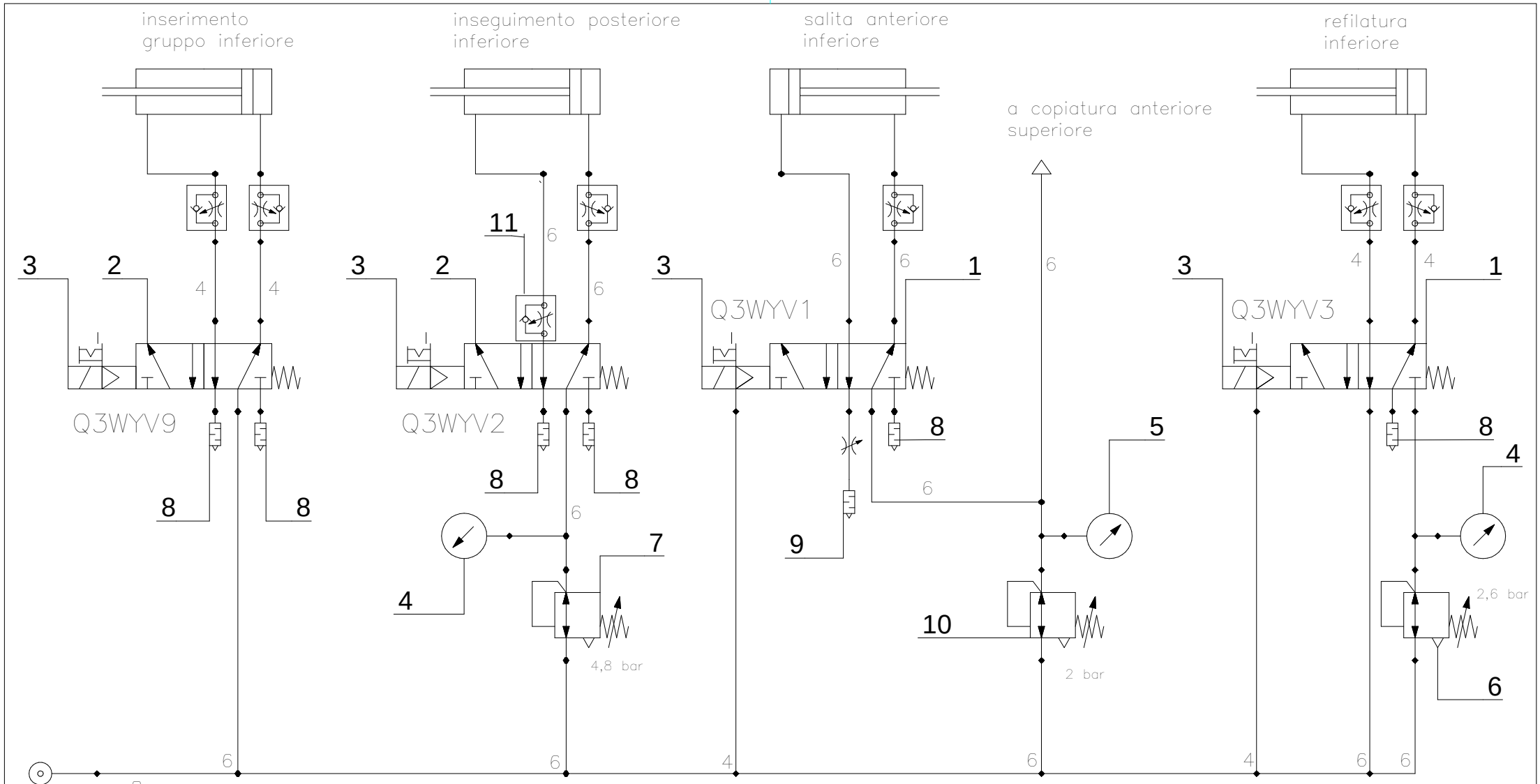


| Pos | Descrizione | |
|---|---|---|
| 11 | 0001508813B | 1 |
| 10 | MW 5512200 | |
| 9 | 0001508162L | |
| 8 | 00L0025418G | |
| 7 | 00L0197874C | |
| 6 | 0001508846B | |
| 5 | 00L0221905H | |
| 4 | 0001505076D | |
| 3 | 0001502976A | |
| 2 | 0001502959E | |
| 1 | 0001502964E | |

| Data / Date | Firma / Signature | Descrizione ultima modifica / Last change description | N° Modifica / Change ID |
|---|---|---|---|
| 05/03/2015 | pcampana | Aggiunto pallinatura codici componenti | 01 |

Caratteristiche tecniche non evidenziate secondo procedura SCM / Specifications not shown according to SCM procedure : P0 2/03 A
Saldature secondo specifica SCM / Welds according to SCM specific: ST232DTG
Fusioni secondo specifica SCM / Mergers second SCM specific: ST233DTG

Quote senza indicazione di tolleranza, grado di precisione UNI EN 22768/1
Shares without indication of tolerance, accuracy UNI EN 22768/2

| | Firma / Signature | Data / Date |
|---|---|---|
| Ultimo rilascio / Latest release | | |
| Controllato / Checker | | |
| Disegnato / Designed | pcampana | 30/10/2014 |

Rugosita' / Roughness': CF3

Smussi / chamfer

Peso grezzo / Raw weight (kg)

Massa / Mass (kg)

Verniciatura / Painting ( SCM specific ST231DTG )

Superfice / Surface (m²)

Trattamento Superficiale / Surface Treatment ( SCM specific ST234DTG )

Trattamento Termico / Heat Treatment ( SCM specific ST234DTG )

Ricavare da / Based on

Materiale / Material ( SCM specific ST235DTG )

Denominazione / Item Name: GRUPPO PNEUMATICO INFERIORE ROUND X MAN N

Scala / Scale

Codice / Item ID: 29L0195200C Rev 01 Tav 1/1

CI RISERVIAMO A TERMINI DI LEGGE LA PROPRIETA' DI QUESTO DISEGNO CON DIVIETO DI RENDERLO COMUNQUE NOTO A TERZI SENZA LA NOSTRA PREVENTIVA AUTORIZZAZIONE. INDUSTRIAL PROPERTY, COPYRIGHTED MATERIAL DISCLOSURE TO THIRD PARTIES WITHOUT OUR AUTHORISATION IS EXPLICITLY FORBIDDEN.

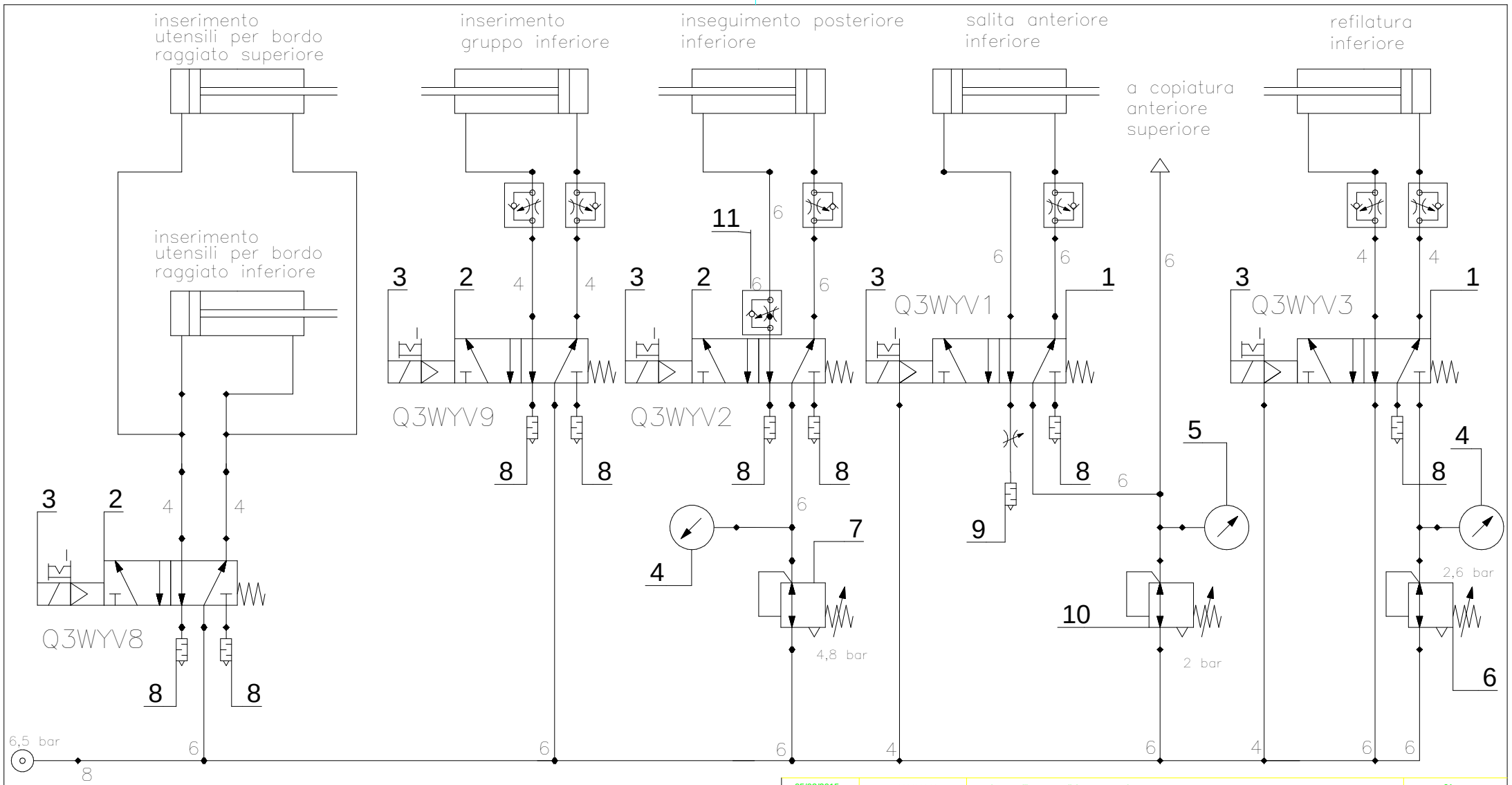


| Pos | Descrizione |
|---|---|
| 11 | 0001508813B |
| 10 | MW 5512200 |
| 9 | 0001508162L |
| 8 | 00L0025418G |
| 7 | 00L0197874C |
| 6 | 0001508846B |
| 5 | 00L0221905H |
| 4 | 0001505076D |
| 3 | 0001502976A |
| 2 | 0001502959E |
| 1 | 0001502964E |

(1)

| Data / Date | Firma / Signature | Descrizione ultima modifica / Last change description | N° Modifica / Change ID |
|---|---|---|---|
| 05/03/2015 | pcampana | Aggiunto pallinatura codici componemti | 01 |

Caratteristiche tecniche non evidenziate secondo procedura SCM / Specifications not shown according to SCM procedure : P0 2/03 A
Saldature secondo specifica SCM / Welds according to SCM specific: ST232DTG
Fusioni secondo specifica SCM / Mergers second SCM specific: ST233DTG

Quote senza indicazione di tolleranza, grado di precisione / Shares without indication of tolerance, accuracy: UNI EN 22768/1, UNI EN 22768/2

Ultimo rilascio / Latest release — Firma / Signature — Data / Date

Controllato / Checker

Disegnato / Designed: pcampana 30/10/2014

Rugosita' / Roughness': CF3

Smussi / chamfer

Peso grezzo / Raw weight (kg)

Massa / Mass (kg)

Verniciatura / Painting ( SCM specific ST231DTG )

Superfice / Surface (m²)

Trattamento Superficiale / Surface Treatment ( SCM specific ST234DTG )

Trattamento Termico / Heat Treatment ( SCM specific ST234DTG )

Ricavare da / Based on

Materiale / Material ( SCM specific ST235DTG )

Denominazione / Item Name: GRUPPO PNEUMATICO INFERIORE ROUND X PNE M.V

Scala / Scale

Codice / Item ID: 29L0195201E — Rev 01 — Tav. 1/1

CI RISERVIAMO A TERMINI DI LEGGE LA PROPRIETA' DI QUESTO DISEGNO CON DIVIETO DI RENDERLO COMUNQUE NOTO A TERZI SENZA LA NOSTRA PREVENTIVA AUTORIZZAZIONE. THIS DRAWING IS OUR PROPERTY, COPYRIGHTED MATERIAL DISCLOSURE TO THIRD PARTIES WITHOUT OUR AUTHORISATION IS EXPLICITLY FORBIDDEN.

# RAS-HP

GRUPPO RASCHIABORDO
EDGE SCRAPING UNIT
GROUPE RACLEUR DE CHANTS
KANTENABSCHABER
GRUPO RASCA CANTO

CATALOGO DELLE PARTI DI RICAMBIO
SPARE PARTS CATALOGUE
CATALOGUE DE PIECES DETACHEES
ERSATZTEILKATALOG
CATALOGO REPUESTOS

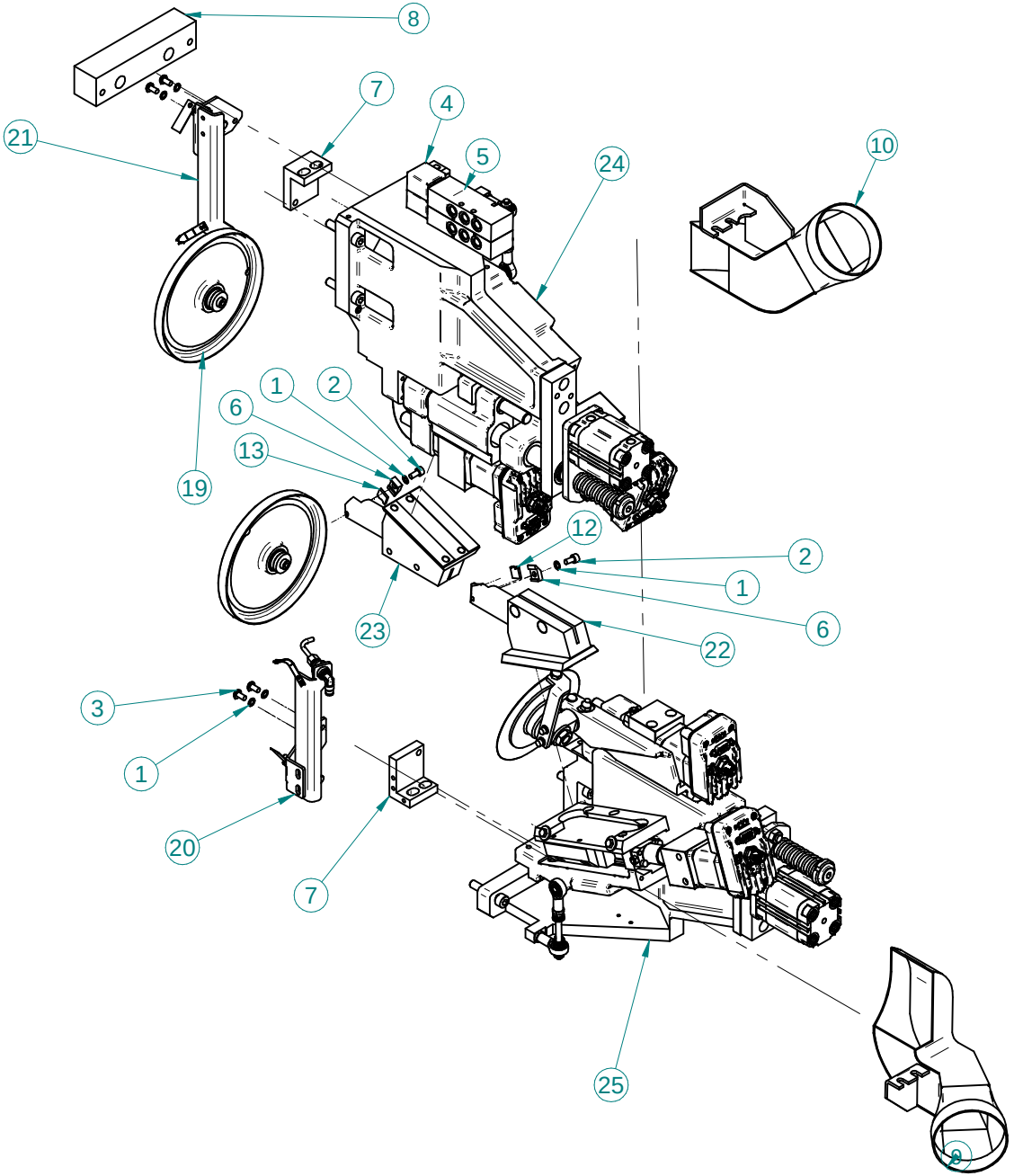


| Pos. | Codice | Descrizione | Q.tà |
|---|---|---|---|
| 1 | 0000305118L | ROSETTA DENT SCHNORR DI5.3 DE9 SP0.6 BRUN | 6 |
| 2 | 0000309121L | VITE M5 X 10 8.8 UNI 5931 TCEI TF BRUN | 2 |
| 3 | 0000310799A | VITE M5 X 10 8.8 ISO 7380 T BOMB.ES.I. ZINC | 4 |
| 4 | 0001301137G | BOBINA TIPO=22_DIAM_8 24_V_CC. FASTON G73 CAMOZZ | 2 |
| 5 | 0001344259H | E.VALV. 5/2 G1/8 S/BOB 358-015 CL | 2 |
| 6 | 0337424604A | STAFFA X PLACCHETTA | 2 |
| 7 | 03L0219537A | SQUADRA LA=30MM H=50MM SUPPORTO COPIATORE | 2 |
| 8 | 03L0332766D | PIASTRA 35 146 SP32 FISSAGGIO GR. REF./RASCH. HP | 1 |
| 9 | 05L0229634C | CAPPA REFILATORE INFERIORE SX | 1 |
| 10 | 05L0229635E | CAPPA REFILATORE SUPERIORE SX | 1 |
| 11* | 07L0253892D | RASCHIETTO L12,7 H12,7 SP.2 HW R1/2 SX | 1 |
| 12 | 07L0266784A | RASCHIETTO L=12.7MM H=12.7MM SP=2MM R1/1,5 SX HW | 1 |
| 13 | 07L0266785C | RASCHIETTO L=12.7MM H=12.7MM SP=2MM R1/1,5 DX HW | 2 |
| 14* | 07L0266787G | RASCHIETTO L=12.7MM H=12.7MM SP=2MM R1,5/2 DX HW | 1 |
| 15* | 07L0266788L | RASCHIETTO L=12.7MM H=12.7MM SP=2MM R2/3 SX HW | 1 |
| 16* | 07L0266789B | RASCHIETTO L=12.7MM H=12.7MM SP=2MM R2/3 DX HW | 1 |
| 17* | 07L0279256F | RASCHIETTO L=12.7MM H=12.7MM SP=2MM R1/3 SX HW | 1 |
| 18* | 07L0279257H | RASCHIETTO L=12.7MM H=12.7MM SP=2MM R1/3 DX HW | 1 |
| 19 | 29L0217470A | ASS. TASTATORE A DISCO DE=147MM | 2 |
| 20 | 29L0225085D | ROMPITRUCIOLO INF. RASCHIABORDO OSCILLANTE MAN. | 1 |
| 21 | 29L0225086F | ROMPITRUCIOLO SUP. RASCHIABORDO OSCILLANTE | 1 |
| 22 | 29L0245366E | PORTARASCHIETTO INFERIORE RASCHIABORDO OSCILLANTE | 1 |
| 23 | 29L0245367G | PORTARASCHIETTO SUPERIORE RASCHIABORDO OSCILLANTE | 1 |
| 24 | 29L0245788A | GRUPPO COMUNE HP SUPERIORE STD CN | 1 |
| 25 | 29L0328685B | GRUPPO COMUNE REF/RAS HP INFERIORE CN | 1 |

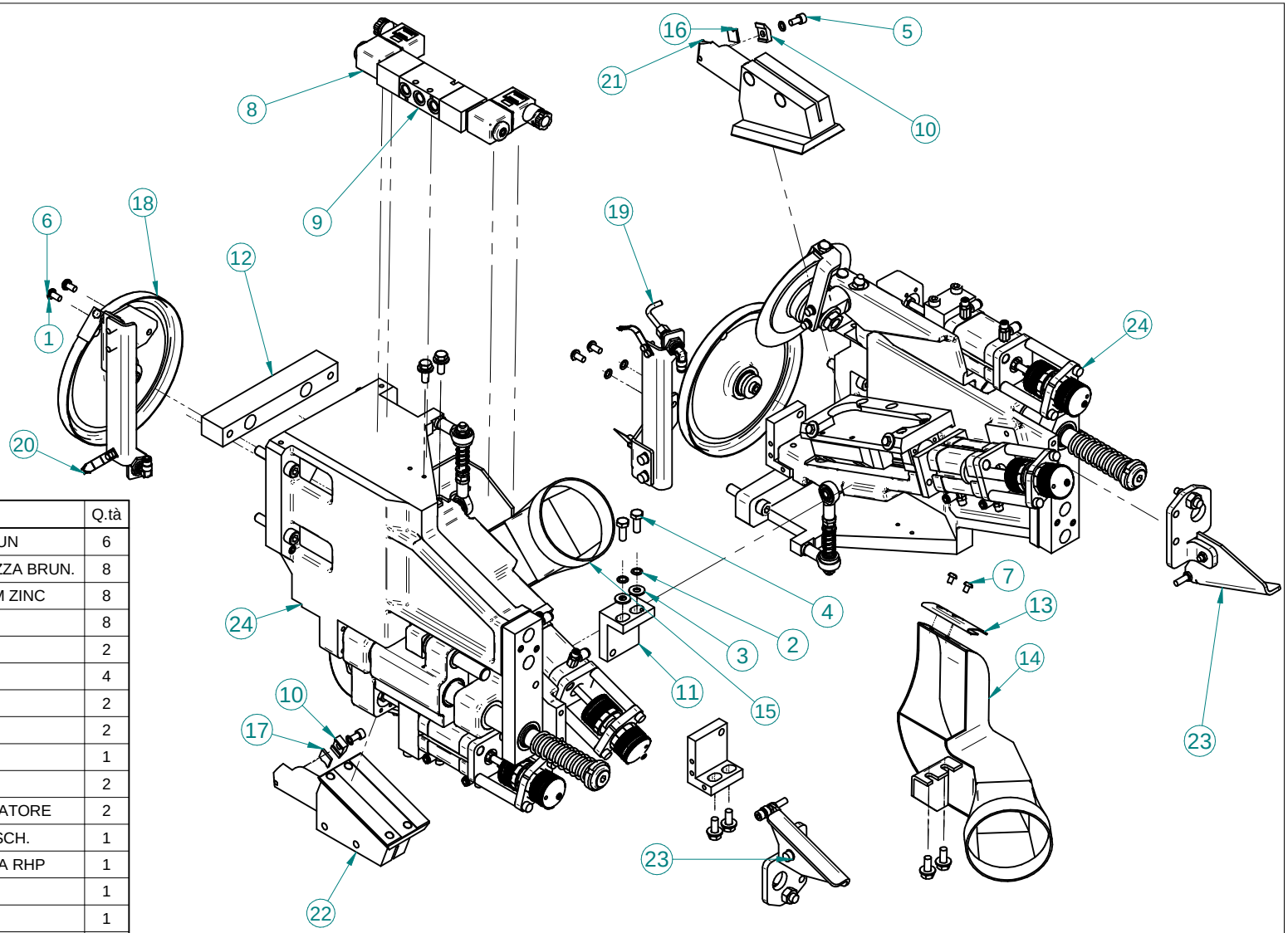


| Pos. | Codice | Descrizione | Q.tà |
|---|---|---|---|
| 1 | 0000305118L | ROSETTA DENT SCHNORR DI5.3 DE9 SP0.6 BRUN | 6 |
| 2 | 0000305177D | ROSETTA 6,4X10X0,7 H1,2 SICUREZ.ZIGR.A TAZZA BRUN. | 8 |
| 3 | 0000305977B | ROSETTA PIANA DI=6.5MM DE=14MM SP=1.5MM ZINC | 8 |
| 4 | 0000308271F | VITE M6 X 16 8.8 UNI 5739 T ES.TF ZINC | 8 |
| 5 | 0000309121L | VITE M5 X 10 8.8 UNI 5931 TCEI TF BRUN | 2 |
| 6 | 0000310799A | VITE TBEI TF ISO7380 M5 10MM 10.9 ZINC | 4 |
| 7 | 0000312032E | VITE M4 X 6 ISO 7380 T BOMB.ES.I. INOX | 2 |
| 8 | 0001301168C | BOBINA X E.VALV. V24 CC FASTON G77 CL | 2 |
| 9 | 0001344180L | E.VALV. 5/2 G1/8 S/BOB 358011 CL | 1 |
| 10 | 0337424604A | STAFFA X PLACCHETTA | 2 |
| 11 | 03L0219537A | SQUADRA LA=30MM H=50MM SUPPORTO COPIATORE | 2 |
| 12 | 03L0222448F | PIASTRA 30 146 SP20 FISSAGGIO GR. REF./RASCH. | 1 |
| 13 | 03L0379374H | LAMIERA SAGOMATA COMPLETAMENTO CAPPA RHP | 1 |
| 14 | 05L0229634C | CAPPA REFILATORE INFERIORE SX | 1 |
| 15 | 05L0229635E | CAPPA REFILATORE SUPERIORE SX | 1 |
| 16 | 07L0253892D | RASCHIETTO L12,7 H12,7 SP.2 HW R1/2 SX | 1 |
| 17 | 07L0253893F | RASCHIETTO L12,7 H12,7 SP.2 HW R1/2 DX | 1 |
| 18 | 29L0217470A | ASS. TASTATORE A DISCO DE=147MM | 2 |
| 19 | 29L0225085D | ROMPITRUCIOLO INF. RASCHIABORDO OSCILLANTE MAN. | 1 |
| 20 | 29L0225086F | ROMPITRUCIOLO SUP. RASCHIABORDO OSCILLANTE | 1 |
| 21 | 29L0245366E | PORTARASCHIETTO INFERIORE RASCHIABORDO OSCILLANTE | 1 |
| 22 | 29L0245367G | PORTARASCHIETTO SUPERIORE RASCHIABORDO OSCILLANTE | 1 |
| 23 | 29L0246569G | ASS. ESCLUSIONE MANUALE | 2 |
| 24 | 29L0253666B | ASSIEME RASCHIABORDO OSCILLANTE INF/SUP PNE | 2 |

scm group

**GRUPPO RASCHIABORDO OSCILLANTE PNEUMATICO**

**29L0247616H** | **01**

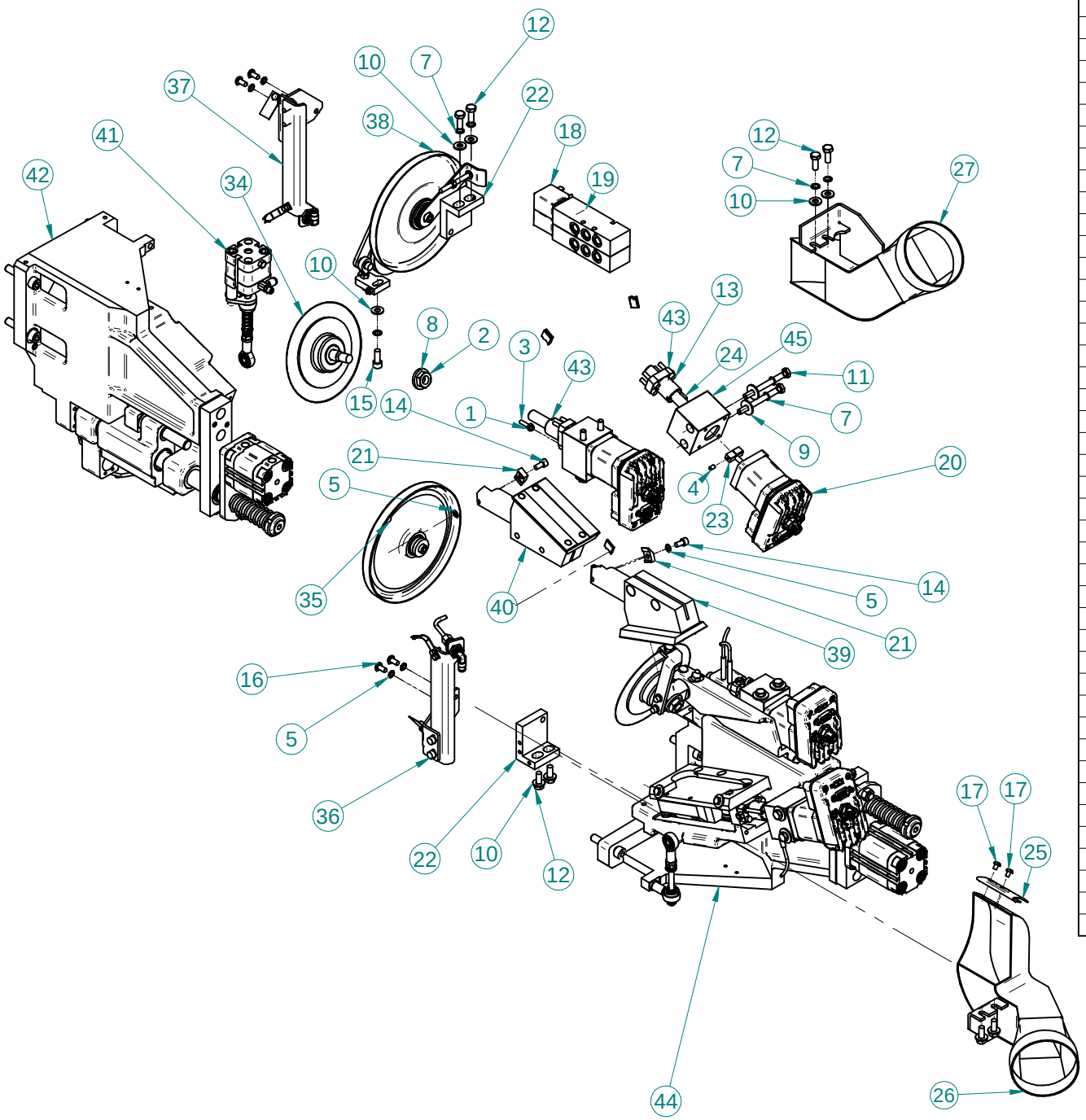


| Pos. | Codice | Descrizione | Q.tà |
|---|---|---|---|
| 1 | 0000301069A | DADO M4 6S UNI 5588 ES.NORM. ZINC | 2 |
| 2 | 0000301917A | DADO ES.BASSO UNI 5589 M10 6S ZINC | 1 |
| 3 | 0000304064C | VITE M4 X 20 12.9 UNI 5923 STEI E.PIA. BRUN. | 1 |
| 4 | 0000304065E | VITE M4 X 6 12.9 UNI 5923 STEI E.PIA. BRUN. | 2 |
| 5 | 0000305118L | ROSETTA DENT SCHNORR DI5.3 DE9 SP0.6 BRUN | 6 |
| 6* | 0000305122G | ROSETTA 5,5 X 20.0 X 2 BRUN | 1 |
| 7 | 0000305177D | ROSETTA 6,4X10X0,7 H1,2 SICUREZ.ZIGR.A TAZZA BRUN. | 13 |
| 8 | 0000305340L | ROSETTA 10 | 1 |
| 9 | 0000305556H | ROSETTA 6,5 X 18,0 X 1,5 ZINC | 4 |
| 10 | 0000305977B | ROSETTA PIANA DI=6.5MM DE=14MM SP=1.5MM ZINC | 9 |
| 11 | 0000308247F | VITE M6 X 65 8.8 UNI 5737 T ES. BRUN. | 4 |
| 12 | 0000308271F | VITE M6 X 16 8.8 UNI 5739 T ES.TF ZINC | 8 |
| 13 | 0000309073G | VITE M4 X 20 12.9 UNI 5931 TCEI TF BRUN | 6 |
| 14 | 0000309121L | VITE M5 X 10 8.8 UNI 5931 TCEI TF BRUN | 2 |
| 15 | 0000309292B | VITE TCEI TF UNI 5931 M6 16MM 8.8 ACC. ZINC | 1 |
| 16 | 0000310799A | VITE TBEI TF ISO7380 M5 10MM 10.9 ZINC | 4 |
| 17 | 0000312032E | VITE M4 X 6 ISO 7380 T BOMB.ES.I. INOX | 2 |
| 18 | 0001301137G | BOBINA TIPO=22_DIAM_8 24_V_CC. FASTON G73 CAMOZZ | 2 |
| 19 | 0001344259H | E.VALV. 5/2 G1/8 S/BOB 358-015 CL | 2 |
| 20 | 00L0182760C | MOTORE PP LCA423-SCM-01 SCHNEI | 2 |
| 21 | 0337424604A | STAFFA X PLACCHETTA | 2 |
| 22 | 03L0219537A | SQUADRA LA=30MM H=50MM SUPPORTO COPIATORE | 2 |
| 23 | 03L0247913C | FLANGIA QUADRA GIUNTO STEPPER SEMPLIFICATA | 2 |
| 24 | 03L0347005G | BARRA FIL. DIN976 M4 L=55MM 8.8 BRUN | 1 |
| 25 | 03L0379374H | LAMIERA SAGOMATA COMPLETAMENTO CAPPA RHP | 1 |
| 26 | 05L0229634C | CAPPA REFILATORE INFERIORE SX | 1 |
| 27 | 05L0229635E | CAPPA REFILATORE SUPERIORE SX | 1 |
| 28* | 07L0253892D | RASCHIETTO L12,7 H12,7 SP.2 HW R1/2 SX | 1 |
| 29* | 07L0253893F | RASCHIETTO L12,7 H12,7 SP.2 HW R1/2 DX | 1 |
| 30* | 07L0266784A | RASCHIETTO L=12.7MM H=12.7MM SP=2MM R1/1,5 SX HW | 1 |
| 31* | 07L0266785C | RASCHIETTO L=12.7MM H=12.7MM SP=2MM R1/1,5 DX HW | 1 |
| 32* | 07L0279256F | RASCHIETTO L=12.7MM H=12.7MM SP=2MM R1/3 SX HW | 1 |
| 33* | 07L0279257H | RASCHIETTO L=12.7MM H=12.7MM SP=2MM R1/3 DX HW | 1 |
| 34 | 29L0217456B | ASS.DISCO COPIA LATERALE DE=117 15° | 1 |
| 35 | 29L0217470A | ASS. TASTATORE A DISCO DE=147MM | 1 |
| 36 | 29L0225085D | ROMPITRUCIOLO INF. RASCHIABORDO OSCILLANTE MAN. | 1 |
| 37 | 29L0225086F | ROMPITRUCIOLO SUP. RASCHIABORDO OSCILLANTE | 1 |
| 38 | 29L0229177D | ASS. TASTATORE DISCO 147MM PRONESTING | 1 |
| 39 | 29L0245366E | PORTARASCHIETTO INFERIORE RASCHIABORDO OSCILLANTE | 1 |
| 40 | 29L0245367G | PORTARASCHIETTO SUPERIORE RASCHIABORDO OSCILLANTE | 1 |
| 41 | 29L0269347D | GR. BRANDEGGIO+ESC. REFIL./RASCH. OSCILL. NESTING | 1 |
| 42 | 29L0269643B | GRUPPO BASE HP CN VERSIONE NESTING | 1 |
| 43 | 29L0293902B | GR.CHIOCCIOLA GIOCO ZERO 12X2 H31 '16 | 2 |
| 44 | 29L0328685B | GRUPPO COMUNE REF/RAS HP INFER. CN (TAV. RICAMBI) | 1 |
| 45 | 29L0329816B | GR. SUPPORTO VITE ASSE SCHNEIDER TPN 12X2 L=85 | 2 |

scm group

**GRUPPO RASCHIABORDO HP NESTING CN (TAV. RICAMBI)**

**29L0248296L** **03**

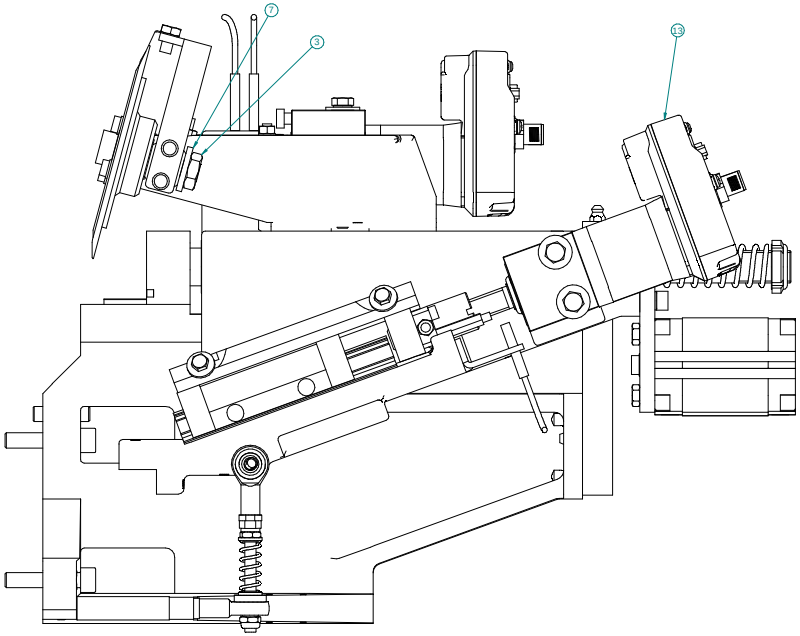


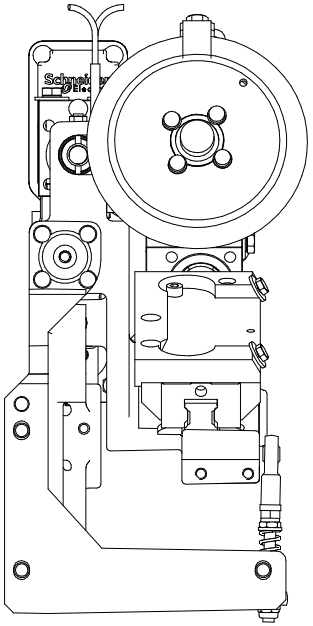

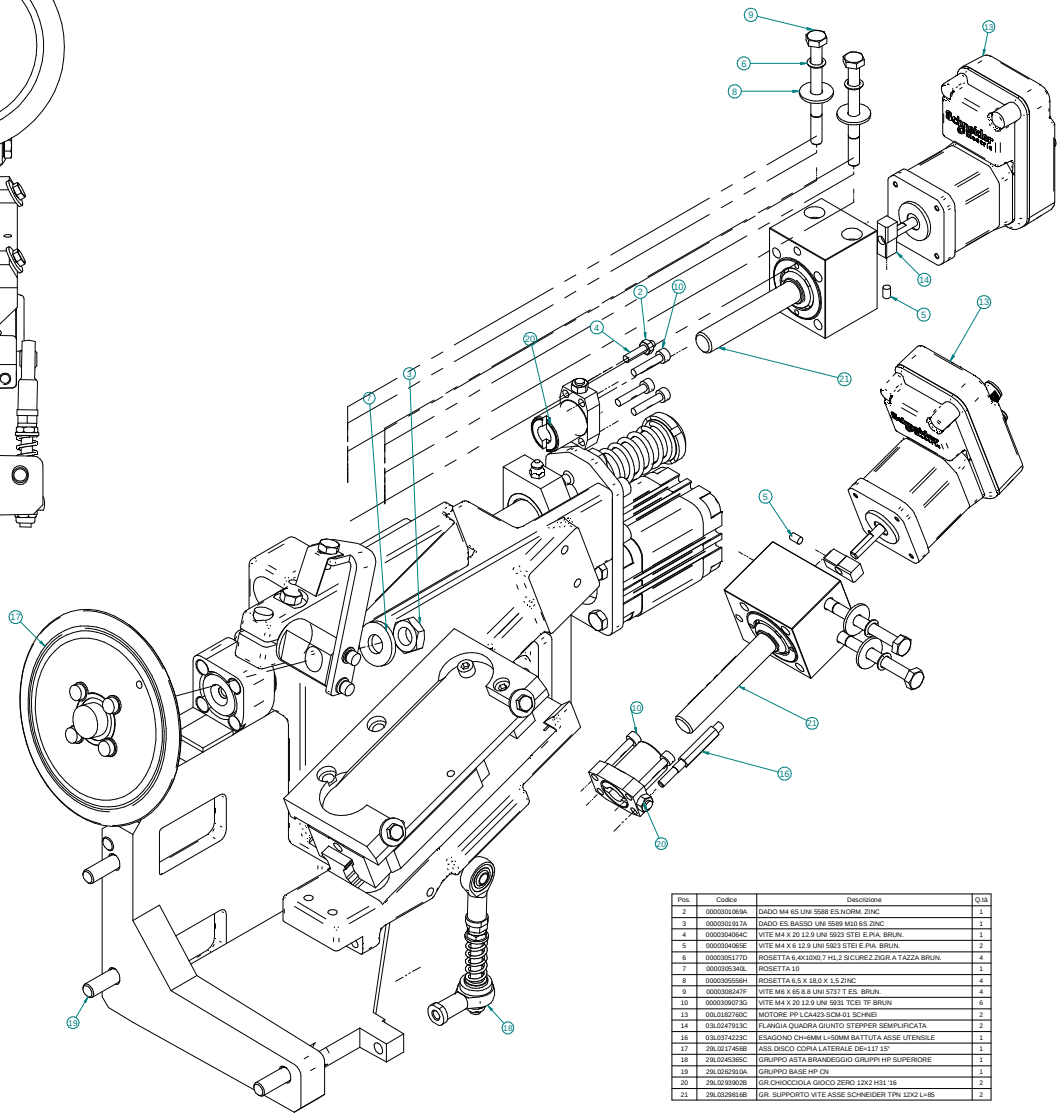


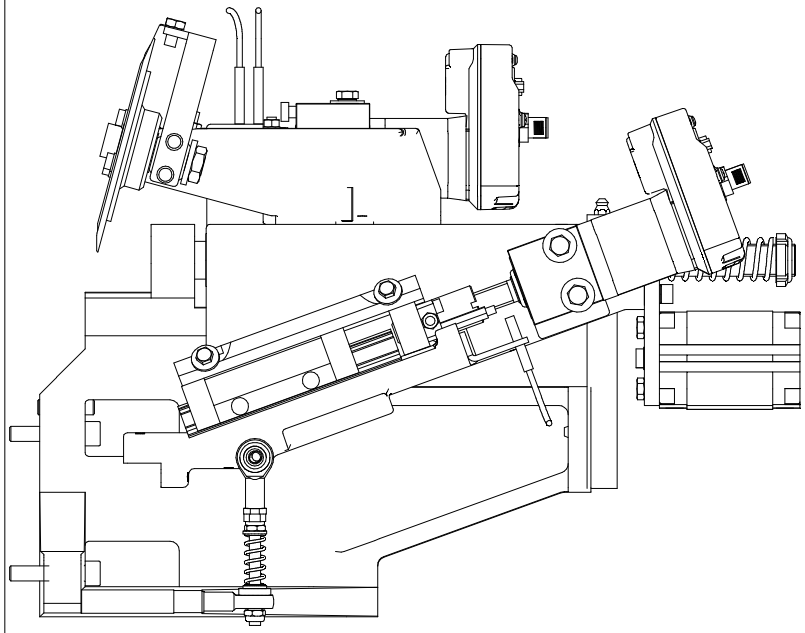

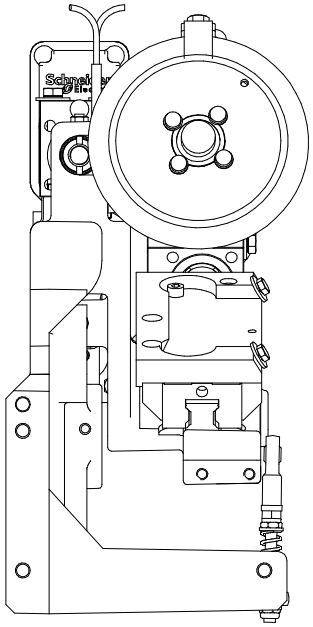

| Pos. | Codice | Descrizione | Q.tà |
|---|---|---|---|
| 2 | 0000301069A | DADO M4 6S UNI 5588 ES.NORM. ZINC | 1 |
| 3 | 0000301917A | DADO ES.BASSO UNI 5589 M10 6S ZINC | 1 |
| 4 | 0000304064C | VITE M4 X 20 12.9 UNI 5923 STEI E.PIA. BRUN. | 1 |
| 5 | 0000304063E | VITE M4 X 6 12.9 UNI 5923 STEI E.PIA. BRUN. | 2 |
| 6 | 0000305177D | ROSETTA 6,4X10X0,7 H1,2 SICUREZ.ZIGR.A TAZZA BRUN. | 4 |
| 7 | 0000305340L | ROSETTA 10 | 1 |
| 8 | 0000305556H | ROSETTA 6.5 X 18,0 X 1.5 ZINC | 4 |
| 9 | 0000308247F | VITE M6 X 65 8.8 UNI 5737 T ES. BRUN. | 4 |
| 10 | 0000309073G | VITE M4 X 20 12.9 UNI 5931 TCEI TF BRUN | 6 |
| 13 | 00L0182760C | MOTORE PP LCA423-SCM-01 SCHNEI | 2 |
| 14 | 03L0247913C | FLANGIA QUADRA GIUNTO STEPPER SEMPLIFICATA | 2 |
| 16 | 03L0374223C | ESAGONO CH=6MM L=50MM BATTUTA ASSE UTENSILE | 1 |
| 17 | 29L0217456B | ASS.DISCO COPIA LATERALE DE=117 15° | 1 |
| 18 | 29L0245365C | GRUPPO ASTA BRANDEGGIO GRUPPI HP SUPERIORE | 1 |
| 19 | 29L0242910A | GRUPPO BASE HP CN | 1 |
| 20 | 29L0293902B | GR.CHIOCCIOLA GIOCO ZERO 12X2 H31 '16 | 2 |
| 21 | 29L0329816B | GR. SUPPORTO VITE ASSE SCHNEIDER TPN 12X2 L=85 | 2 |

| | | | |
|---|---|---|---|
| 04 | 17/03/2017 | Mattarello | sostituito barra filettata con perno esagono 03L0374223C | CN12454 |
| 03 | | | | |

| Rev. | Data / Date | Firma / Signature | Descrizione ultima modifica / Last change description | N° Modifica / Change ID |
|---|---|---|---|---|

Questo disegno è stato realizzato secondo le norme UNI 8000 e UNI 8000/1 e non può essere riprodotto o comunicato a terzi senza autorizzazione della SCM GROUP S.p.A.
Questo disegno è stato realizzato secondo le norme UNI 8000 e UNI 8000/1 e non può essere riprodotto o comunicato a terzi senza autorizzazione della SCM GROUP S.p.A.

Verniciatura / Painting ( SCM specific ST23107G ): VER000

Superficie / Surface [m²]:

Quote senza tolleranze ed indicazioni grezze di processo: UNI EN 22768-1 / UNI EN 22768-2

**SCM Specifica ST2310DTG**

Trattamento Superficiale / Surface Treatment ( SCM specific ST2245070 ):

| | Firma / Signature | Data / Date |
|---|---|---|
| Ufficio disegno / Office drawing | | |
| Controllo / Checker | | |
| Disegnato / Designed | F.Brucioli* | 12/03/2015 |

Rugosità / Roughness: CF3

Peso grezzo/flow weight / kgf: 266,584

Massa / Mass / kgf: 266,584

Trattamento Termico / Heat Treatment ( SCM specific ST2245070 ):

Sguaro da o Stato di fornitura / Based on or State of supply:

Ingrassaggio / Lubrication ( SCM specific ST2245070 ):

Vedi Tabella

Descrizione / Item Name: GRUPPO COMUNE HP SUPERIORE STD CN (DISTINTA)

scm group

Scala / Scale: 1:1 | Codice / Code: 29L0245788A | Rev.: 04 | Status: | Foglio / Sheet: 1/2

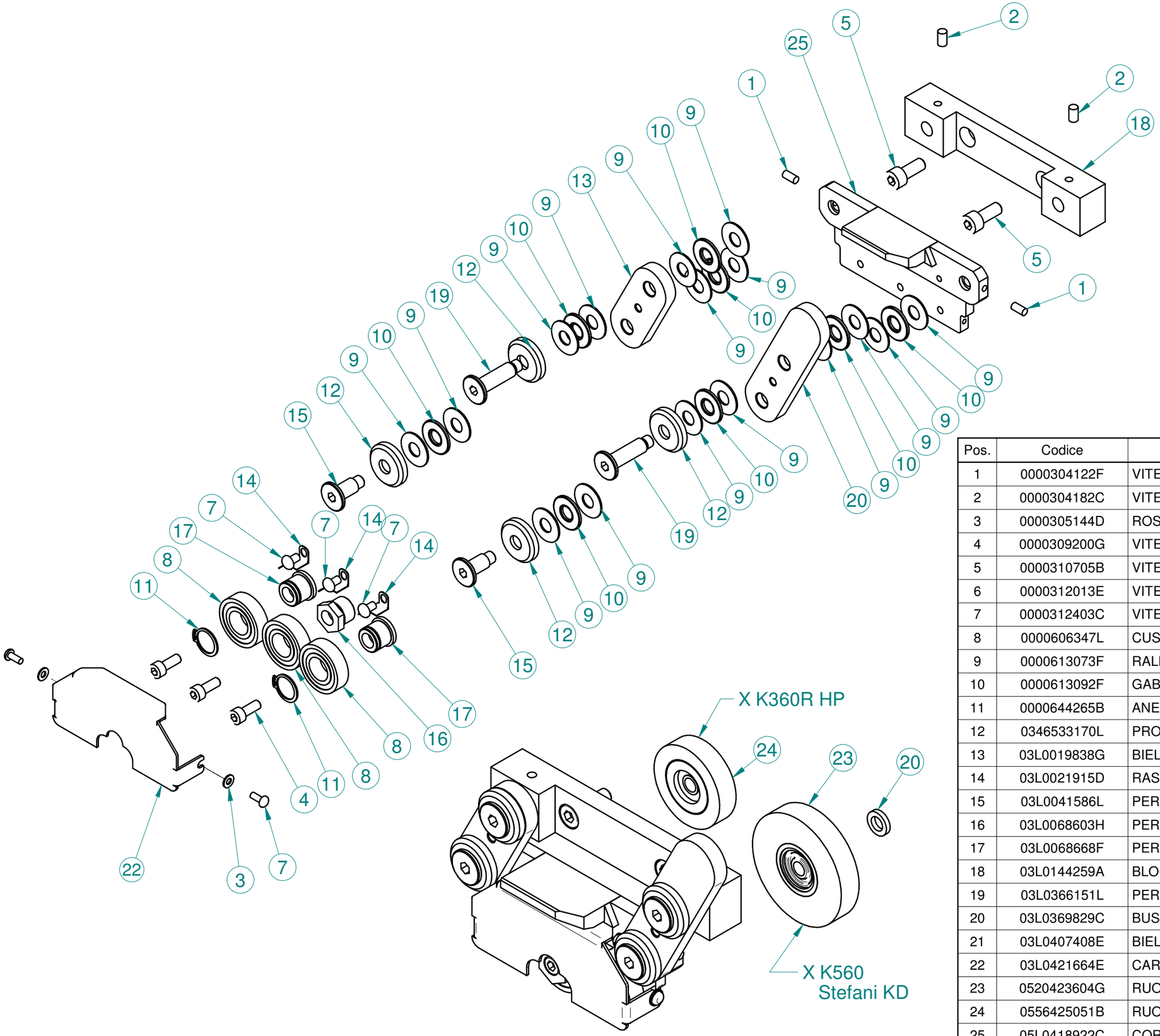


| Pos. | Codice | Descrizione | Q.tà |
|---|---|---|---|
| 1 | 0000304122F | VITE M5 X 10 12.9 UNI 5923 STEI E.PIA. BRUN. | 2 |
| 2 | 0000304182C | VITE STEI E.PIA ISO4026 M6 10MM 12.9 BRUN | 2 |
| 3 | 0000305144D | ROSETTA 4,3 X 9,0 X 0,8 BRUN | 2 |
| 4 | 0000309200G | VITE M6 X 16 8.8 UNI 5931 TCEI TF BRUN | 3 |
| 5 | 0000310705B | VITE M8 X 20 8.8 UNI 5931 TCEI TF ZINC | 2 |
| 6 | 0000312013E | VITE M4 X 10 8.8 ISO 7380 T BOMB.ES.I. ZINC | 2 |
| 7 | 0000312403C | VITE TBEI TF ISO7380 M5 8MM 10.9 BRUN | 3 |
| 8 | 0000606347L | CUSC.RAD.RIG.1C SFERE 17X35X10 6003 2RS 2'S | 3 |
| 9 | 0000613073F | RALLA AS 10X24X1 1024 INA | 16 |
| 10 | 0000613092F | GABBIA ASSIALE A RULLINI AXK .1024 INA | 8 |
| 11 | 0000644265B | ANELLO 17,0 UNI 7435 EL.DI SICUR ALB. | 2 |
| 12 | 0346533170L | PROTEZIONE PER CUSCINETTO ASSIALE 10.24 | 4 |
| 13 | 03L0019838G | BIELLA PER PARALLELOGRAMMA NESTING | 1 |
| 14 | 03L0021915D | RASCHIETTO CUSCINETTO | 3 |
| 15 | 03L0041586L | PERNO L=26.5MM D=10MM PER NESTING | 2 |
| 16 | 03L0068603H | PERNO D=17MM L=16.5MM ECCENTRICO PER NESTING | 1 |
| 17 | 03L0068668F | PERNO D=20MM L=16MM PER RC-V | 2 |
| 18 | 03L0144259A | BLOCCHETTO SUPPORTO NESTING RK_V SU K560 | 1 |
| 19 | 03L0366151L | PERNO D=10MM L=41MM PER NESTING RK/V SU K560 | 2 |
| 20 | 03L0369829C | BUSSOLA DE14 DI8.3 2.7 PER RUOTINI PRESSORE | 4 |
| 21 | 03L0407408E | BIELLA PER PARALLELOGRAMMA NESTING '17 | 1 |
| 22 | 03L0421664E | CARTER PROTEZIONE NESTING R/RAS-HP | 1 |
| 23 | 0520423604G | RUOTA PER PRESSORE + CUSCINETTO D65L13 LISCIA NBR | 4 |
| 24 | 0556425051B | RUOTA PER PRESSORE + CUSCINETTO D48L12 LISCIA NBR | 4 |
| 25 | 05L0418922C | CORPO SUPPORTO CUSCINETTI NESTING | 1 |

scm group

**ASSIEME DI GUIDA PER NESTING GR. R/RAS-HP**

**29L0417025L** | **02**

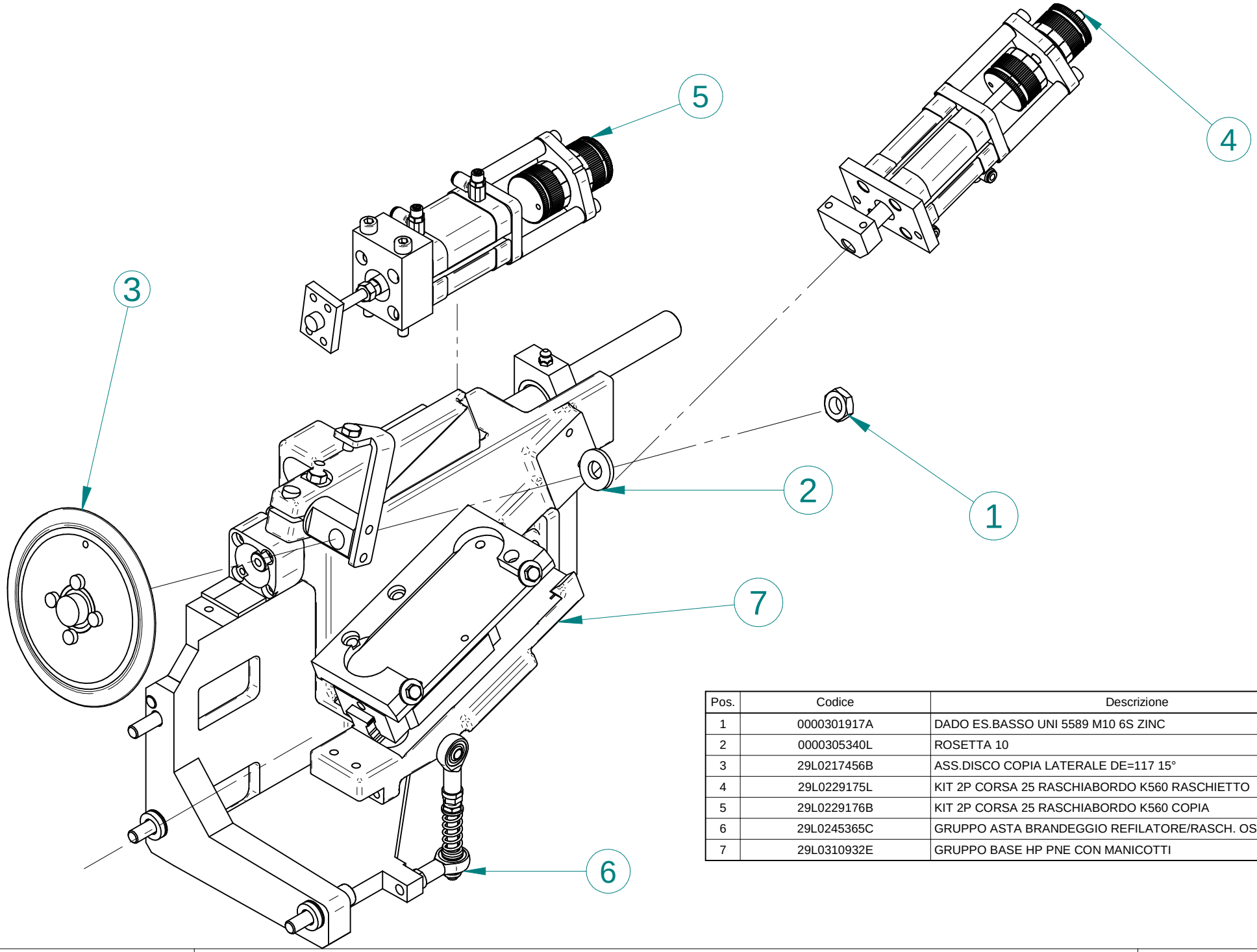


| Pos. | Codice | Descrizione | Q.tà |
|---|---|---|---|
| 1 | 0000301917A | DADO ES.BASSO UNI 5589 M10 6S ZINC | 1 |
| 2 | 0000305340L | ROSETTA 10 | 1 |
| 3 | 29L0217456B | ASS.DISCO COPIA LATERALE DE=117 15° | 1 |
| 4 | 29L0229175L | KIT 2P CORSA 25 RASCHIABORDO K560 RASCHIETTO | 1 |
| 5 | 29L0229176B | KIT 2P CORSA 25 RASCHIABORDO K560 COPIA | 1 |
| 6 | 29L0245365C | GRUPPO ASTA BRANDEGGIO REFILATORE/RASCH. OSCILL. | 1 |
| 7 | 29L0310932E | GRUPPO BASE HP PNE CON MANICOTTI | 1 |

scm group | **ASSIEME RASCHIABORDO OSCILLANTE INF/SUP PNE** | **29L0253666B** | **03**

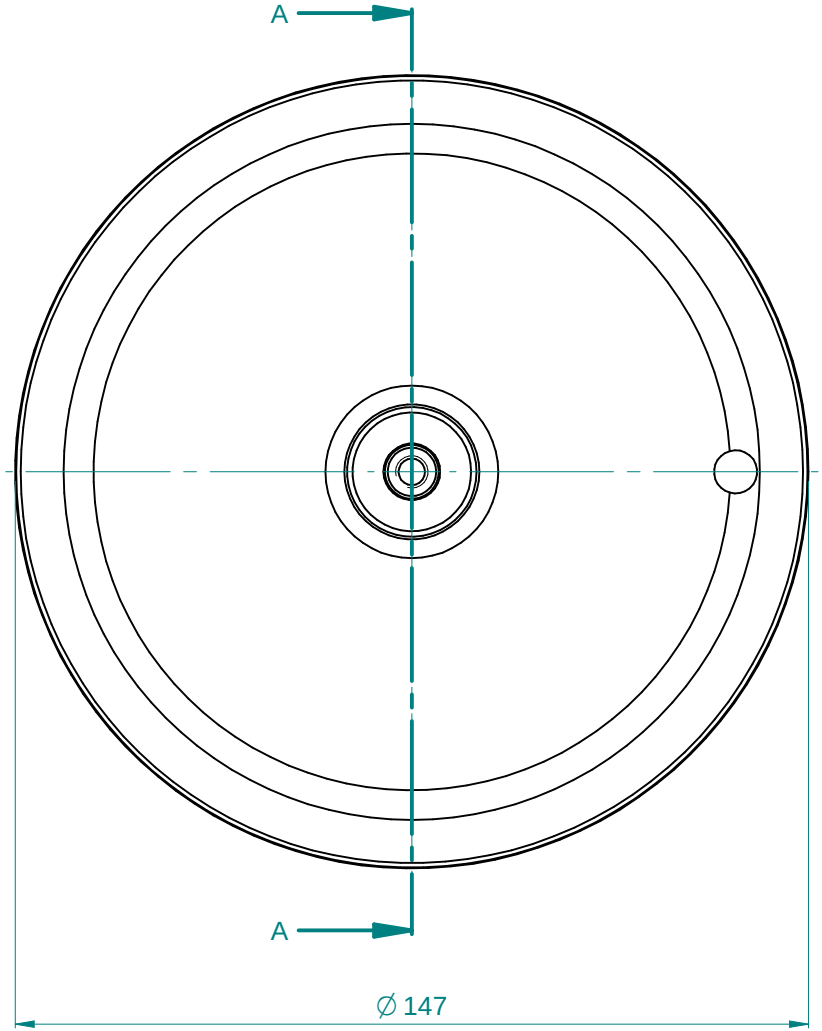


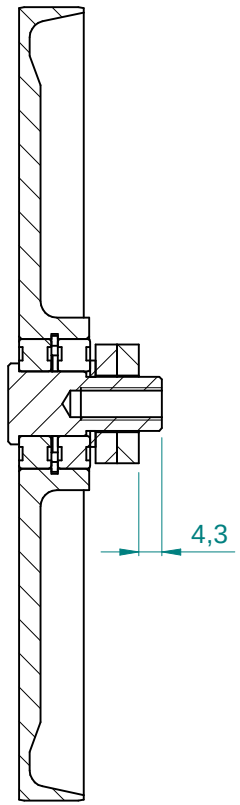


SEZIONE A-A

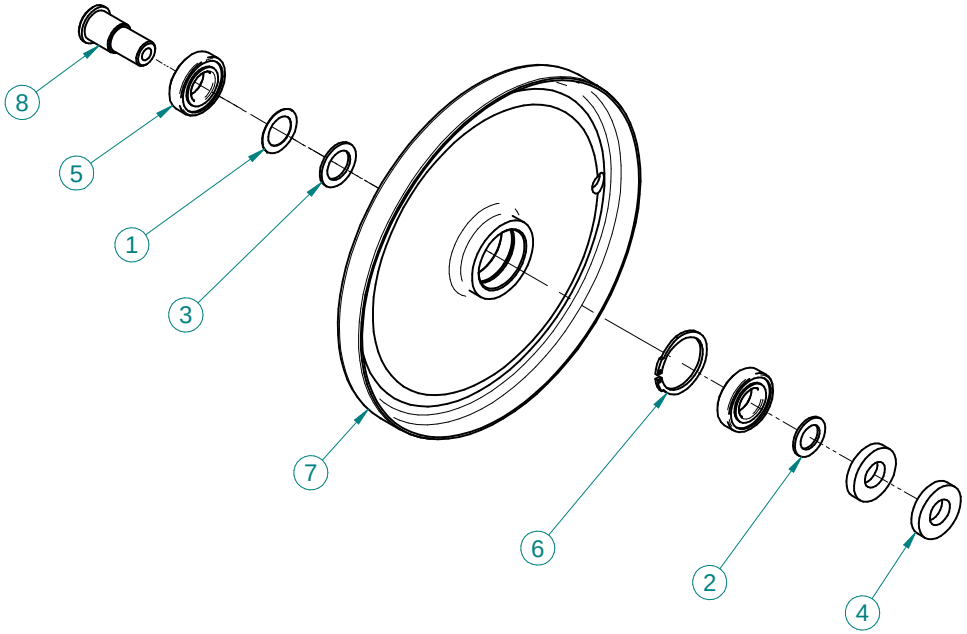


| Pos. | Codice | Descrizione | Q.tà |
|---|---|---|---|
| 1 | 0000305082B | ROSETTA 12X18 X 0 | 1 |
| 2 | 0000305214C | ROSETTA 10X16 X 1 DIN 988 SPESS.PS | 1 |
| 3 | 0000305825L | ROSETTA 12X18 X 1 DIN 988 SPESS.PS | 1 |
| 4 | 0000306045E | ROSETTA 10 | 2 |
| 5 | 0000606437A | CUSC.RAD.RIG.1C SFERE 12X24X6 61901 2RS | 2 |
| 6 | 0000644118A | ANELLO 24 | 1 |
| 7 | 03L0216446D | DISCO DE=147MM L=12 VERTICALE R/RAS HP | 1 |
| 8 | 03L0219536H | PERNO L=28.5MM D=15MM PER COPIATORE | 1 |

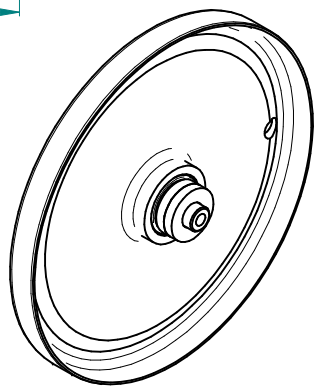

| Rev | Data / Date | Firma / Signature | Descrizione ultima modifica / Last change description | N° Modifica / Change ID |
|---|---|---|---|---|
| 04 | 14/01/2016 | Maccà I. | Modificato cod. 03L0216446D rev.2 | CN05271 |

Caratteristiche tecniche non evidenziate secondo istruzione operativa SCM GROUP : IO 23/1DTG
Specifications not shown according to SCM GROUP operation instruction : IO 23/1DTG
Strutture saldate secondo specifica SCM / Welded according to SCM specific : ST232DTG
Fusioni secondo specifica SCM / Mergers second SCM specific : ST233DTG

Quote senza indicazione di tolleranza, grado di precisione
Shares without indication of tolerance, accuracy **SCM Specifica ST2310DTG**

Verniciatura / Painting ( SCM specific ST231DTG ): **VER000**

Superfice / Surface (m²)

Trattamento Superficiale / Surface Treatment ( SCM specific ST234DTG )

Trattamento Termico / Heat Treatment ( SCM specific ST234DTG )

| | Firma / Signature | Data / Date |
|---|---|---|
| Ultimo rilascio Latest release | | |
| Controllato Checker | | |
| Disegnato Designed | F.Bruciati | 03/09/2015 |

Rugosita' / Roughness'

CF3 0 0

Smussi / chamfer

Peso grezzo/Raw weight (kg)

Massa / Mass (kg) **123,134**

Ricavare da o Stato di fornitura / Based on or State of supply

Materiale / Material ( SCM specific ST235DTG ): **Vedi Tabella**

scm group

Template version : 14

Denominazione / Item Name
**ASS. TASTATORE A DISCO DE=147MM**

| Scala / Scale | Codice / Item ID | Rev | Status | Tav. N. di N. |
|---|---|---|---|---|
| 1:1 | 29L0217470A | 04 | | 1/2 |

CI RISERVIAMO A TERMINI DI LEGGE LA PROPRIETA' DI QUESTO DISEGNO CON DIVIETO DI RENDERLO COMUNQUE NOTO A TERZI SENZA LA NOSTRA PREVENTIVA APPROVAZIONE. / THIS DRAWING IS SCM-PROPERTY, COPYRIGHTED MATERIAL DISCLOSURE TO THIRD PARTIES WITHOUT OUR AUTHORISATION IS EXPLICITLY FORBIDDEN.

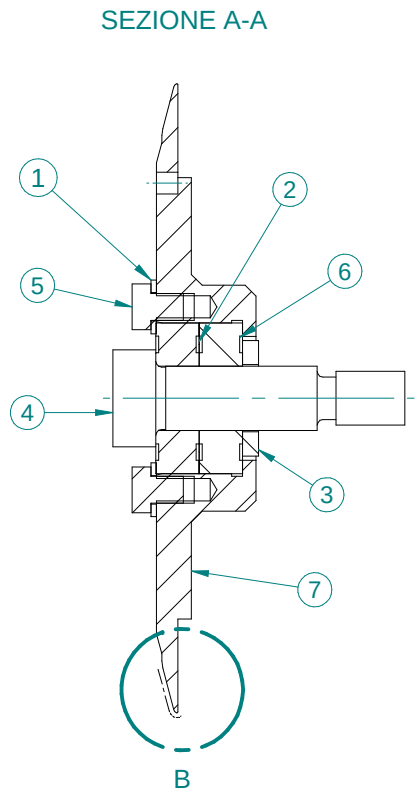


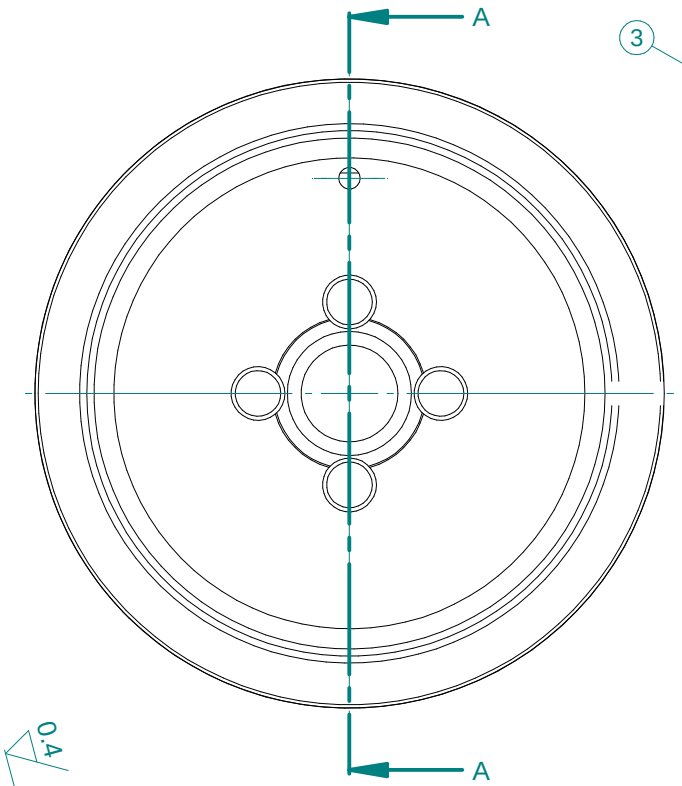


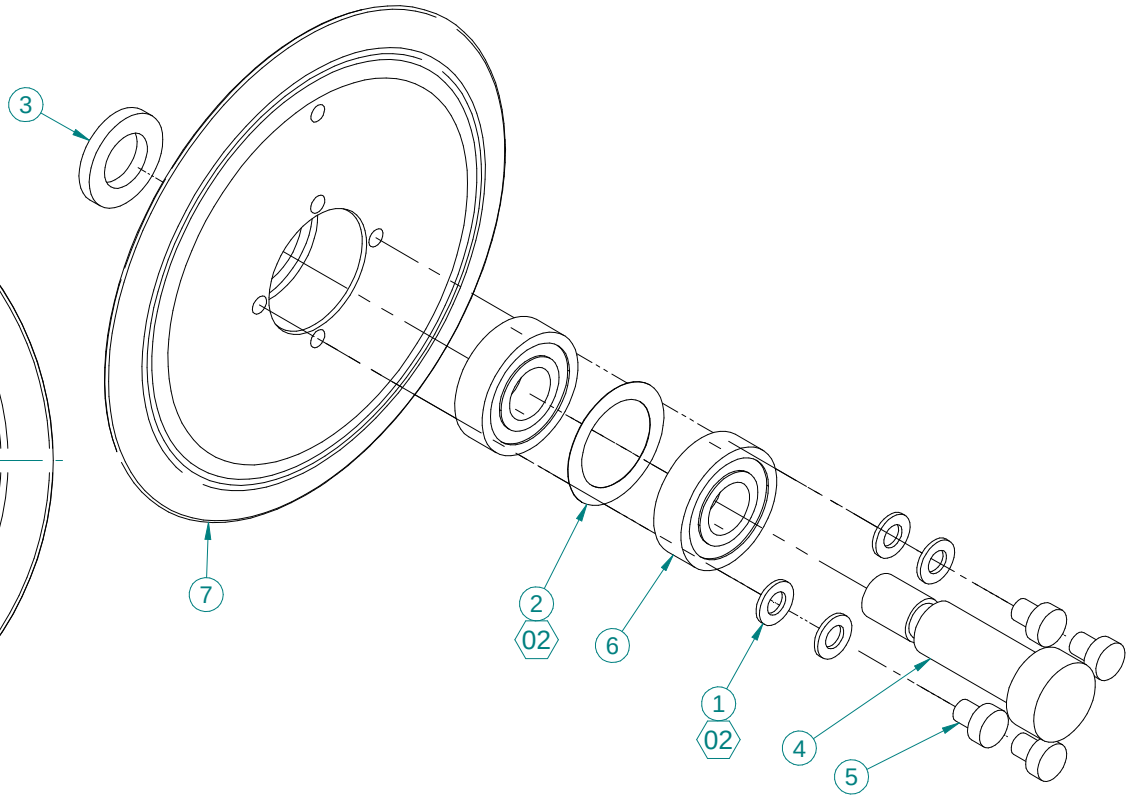


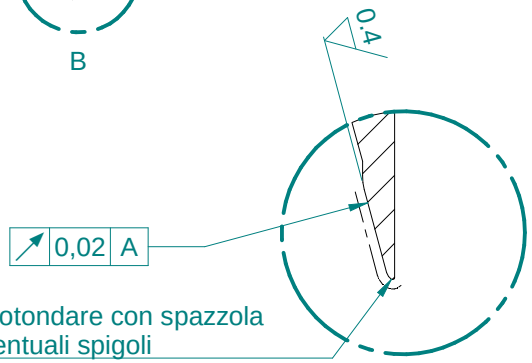


| Ciclo e Sequenza di Lavorazione |
|---|
| 1-Eseguire rettifica Ra 0,8<br>2-Eseguire lucidatura a specchio Ra 0,4 |

Nota
Eseguire la rettifica della superficie inclinata "Z" dopo aver assemblato il gruppo in modo da garantire la tolleranza di oscillazione richiesta.
Dopo la rettifica, eseguire lucidatura a specchio con spazzola e arrotondare eventuali spigoli vivi alle estremità.

| Pos. | Codice | Descrizione | Q.tà |
|---|---|---|---|
| 1 | 0000305132H | ROSETTA 5,3 X 10,0 X 1 BRUN | 4 |
| 2 | 0000305470E | ROSETTA 20X28 X 0,1 DIN 988 SPESS.PS | 1 |
| 3 | 0000306052L | ROSETTA 12,5X21,5X3 UNI 6592 ZINC | 1 |
| 4 | 0000309088L | VITE TCEI GAMBO RETT M10 D=12 L=30 UNBRAKO BRUN | 1 |
| 5 | 0000309722E | VITE M5 X 6 8.8 UNI 9327 TC RIBAS.ES.I. BRUN | 4 |
| 6 | 0000606033C | CUSC.RAD.RIG.1C SFERE 12X28X8 6001 2RS | 2 |
| 7 | 03L0216493C | DISCO DE=117MM 15°COPIA FRONTALE K560 | 1 |

| Rev | Data / Date | Firma / Signature | Descrizione ultima modifica / Last change description | N° Modifica / Change ID |
|---|---|---|---|---|
| 02 | 08/01/2016 | Maccaà I. | Aggiunto n°4 rosette , sost. 0000305453L con 00003 05470E | CN05165 |
| 01 | 21/05/2015 | F.bruciati | sostituito cusc obbliquo con coppia radiale, mod. lavorazioni copia | N150060 |

Caratteristiche tecniche non evidenziate secondo istruzione operativa SCM GROUP : IO 23/1DTG
Specifications not shown according to SCM GROUP operation instruction : IO 23/1DTG
Strutture saldate secondo specifica SCM / Welded according to SCM specific : ST232DTG
Fusioni secondo specifica SCM / Mergers second SCM specific : ST233DTG

Quote senza indicazione di tolleranza, grado di precisione
Shares without indication of tolerance, accuracy
**SCM Specifica ST2310DTG**

Verniciatura / Painting ( SCM specific ST231DTG ): **VER000**
Superfice / Surface (m²)
Trattamento Superficiale / Surface Treatment ( SCM specific ST234DTG )
Trattamento Termico / Heat Treatment ( SCM specific ST234DTG )

| | Firma / Signature | Data / Date |
|---|---|---|
| Ultimo rilascio Latest release | | |
| Controllato Checker | | |
| Disegnato Designed | F.Beggio | 26/08/2013 |

Rugosita' / Roughness' 0,4

CF3 0 0
Smussi / chamfer

Peso grezzo/Raw weight (kg)
Massa / Mass (kg) **0,547**

Ricavare da o Stato di fornitura / Based on or State of supply: **Vedi Tabella**
Materiale / Material ( SCM specific ST235DTG ): **Vedi Tabella**

scm group
Template version : 14

Denominazione / Item Name
**ASS.DISCO COPIA LATERALE DE=117 15°**

| Scala / Scale | Codice / Item ID | Rev | Status | Tav. N. di N. |
|---|---|---|---|---|
| 1:1 | 29L0217456B | 02 | | 1/2 |

CI RISERVIAMO A TERMINI DI LEGGE LA PROPRIETA' DI QUESTO DISEGNO CON DIVIETO DI RENDERLO COMUNQUE NOTO A TERZI SENZA LA NOSTRA PREVENTIVA APPROVAZIONE. / THIS DRAWING IS SCM-PROPERTY, COPYRIGHTED MATERIAL DISCLOSURE TO THIRD PARTIES WITHOUT OUR AUTHORISATION IS EXPLICITLY FORBIDDEN.

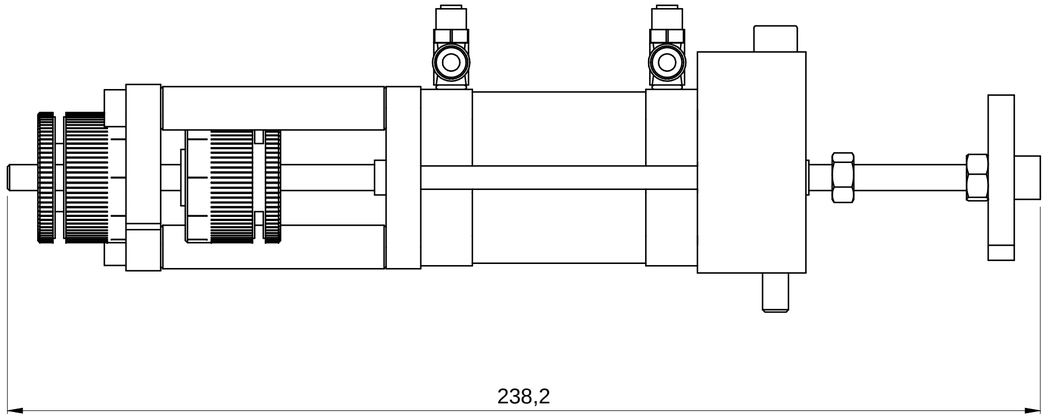


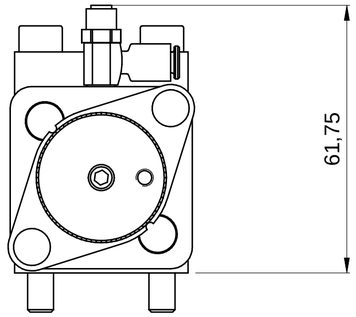


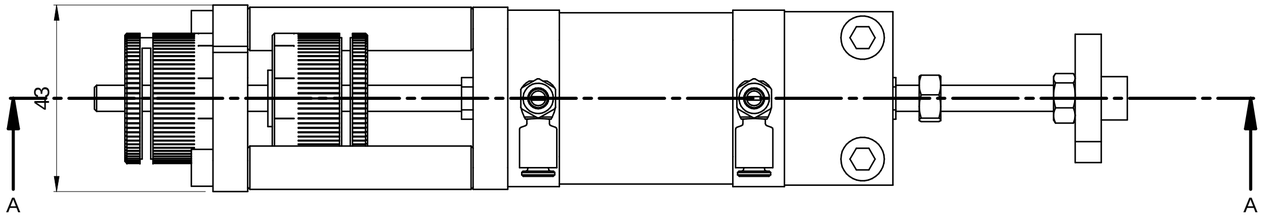


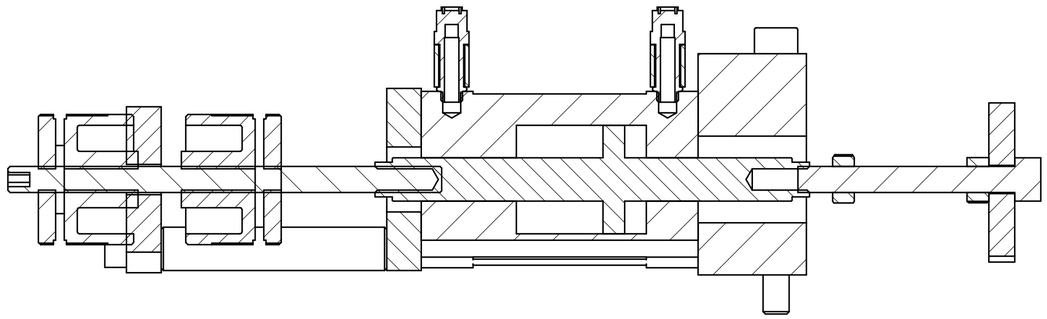

SEZIONE A-A

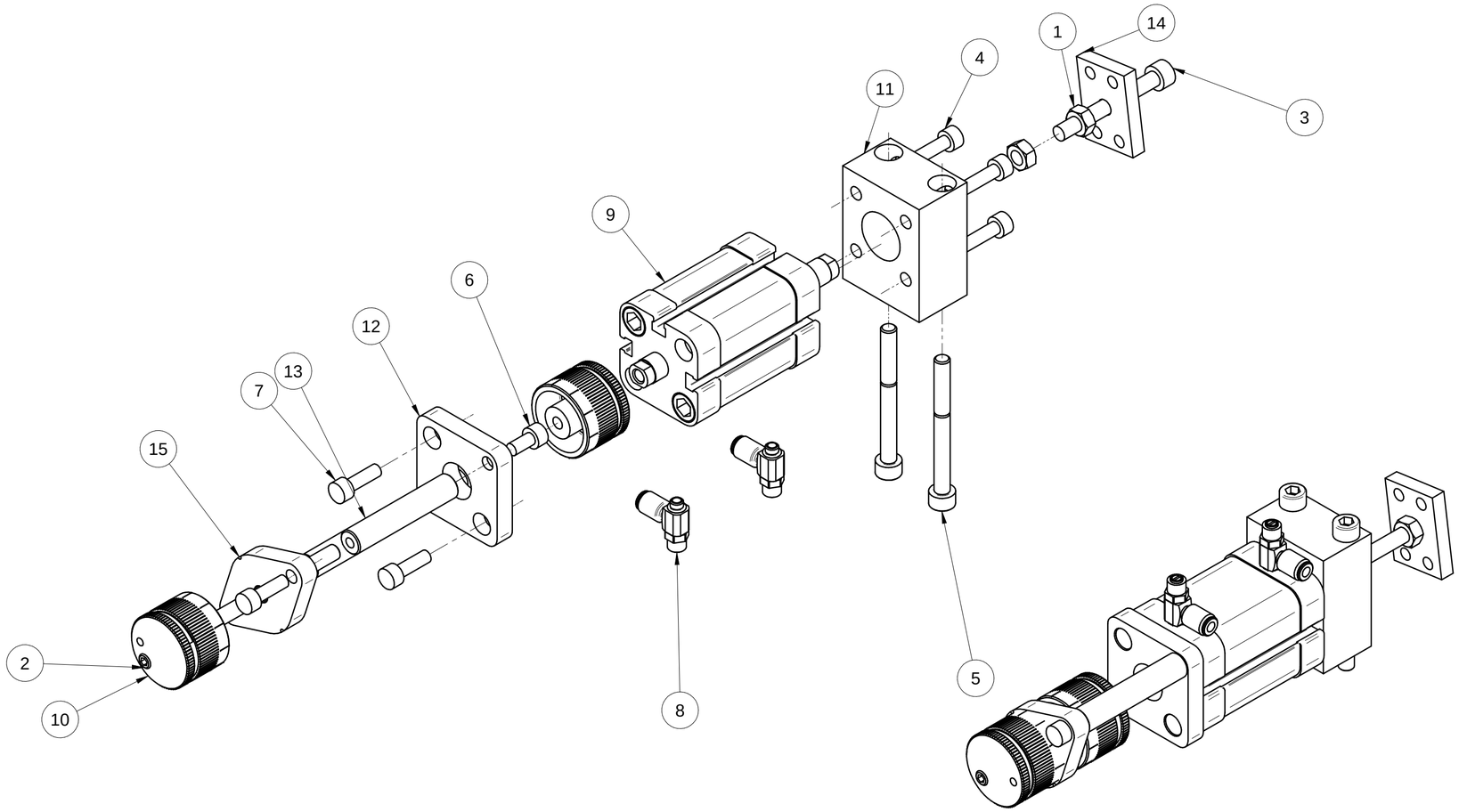


| Pos. | Codice | Descrizione | Q.tà |
|---|---|---|---|
| 1 | 0000301071D | DADO ES.NORM UNI 5588 M6 6S ZINC | 2 |
| 2 | 0000302043F | VITE STEI E.PIA ISO4026 M6 100MM 12.9 BRUN | 1 |
| 3 | 0000309207C | VITE M6 X 50 8.8 UNI 5931 TCEI TF BRUN | 1 |
| 4 | 0000309289F | VITE M5 X 20 8.8 UNI 5931 TCEI TF ZINC | 4 |
| 5 | 0000309622C | VITE M6 X 60 8.8 UNI 5931 TCEI ZINC | 2 |
| 6 | 0000310670F | VITE M5 X 10 8.8 UNI 5931 TCEI TF ZINC | 2 |
| 7 | 0000310681L | VITE M5 X 16 8.8 UNI 5931 TCEI TF ZINC | 4 |
| 8 | 00L0182869E | VALV.REG.PORT. M5 E4 PSCU 602-M5-4 CAMOZZ | 2 |
| 9 | 00L0326012L | CIL.PNE. ISO21287 32F3A025A025S CAMOZZ | 1 |
| 10 | 0377390117B | NONIO 10 DIVISIONI D30 L25 FRIZIONATO | 2 |
| 11 | 03L0183623A | BLOCCHETTO SUPPORTO CILINDRO | 1 |
| 12 | 03L0183624C | FLANGIA CILINDRO | 1 |
| 13 | 03L0183625E | PERNO L=52MM D=10MM SUPPORTO POSIZION. 2 POS. | 2 |
| 14 | 03L0227520D | PIASTRA 25MM 35MM SP=6MM SUPP.VITE CILINDRO | 1 |
| 15 | 03L0250914L | PIASTRA SP=8MM SUPP. ASTE-FERMO POSIZ. 2 POS.K560 | 1 |

| Rev | Data / Date | Firma / Signature | Descrizione ultima modifica / Last change description | N° Modifica / Change ID |
|---|---|---|---|---|
| 02 | 09/06/2016 | N.Gianesini | Sostituito cil. pne. 00L0202002H con 00L0326012L | CN07735 |
| 01 | 27/05/2015 | F.Bruciati | sost./elim. componenti per rid.costi | - |

Caratteristiche tecniche non evidenziate secondo istruzione operativa SCM GROUP : IO 23/1DTG
Specifications not shown according to SCM GROUP operation instruction : IO 23/1DTG
Strutture saldate secondo specifica SCM / Welded according to SCM specific : ST232DTG
Fusioni secondo specifica SCM / Mergers second SCM specific : ST233DTG

Quote senza indicazione di tolleranza, grado di precisione / Shares without indication of tolerance, accuracy: **SCM Specifica ST2310DTG**

Verniciatura / Painting ( SCM specific ST231DTG ): **VER000**

Superfice / Surface (m²)

Trattamento Superficiale / Surface Treatment ( SCM specific ST234DTG )

Trattamento Termico / Heat Treatment ( SCM specific ST234DTG )

| | Firma / Signature | Data / Date | Rugosita' / Roughness' |
|---|---|---|---|
| Ultimo rilascio / Latest release | | | |
| Controllato / Checker | | | CF3 0 0 |
| Disegnato / Designed | F.Bruciati* | 12/03/2015 | Smussi / chamfer |

Peso grezzo/Raw weight (kg)

Massa / Mass (kg): **0,852**

Ricavare da o Stato di fornitura / Based on or State of supply

Materiale / Material ( SCM specific ST235DTG ): **Vedi Tabella**

Denominazione / Item Name: **KIT 2P CORSA 25 RASCHIABORDO K560 COPIA**

Scala / Scale: **1:1**

Codice / Item ID: **29L0229176B**

Rev: **02**

Status

Tav. N. di N.: **1/1**

Template version : 15

CI RISERVIAMO A TERMINI DI LEGGE LA PROPRIETA' DI QUESTO DISEGNO CON DIVIETO DI RENDERLO COMUNQUE NOTO A TERZI SENZA LA NOSTRA PREVENTIVA APPROVAZIONE. / THIS DRAWING IS SCM PROPERTY, COPYRIGHTED MATERIAL DISCLOSURE TO THIRD PARTIES WITHOUT OUR AUTHORISATION IS EXPLICITLY FORBIDDEN.

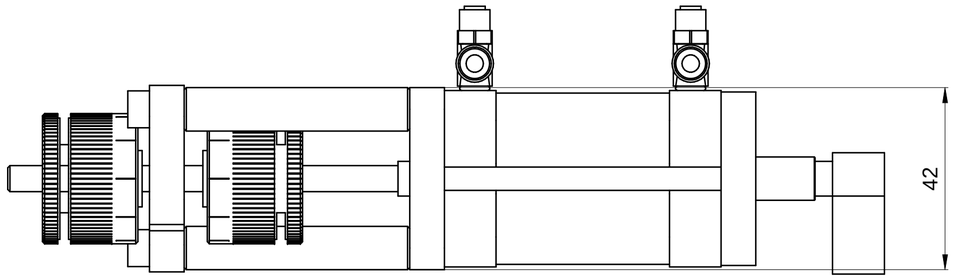


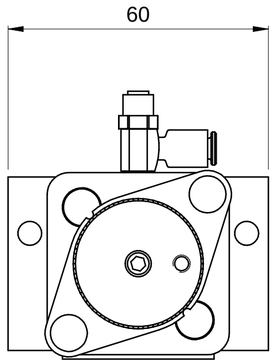


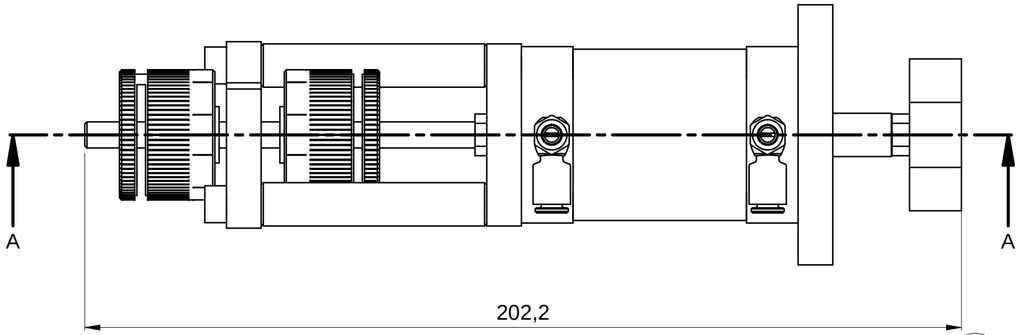


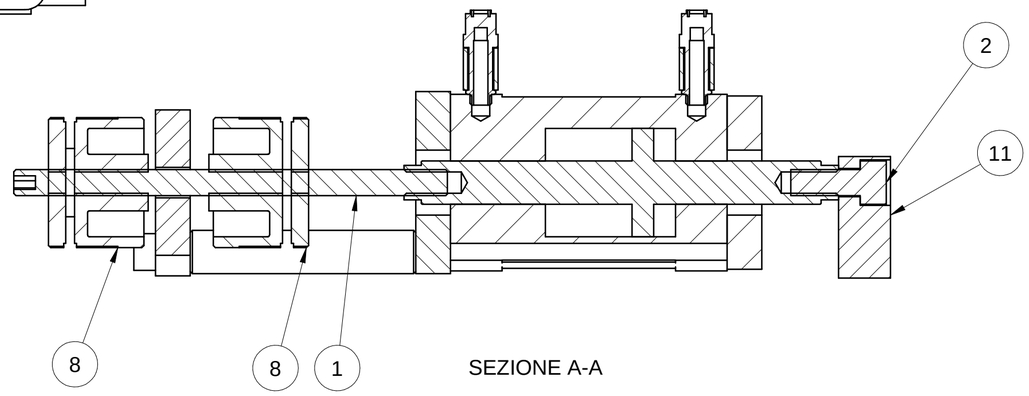


SEZIONE A-A

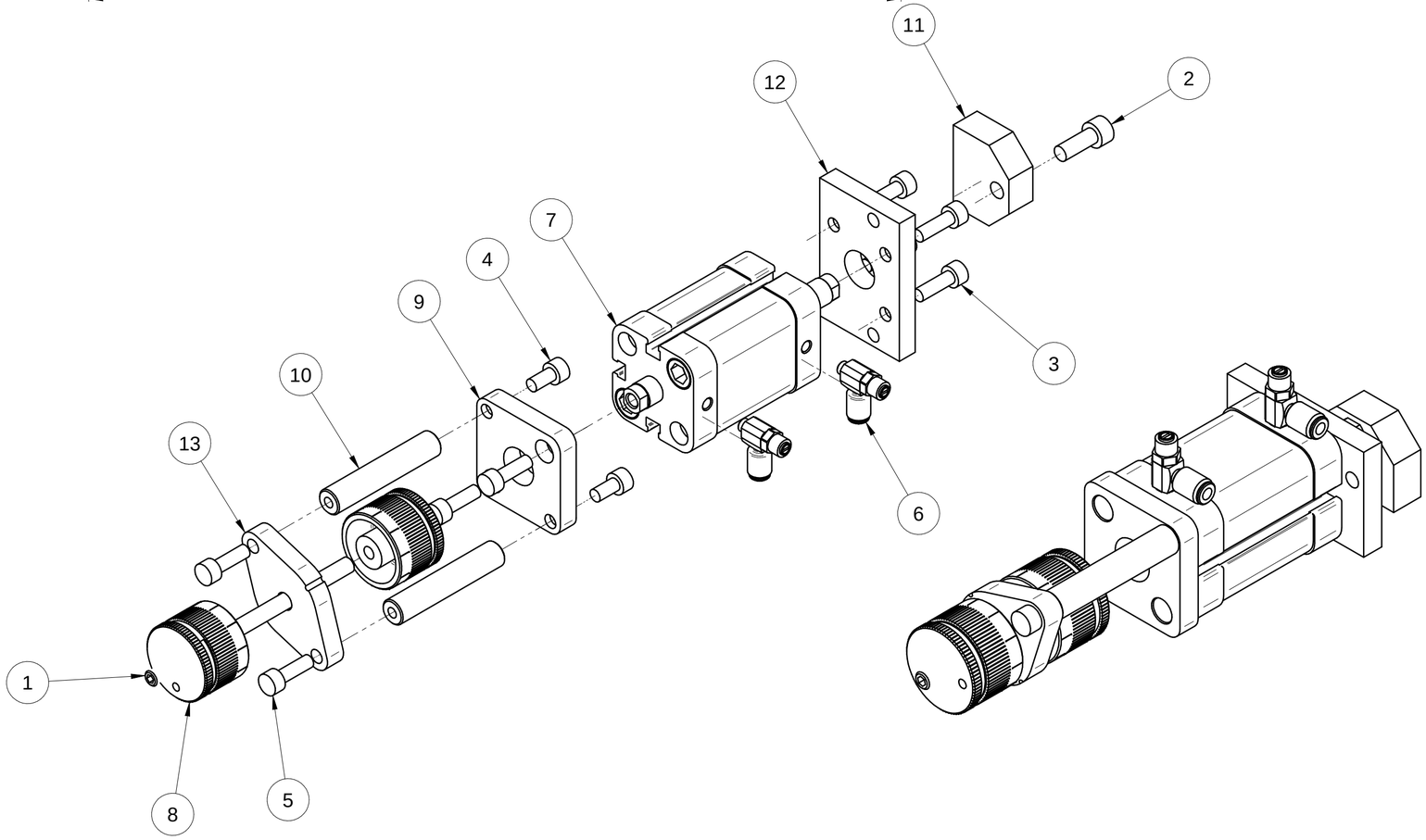


| Pos. | Codice | Descrizione | Q.tà |
|---|---|---|---|
| 1 | 0000302043F | VITE STEI E.PIA ISO4026 M6 100MM 12.9 BRUN | 1 |
| 2 | 0000309110F | VITE M6 X 16 12.9 UNI 5931 TCEI TF BRUN | 1 |
| 3 | 0000309144H | VITE M5 X 16 8.8 UNI 5931 TCEI TF BRUN | 4 |
| 4 | 0000310670F | VITE M5 X 10 8.8 UNI 5931 TCEI TF ZINC | 2 |
| 5 | 0000310681L | VITE M5 X 16 8.8 UNI 5931 TCEI TF ZINC | 4 |
| 6 | 00L0182869E | VALV.REG.PORT. M5 E4 PSCU 602-M5-4 CAMOZZ | 2 |
| 7 | 00L0326012L | CIL.PNE. ISO21287 32F3A025A025S CAMOZZ | 1 |
| 8 | 0377390117B | NONIO 10 DIVISIONI D30 L25 FRIZIONATO | 2 |
| 9 | 03L0183624C | FLANGIA CILINDRO | 1 |
| 10 | 03L0183625E | PERNO L=52MM D=10MM SUPPORTO POSIZION. 2 POS. | 2 |
| 11 | 03L0227517H | BLOCCHETTO FISSAGGIO STELO GR.REFILATORE | 1 |
| 12 | 03L0227518A | FLANGIA FISSAGGIO CILINDRO GR.REFILATORE | 1 |
| 13 | 03L0250914L | PIASTRA SP=8MM SUPP. ASTE-FERMO POSIZ. 2 POS.K560 | 1 |

| Rev | Data / Date | Firma / Signature | Descrizione ultima modifica / Last change description | N° Modifica / Change ID |
|---|---|---|---|---|
| 02 | 09/06/2016 | N.Gianesini | Sostituito cil. pne. 00L0202002H con 00L0326012L | CN07735 |
| 01 | 27/05/2015 | F.Bruciati | sost./elim. componenti per rid.costi | - |

Caratteristiche tecniche non evidenziate secondo istruzione operativa SCM GROUP : IO 23/1DTG
Specifications not shown according to SCM GROUP operation instruction : IO 23/1DTG
Strutture saldate secondo specifica SCM / Welded according to SCM specific : ST232DTG
Fusioni secondo specifica SCM / Mergers second SCM specific : ST233DTG
Quote senza indicazione di tolleranza, grado di precisione
Shares without indication of tolerance, accuracy

**SCM Specifica ST2310DTG**

Verniciatura / Painting ( SCM specific ST231DTG ) **VER000**

Superfice / Surface (m²)

Trattamento Superficiale / Surface Treatment ( SCM specific ST234DTG )

Trattamento Termico / Heat Treatment ( SCM specific ST234DTG )

| | Firma / Signature | Data / Date | Rugosita' / Roughness' | | |
|---|---|---|---|---|---|
| Ultimo rilascio Latest release | | | | | |
| Controllato Checker | | | CF3 0 0 | Peso grezzo/Raw weight (kg) | Ricavare da o Stato di fornitura / Based on or State of supply |
| Disegnato Designed | F.Bruciati* | 12/03/2015 | Smussi / chamfer | Massa / Mass (kg) 0,872 | Materiale / Material ( SCM specific ST235DTG ) **Vedi Tabella** |

scm group

Template version : 15

Denominazione / Item Name
**KIT 2P CORSA 25 RASCHIABORDO K560 RASCHIETTO**

| Scala / Scale | Codice / Item ID | Rev | Status | Tav. N. di N. |
|---|---|---|---|---|
| 1:1 | 29L0229175L | 02 | | 1/1 |

CI RISERVIAMO A TERMINI DI LEGGE LA PROPRIETA' DI QUESTO DISEGNO CON DIVIETO DI RENDERLO COMUNQUE NOTO A TERZI SENZA LA NOSTRA PREVENTIVA APPROVAZIONE. / THIS DRAWING IS SCM-PROPERTY, COPYRIGHTED MATERIAL DISCLOSURE TO THIRD PARTIES WITHOUT OUR AUTHORISATION IS EXPLICITLY FORBIDDEN.

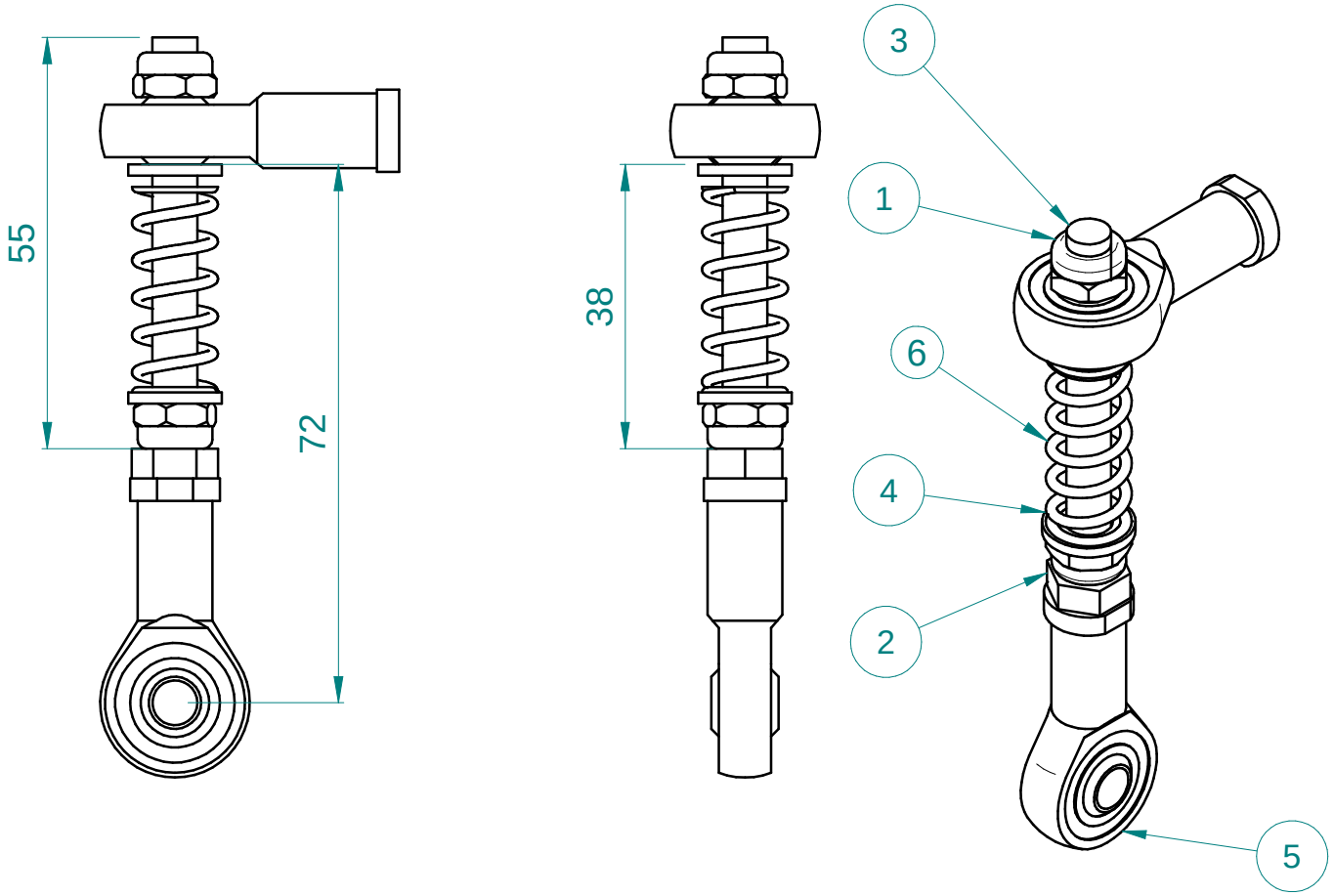


| Pos. | Codice | Descrizione | Q.tà |
|---|---|---|---|
| 1 | 0000301316E | DADO ES.BASSO AUTOF. UNI7474 M6 6S ZINC | 2 |
| 2 | 0000301914D | DADO M6 6S UNI 5589 ES.BASSO ZINC | 1 |
| 3 | 0000304249F | VITE STEI E.PIA ISO4026 M6 70MM 12.9 BRUN | 1 |
| 4 | 0000305577C | ROSETTA 6,5 X 12,5 X 1,5 ZINC | 2 |
| 5 | 00L0025458B | SNODO SFERICO GA-12-16 PNEUMA | 2 |
| 6 | 0369914088F | MOLLA EL.CIL COMPR 1,5=DF 11,5 =DE 27,5 =LL | 1 |

| Rev | Data / Date | Firma / Signature | Descrizione ultima modifica / Last change description | N° Modifica / Change ID |
|---|---|---|---|---|
| 03 | 16/09/2015 | Mattarolo | Sostituito molla cod,0331237500L con 0369914088F | N150387 |
| 02 | 27/08/2015 | Mattarolo | Sostituito prigioniero con vite senza testa L=70mm. | N150315 |
| 00 | | | | |

Caratteristiche tecniche non evidenziate secondo istruzione operativa SCM GROUP : IO 23/1DTG
Specifications not shown according to SCM GROUP operation instruction : IO 23/1DTG
Strutture saldate secondo specifica SCM / Welded according to SCM specific : ST232DTG
Fusioni secondo specifica SCM / Mergers second SCM specific : ST233DTG

Verniciatura / Painting ( SCM specific ST231DTG ) **VER000**

Superfice / Surface (m²)

Quote senza indicazione di tolleranza, grado di precisione
Shares without indication of tolerance, accuracy **SCM Specifica ST2310DTG**

Trattamento Superficiale / Surface Treatment ( SCM specific ST234DTG )

Trattamento Termico / Heat Treatment ( SCM specific ST234DTG )

| | Firma / Signature | Data / Date | Rugosita' / Roughness' | | |
|---|---|---|---|---|---|
| Ultimo rilascio Latest release | | | | | |
| Controllato Checker | | | CF3 0 0 | Peso grezzo/Raw weight (kg) | Ricavare da o Stato di fornitura / Based on or State of supply |
| Disegnato Designed | F.Bruciati* | 11/03/2015 | Smussi / chamfer | Massa / Mass (kg) 0,078 | Materiale / Material ( SCM specific ST235DTG ) **Vedi Tabella** |

scm group

Template version : 15

Denominazione / Item Name
**GRUPPO ASTA BRANDEGGIO REFILATORE/RASCH. OSCILL.**

| Scala / Scale | Codice / Item ID | Rev | Status | Tav. N. di N. |
|---|---|---|---|---|
| 1:1 | 29L0245365C | 03 | | 1/1 |

CI RISERVIAMO A TERMINI DI LEGGE LA PROPRIETA' DI QUESTO DISEGNO CON DIVIETO DI RENDERLO COMUNQUE NOTO A TERZI SENZA LA NOSTRA PREVENTIVA APPROVAZIONE. / THIS DRAWING IS SCM-PROPERTY, COPYRIGHTED MATERIAL DISCLOSURE TO THIRD PARTIES WITHOUT OUR AUTHORISATION IS EXPLICITLY FORBIDDEN.

| Pos. | Codice | Descrizione | Q.tà |
|---|---|---|---|
| 1 | 0000305177D | ROSETTA 6,4X10X0,7 H1,2 SICUREZ.ZIGR.A TAZZA BRUN. | 2 |
| 3 | 0000309503A | VITE TCEI TF UNI 5931 M6 20MM 8.8 ACC. ZINC | 2 |
| 4 | 29L0245362F | CARRO Y REFILATORE/RASCHIABORDO BASCULANTE CN | 1 |
| 5 | 29L0245363H | CARRO BASCULANTE REFILATORE/RASCHIABORDO OSCILL.CN | 1 |
| 6 | 29L0245364A | CARRO COPIA FRONTALE REFILATORE/RASCHIAB. OSCILL. | 1 |
| 7 | 29L0269644D | GRUPPO ESCLUSIONE PNEUMATICA GRUPPI HP NESTING | 1 |

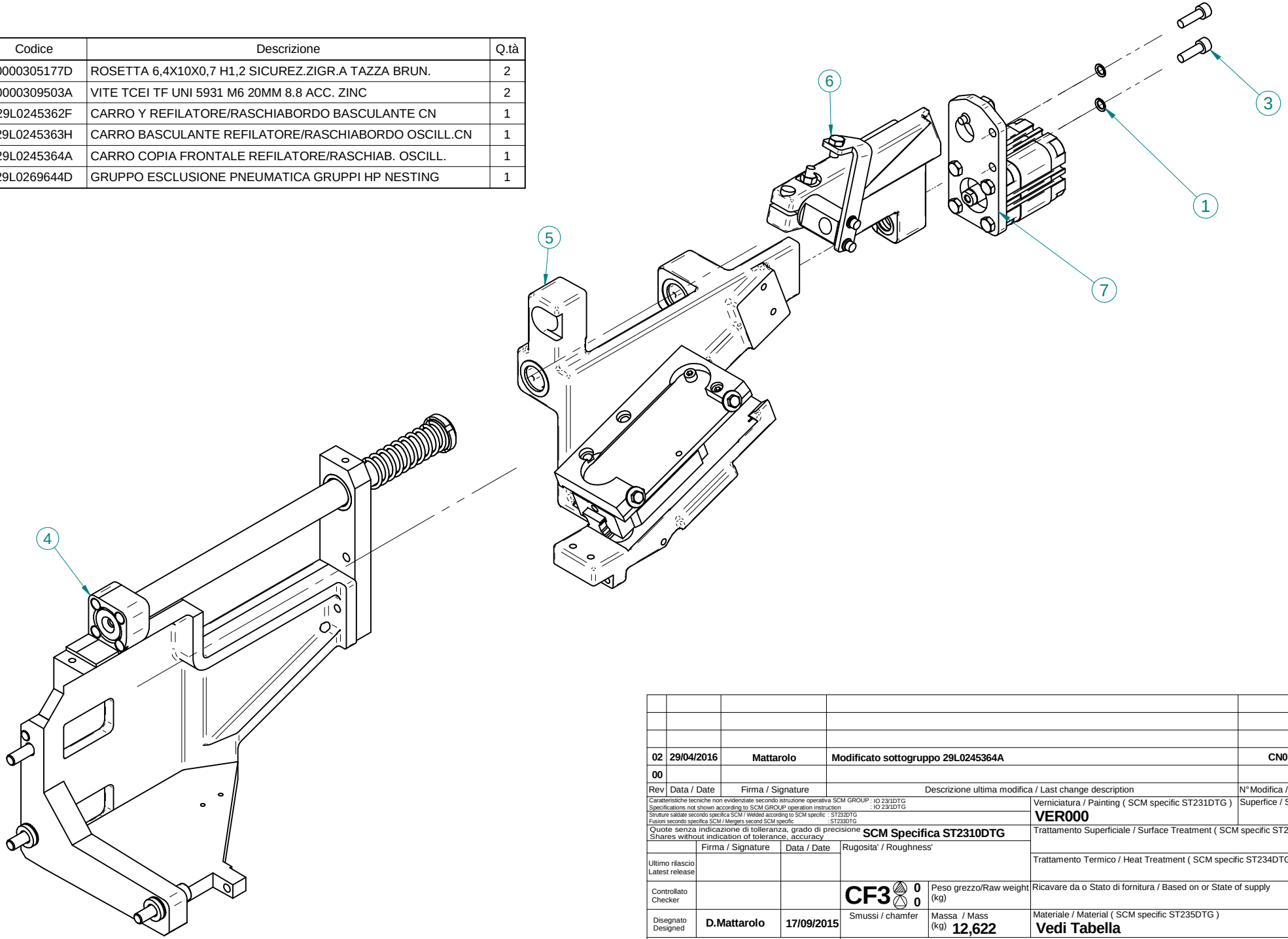


| Rev | Data / Date | Firma / Signature | Descrizione ultima modifica / Last change description | N° Modifica / Change ID |
|---|---|---|---|---|
| 02 | 29/04/2016 | Mattarolo | Modificato sottogruppo 29L0245364A | CN07052 |
| 00 | | | | |

Caratteristiche tecniche non evidenziate secondo istruzione operativa SCM GROUP : IO 23/1DTG
Specifications not shown according to SCM GROUP operation instruction : IO 23/1DTG
Strutture saldate secondo specifica SCM / Welded according to SCM specific : ST232DTG
Fusioni secondo specifica SCM / Mergers second SCM specific : ST233DTG

Quote senza indicazione di tolleranza, grado di precisione / Shares without indication of tolerance, accuracy: **SCM Specifica ST2310DTG**

Verniciatura / Painting ( SCM specific ST231DTG ): **VER000**

Superfice / Surface (m²)

Trattamento Superficiale / Surface Treatment ( SCM specific ST234DTG )

Trattamento Termico / Heat Treatment ( SCM specific ST234DTG )

| | Firma / Signature | Data / Date | Rugosita' / Roughness' | | |
|---|---|---|---|---|---|
| Ultimo rilascio Latest release | | | | | |
| Controllato Checker | | | CF3 0 0 | Peso grezzo/Raw weight (kg) | Ricavare da o Stato di fornitura / Based on or State of supply |
| Disegnato Designed | D.Mattarolo | 17/09/2015 | Smussi / chamfer | Massa / Mass (kg) 12,622 | Materiale / Material ( SCM specific ST235DTG ): **Vedi Tabella** |

scm group

Template version : 15

Denominazione / Item Name: **GRUPPO BASE HP CN VERSIONE NESTING**

| Scala / Scale | Codice / Item ID | Rev | Status | Tav. N. di N. |
|---|---|---|---|---|
| 1:2,5 | 29L0269643B | 02 | | 1/1 |

CI RISERVIAMO A TERMINI DI LEGGE LA PROPRIETA' DI QUESTO DISEGNO CON DIVIETO DI RENDERLO COMUNQUE NOTO A TERZI SENZA LA NOSTRA PREVENTIVA APPROVAZIONE. / THIS DRAWING IS SCM-PROPERTY, COPYRIGHTED MATERIAL DISCLOSURE TO THIRD PARTIES WITHOUT OUR AUTHORISATION IS EXPLICITLY FORBIDDEN.

| Pos. | Codice | Descrizione | Q.tà |
|---|---|---|---|
| 1 | 0000305177D | ROSETTA 6,4X10X0,7 H1,2 SICUREZ.ZIGR.A TAZZA BRUN. | 2 |
| 2 | 0000309503A | VITE TCEI TF UNI 5931 M6 20MM 8.8 ACC. ZINC | 2 |
| 3 | 29L0245362F | CARRO Y REFILATORE/RASCHIABORDO BASCULANTE CN | 1 |
| 4 | 29L0245363H | CARRO BASCULANTE REFILATORE/RASCHIABORDO OSCILL.CN | 1 |
| 5 | 29L0245364A | CARRO COPIA FRONTALE REFILATORE/RASCHIAB. OSCILL. | 1 |
| 6 | 29L0246568E | ASS. ESCLUSIONE PNEUMATICA | 1 |

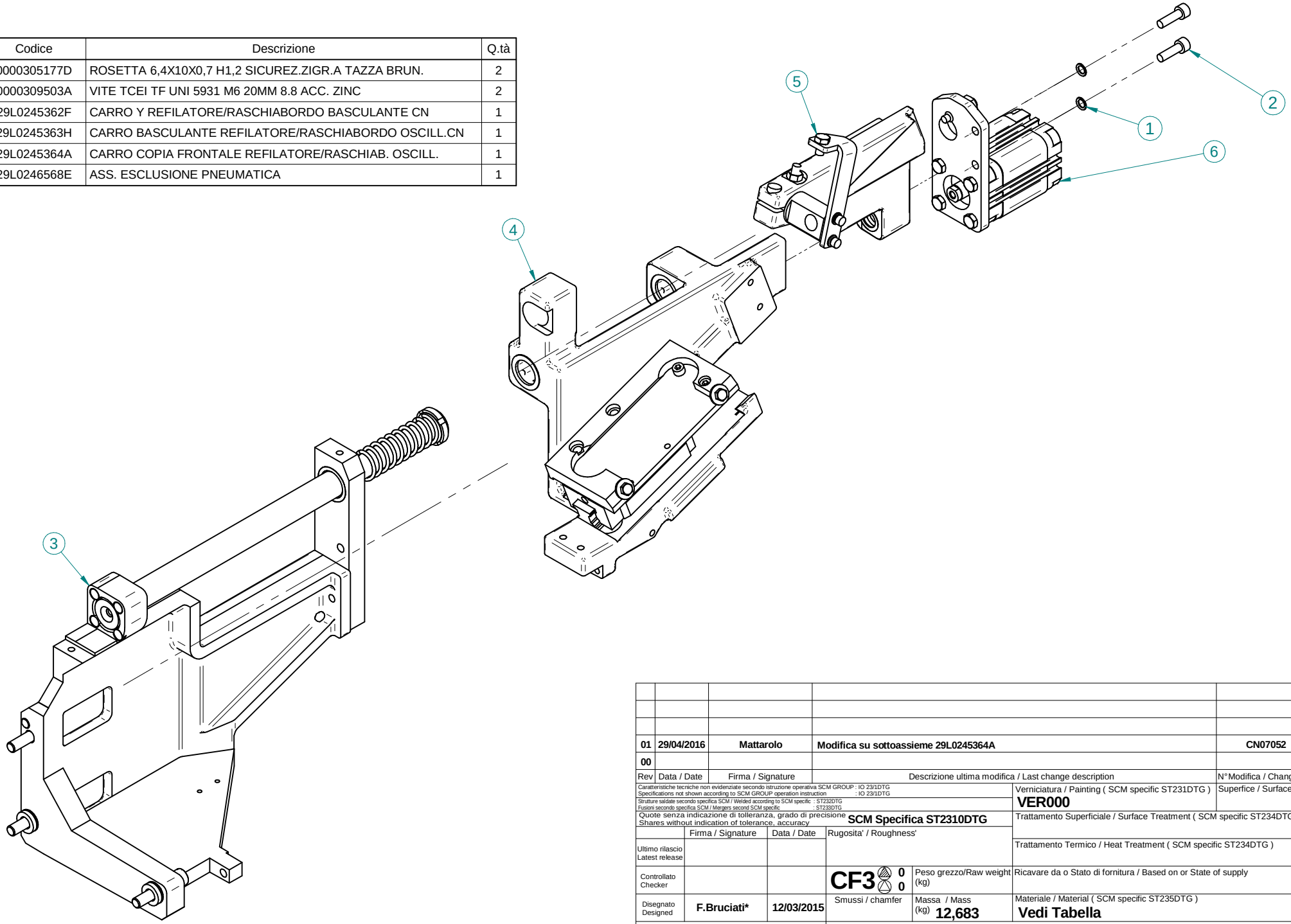


| Rev | Data / Date | Firma / Signature | Descrizione ultima modifica / Last change description | N°Modifica / Change ID |
|---|---|---|---|---|
| 01 | 29/04/2016 | Mattarolo | Modifica su sottoassieme 29L0245364A | CN07052 |
| 00 | | | | |

Caratteristiche tecniche non evidenziate secondo istruzione operativa SCM GROUP : IO 23/1DTG
Specifications not shown according to SCM GROUP operation instruction : IO 23/1DTG
Strutture saldate secondo specifica SCM / Welded according to SCM specific : ST232DTG
Fusioni secondo specifica SCM / Mergers second SCM specific : ST233DTG

Quote senza indicazione di tolleranza, grado di precisione SCM Specifica ST2310DTG
Shares without indication of tolerance, accuracy

Verniciatura / Painting ( SCM specific ST231DTG ): **VER000**

Superfice / Surface (m²)

Trattamento Superficiale / Surface Treatment ( SCM specific ST234DTG )

Trattamento Termico / Heat Treatment ( SCM specific ST234DTG )

| | Firma / Signature | Data / Date | Rugosita' / Roughness' | | |
|---|---|---|---|---|---|
| Ultimo rilascio Latest release | | | | | |
| Controllato Checker | | | CF3 | Peso grezzo/Raw weight (kg) | Ricavare da o Stato di fornitura / Based on or State of supply |
| Disegnato Designed | F.Bruciati* | 12/03/2015 | Smussi / chamfer | Massa / Mass (kg) 12,683 | Materiale / Material ( SCM specific ST235DTG ): **Vedi Tabella** |

scm group

Denominazione / Item Name: **GRUPPO BASE HP CN**

| Scala / Scale | Codice / Item ID | Rev | Status | Tav. N. di N. |
|---|---|---|---|---|
| 1:2,5 | 29L0262910A | 01 | | 1/1 |

Template version : 15

CI RISERVIAMO A TERMINI DI LEGGE LA PROPRIETA' DI QUESTO DISEGNO CON DIVIETO DI RENDERLO COMUNQUE NOTO A TERZI SENZA LA NOSTRA PREVENTIVA APPROVAZIONE. / THIS DRAWING IS SCM-PROPERTY, COPYRIGHTED MATERIAL DISCLOSURE TO THIRD PARTIES WITHOUT OUR AUTHORISATION IS EXPLICITLY FORBIDDEN.

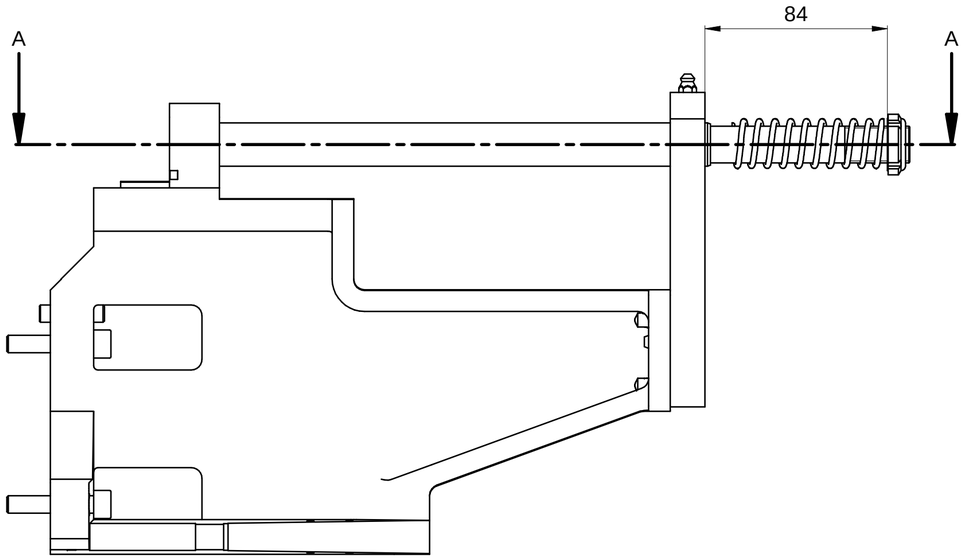


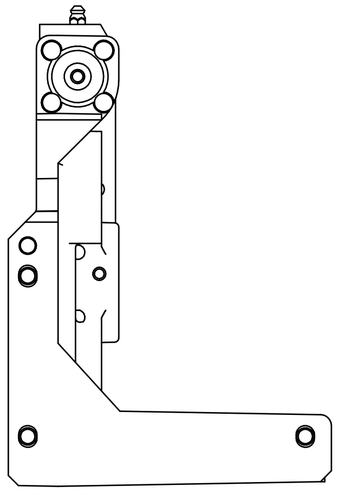

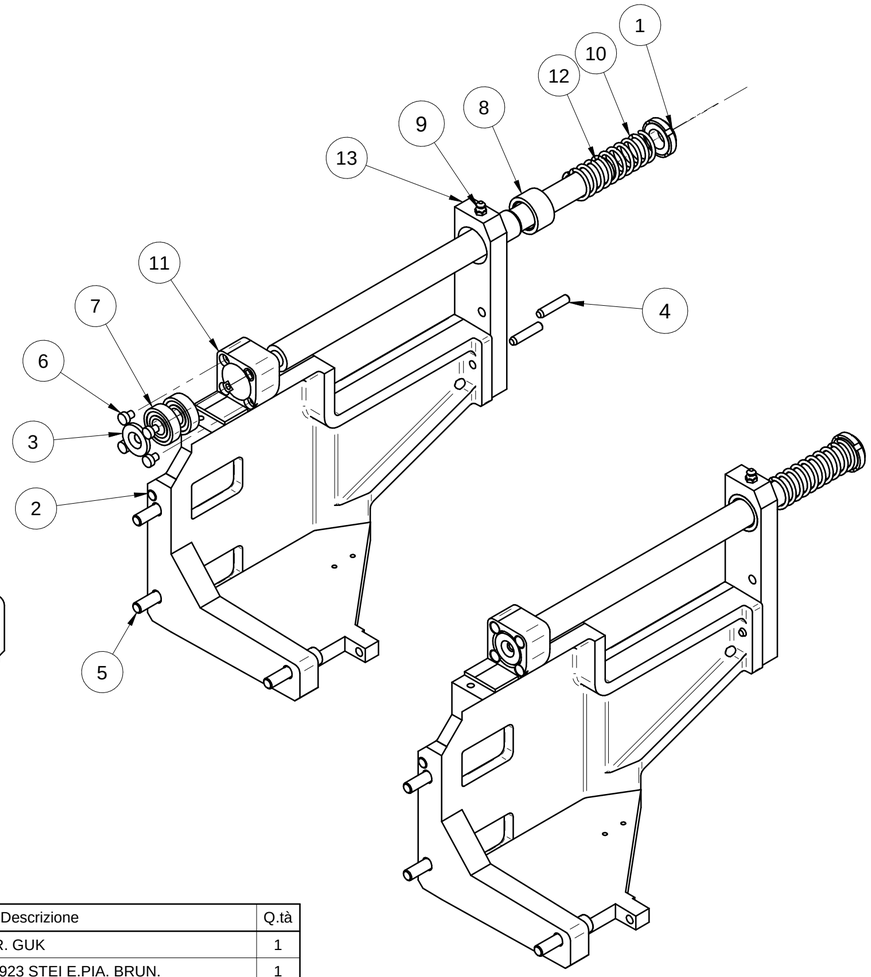


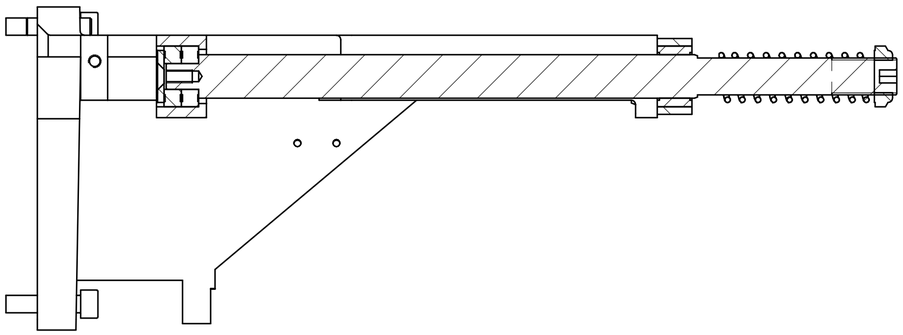

SEZIONE A-A

| Pos. | Codice | Descrizione | Q.tà |
|---|---|---|---|
| 1 | 0000301559A | GHIERA M17X1 AUTOFR. GUK | 1 |
| 2 | 0000304245G | VITE M8 X 30 12.9 UNI 5923 STEI E.PIA. BRUN. | 1 |
| 3 | 0000305479E | ROSETTA 6,5 X 24,0 X 3 UNI 6594 SVASATA BRUN | 1 |
| 4 | 0000307113A | SPINA 6 X 28 A UNI 6364 CILINDR.TEMP. | 2 |
| 5 | 0000309249B | VITE M8 X 40 8.8 UNI 5931 TCEI BRUN | 3 |
| 6 | 0000309722E | VITE M5 X 6 8.8 UNI 9327 TC RIBAS.ES.I. BRUN | 4 |
| 7 | 0000606033C | CUSC.RAD.RIG.1C SFERE 12X28X8 6001 2RS | 2 |
| 8 | 0000609023E | CUSC.RAD.A RULLINI 20X28X16 NK SKF | 1 |
| 9 | 0000616034G | INGRASS. VERTIC. ES.7 M6 45-7 CAM | 1 |
| 10 | 0375390262D | MOLLA EL.CIL COMPR 2,5=DF 23=DE 70=LL K=4,5 | 1 |
| 11 | 03L0216444L | BRACCIO L=286MM SUPPORTO GRUPPO | 1 |
| 12 | 03L0216445B | ALBERO DE MAX=20MM L=337MM REFILATORE INF. | 1 |
| 13 | 03L0216495G | BARRA L=145MM SUPPORTO ASSE REFILATORE | 1 |

| Rev | Data / Date | Firma / Signature | Descrizione ultima modifica / Last change description | N° Modifica / Change ID |
|---|---|---|---|---|
| 02 | 03/10/2016 | Mattarolo | tolto boccole concava/convessa | CN09506 |

Caratteristiche tecniche non evidenziate secondo istruzione operativa SCM GROUP : IO 23/1DTG
Specifications not shown according to SCM GROUP operation instruction : IO 23/1DTG
Strutture saldate secondo specifica SCM / Welded according to SCM specific : ST232DTG
Fusioni secondo specifica SCM / Mergers second SCM specific : ST233DTG
Quote senza indicazione di tolleranza, grado di precisione Shares without indication of tolerance, accuracy **SCM Specifica ST2310DTG**

Verniciatura / Painting ( SCM specific ST231DTG ) **VER000**
Superfice / Surface (m²)
Trattamento Superficiale / Surface Treatment ( SCM specific ST234DTG )
Trattamento Termico / Heat Treatment ( SCM specific ST234DTG )

| | Firma / Signature | Data / Date | Rugosita' / Roughness' | | |
|---|---|---|---|---|---|
| Ultimo rilascio Latest release | | | | | |
| Controllato Checker | | | CF3 0 0 | Peso grezzo/Raw weight (kg) | Ricavare da o Stato di fornitura / Based on or State of supply |
| Disegnato Designed | F.Bruciati* | 09/03/2015 | Smussi / chamfer | Massa / Mass (kg) 6,523 | Materiale / Material ( SCM specific ST235DTG ) **Vedi Tabella** |

scm group
Template version : 15

Denominazione / Item Name
**CARRO Y REFILATORE/RASCHIABORDO BASCULANTE CN**

| Scala / Scale | Codice / Item ID | Rev | Status | Tav. N. di N. |
|---|---|---|---|---|
| 1:3 | 29L0245362F | 02 | | 1/1 |

CI RISERVIAMO A TERMINI DI LEGGE LA PROPRIETA' DI QUESTO DISEGNO CON DIVIETO DI RENDERLO COMUNQUE NOTO A TERZI SENZA LA NOSTRA PREVENTIVA APPROVAZIONE. / THIS DRAWING IS SCM PROPERTY, COPYRIGHTED MATERIAL DISCLOSURE TO THIRD PARTIES WITHOUT OUR AUTHORISATION IS EXPLICITLY FORBIDDEN.

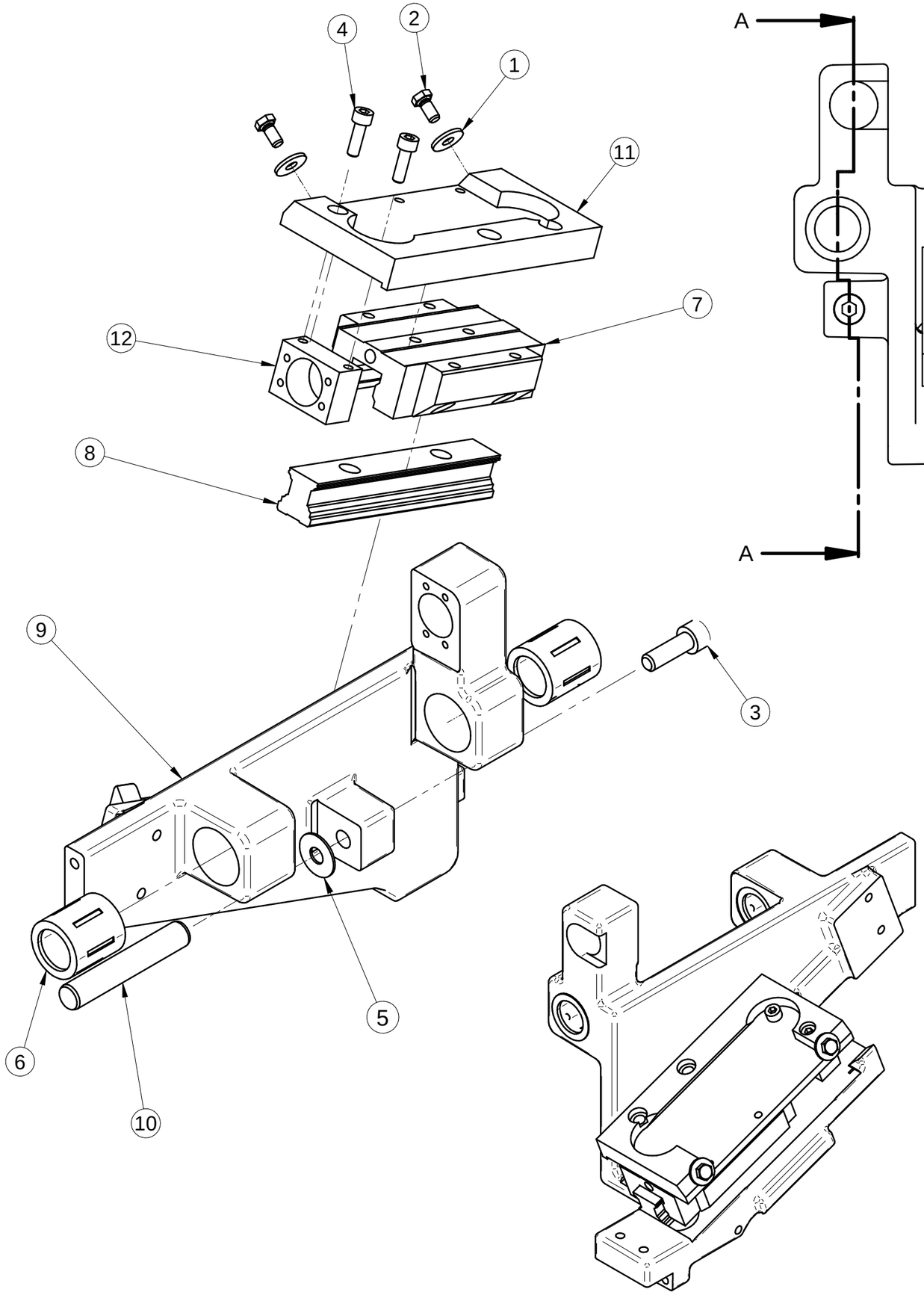


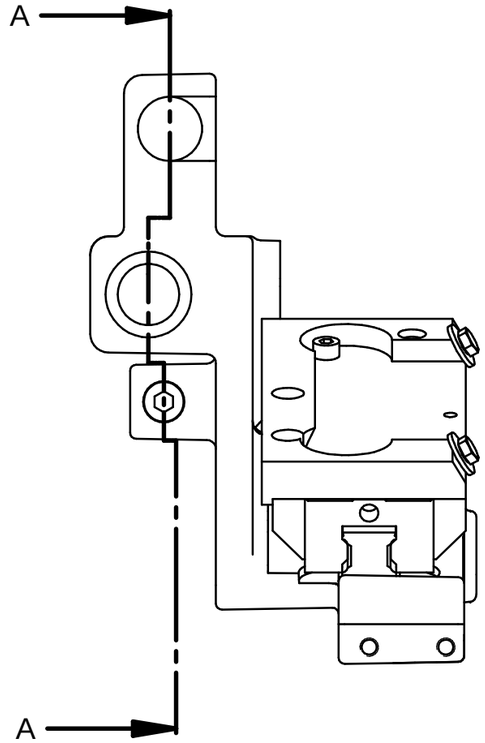


SEZIONE A-A

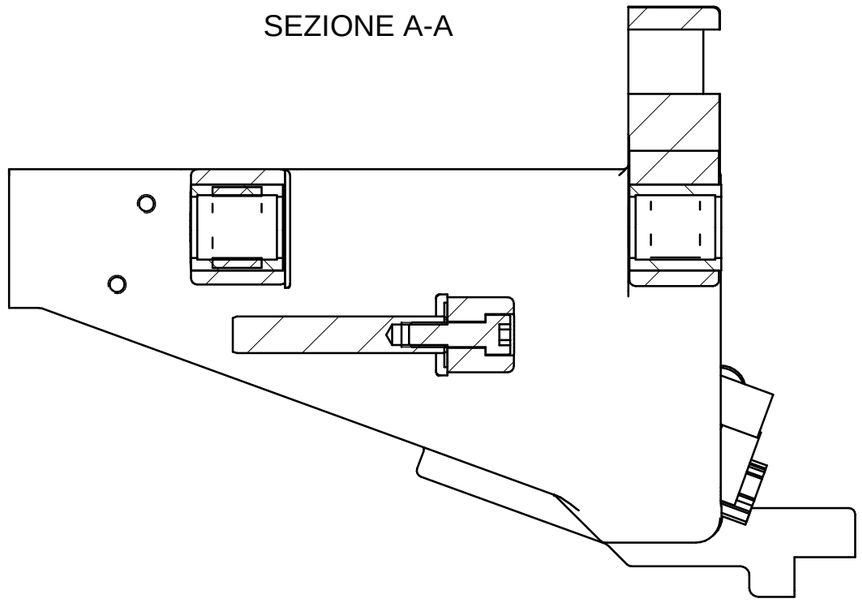

| Pos. | Codice | Descrizione | Q.tà |
|---|---|---|---|
| 1 | 0000305976L | ROSETTA 5,5X15,0X1,5 UNI 6592 ZINC | 2 |
| 2 | 0000308276G | VITE M5 X 10 8.8 UNI 5739 T ES.TF ZINC | 2 |
| 3 | 0000308681F | VITE M8 X 25 8.8 UNI 5931 TCEI TF ZINC | 1 |
| 4 | 0000309132C | VITE M5 X 16 12.9 UNI 5931 TCEI TF BRUN | 2 |
| 5 | 0000613022H | RALLA AS 8X21X1 0821 INA | 1 |
| 6 | 0000613477D | MANICOTTO A SFERE 20X28X30 KH PP INA | 2 |
| 7 | 0000740106B | PATTINO RIC.SFERE 1653-824-20 STAR | 1 |
| 8 | 00L0133529D | ROTAIA RDS 1605-804-31,120 30/2 BOSCH | 1 |
| 9 | 03L0216494E | CARRO BASCULANTE | 1 |
| 10 | 03L0219535F | ALBERO DE MAX=12MM L=70MM REFILATORE INF. | 1 |
| 11 | 03L0227516F | PIASTRA SP=16MM SUPPORTO GR.MOTORE REFILATORE | 1 |
| 12 | 03L0327848B | BLOCCHETTO FISSAGGIO CHIOCCIOLA HP | 1 |

| Rev | Data / Date | Firma / Signature | Descrizione ultima modifica / Last change description | N° Modifica / Change ID |
|---|---|---|---|---|
| 04 | 17/06/2016 | Mattarolo | Sostituito supporto chiocciola | CN07681 |
| 03 | 25/11/2015 | Saugo G. | Aggiunto ralla codice 0000613022H | CN04632 |
| 02 | 07/09/2015 | Mattarolo | Tolto particolare 03L0219537A e particolari di fissaggio | N150315 |
| 00 | | | | |

Caratteristiche tecniche non evidenziate secondo istruzione operativa SCM GROUP : IO 23/1DTG
Specifications not shown according to SCM GROUP operation instruction : IO 23/1DTG
Strutture saldate secondo specifica SCM / Welded according to SCM specific : ST232DTG
Fusioni secondo specifica SCM / Mergers second SCM specific : ST233DTG
Quote senza indicazione di tolleranza, grado di precisione
Shares without indication of tolerance, accuracy

**SCM Specifica ST2310DTG**

Verniciatura / Painting ( SCM specific ST231DTG ): **VER000**

Superfice / Surface (m²)

Trattamento Superficiale / Surface Treatment ( SCM specific ST234DTG )

Trattamento Termico / Heat Treatment ( SCM specific ST234DTG )

| | Firma / Signature | Data / Date |
|---|---|---|
| Ultimo rilascio Latest release | | |
| Controllato Checker | | |
| Disegnato Designed | F.Bruciati* | 10/03/2015 |

Rugosita' / Roughness': CF3 0 0

Smussi / chamfer

Peso grezzo/Raw weight (kg)

Massa / Mass (kg) **3,555**

Ricavare da o Stato di fornitura / Based on or State of supply

Materiale / Material ( SCM specific ST235DTG ): **Vedi Tabella**

scm group

Template version : 15

Denominazione / Item Name: **CARRO BASCULANTE REFILATORE/RASCHIABORDO OSCILL.CN**

| Scala / Scale | Codice / Item ID | Rev | Status | Tav. N. di N. |
|---|---|---|---|---|
| 1:2 | 29L0245363H | 04 | | 1/1 |

CI RISERVIAMO A TERMINI DI LEGGE LA PROPRIETA' DI QUESTO DISEGNO CON DIVIETO DI RENDERLO COMUNQUE NOTO A TERZI SENZA LA NOSTRA PREVENTIVA APPROVAZIONE. / THIS DRAWING IS SCM-PROPERTY, COPYRIGHTED MATERIAL DISCLOSURE TO THIRD PARTIES WITHOUT OUR AUTHORISATION IS EXPLICITLY FORBIDDEN.

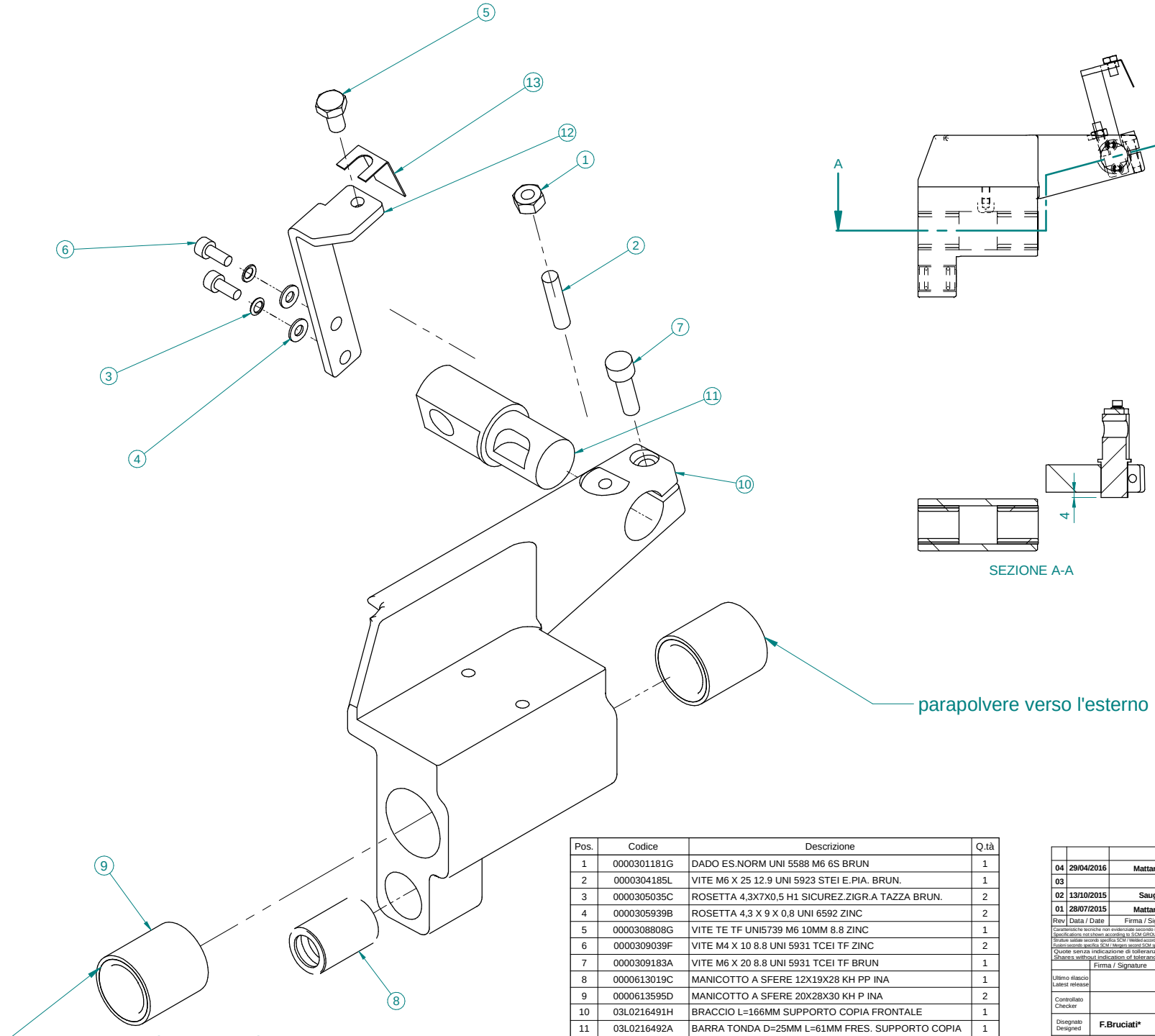


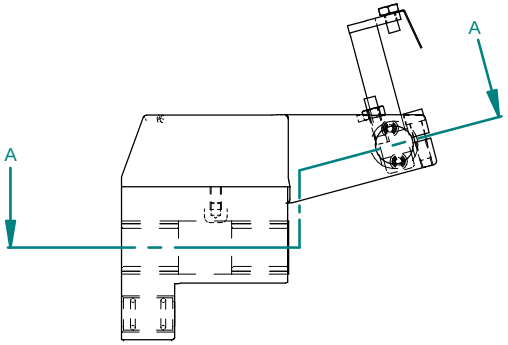


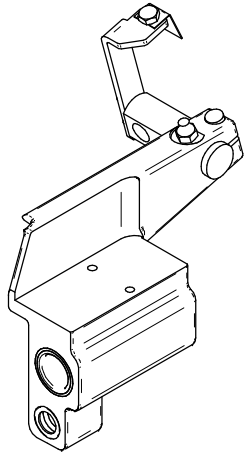




SEZIONE A-A

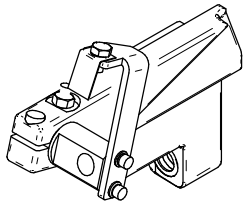

| Pos. | Codice | Descrizione | Q.tà |
|---|---|---|---|
| 1 | 0000301181G | DADO ES.NORM UNI 5588 M6 6S BRUN | 1 |
| 2 | 0000304185L | VITE M6 X 25 12.9 UNI 5923 STEI E.PIA. BRUN. | 1 |
| 3 | 0000305035C | ROSETTA 4,3X7X0,5 H1 SICUREZ.ZIGR.A TAZZA BRUN. | 2 |
| 4 | 0000305939B | ROSETTA 4,3 X 9 X 0,8 UNI 6592 ZINC | 2 |
| 5 | 0000308808G | VITE TE TF UNI5739 M6 10MM 8.8 ZINC | 1 |
| 6 | 0000309039F | VITE M4 X 10 8.8 UNI 5931 TCEI TF ZINC | 2 |
| 7 | 0000309183A | VITE M6 X 20 8.8 UNI 5931 TCEI TF BRUN | 1 |
| 8 | 0000613019C | MANICOTTO A SFERE 12X19X28 KH PP INA | 1 |
| 9 | 0000613595D | MANICOTTO A SFERE 20X28X30 KH P INA | 2 |
| 10 | 03L0216491H | BRACCIO L=166MM SUPPORTO COPIA FRONTALE | 1 |
| 11 | 03L0216492A | BARRA TONDA D=25MM L=61MM FRES. SUPPORTO COPIA | 1 |
| 12 | 03L0228752G | SQUADRA L28 LA81 H24 SUPP.RASCHIETTI REFILATORE | 1 |
| 13 | 03L0271792E | RASCHIETTO COPIATORE INCLINAZIONE 80° | 1 |

| Rev | Data / Date | Firma / Signature | Descrizione ultima modifica / Last change description | N° Modifica / Change ID |
|---|---|---|---|---|
| 04 | 29/04/2016 | Mattarolo | Modifica su particolare 03L0216492A | CN07052 |
| 03 | | | | |
| 02 | 13/10/2015 | Saugo | Sostituito raschietto 0341524166L con 03L0271792E | CN03890 |
| 01 | 28/07/2015 | Mattarolo | Sostituito 0000613477D con 0000613595D (mantis 0016455) | |

Caratteristiche tecniche non evidenziate secondo istruzione operativa SCM GROUP : IO 23/1DTG
Specifications not shown according to SCM GROUP operation instruction : IO 23/1DTG
Strutture saldate secondo specifica SCM / Welded according to SCM specific : ST230DTG
Fusioni secondo specifica SCM / Mesgers second SCM specific : ST230DTG

Quote senza indicazione di tolleranza, grado di precisione SCM Specifica ST2310DTG
Shares without indication of tolerance, accuracy

| | Firma / Signature | Data / Date |
|---|---|---|
| Ultimo rilascio Latest release | | |
| Controllato Checker | | |
| Disegnato Designed | F.Bruciati* | 10/03/2015 |

Rugosita' / Roughness'

CF3 0 0

Smussi / chamfer

Peso grezzo/Raw weight (kg)

Massa / Mass (kg) 1,829

Verniciatura / Painting ( SCM specific ST231DTG ) **VER000**

Superfice / Surface ($m^2$)

Trattamento Superficiale / Surface Treatment ( SCM specific ST234DTG )

Trattamento Termico / Heat Treatment ( SCM specific ST234DTG )

Ricavare da o Stato di fornitura / Based on or State of supply

Materiale / Material ( SCM specific ST235DTG ) **Vedi Tabella**

scm group

Template version : 15

Denominazione / Item Name
**CARRO COPIA FRONTALE REFILATORE/RASCHIAB. OSCILL.**

| Scala / Scale | Codice / Item ID | Rev | Status | Tav. N. di N. |
|---|---|---|---|---|
| 1:1 | 29L0245364A | 04 | | 1/1 |

CI RISERVIAMO A TERMINI DI LEGGE LA PROPRIETA' DI QUESTO DISEGNO CON DIVIETO DI RENDERLO COMUNQUE NOTO A TERZI SENZA LA NOSTRA PREVENTIVA APPROVAZIONE. / THIS DRAWING IS SCM-PROPERTY. COPYRIGHTED MATERIAL DISCLOSURE TO THIRD PARTIES WITHOUT OUR AUTHORISATION IS EXPLICITLY FORBIDDEN.

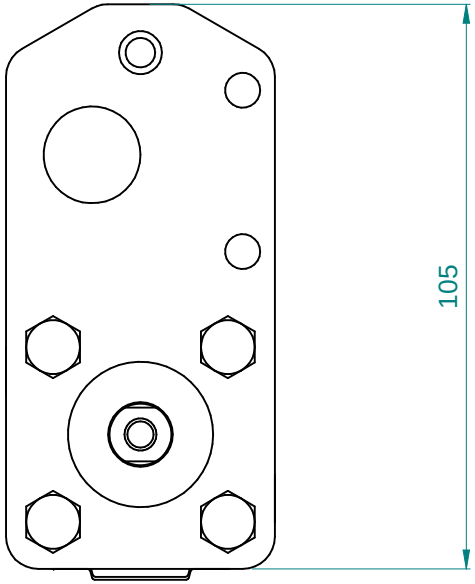


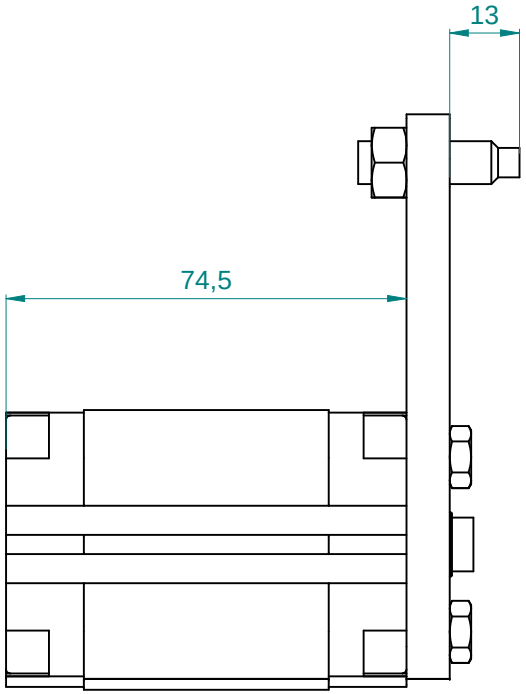


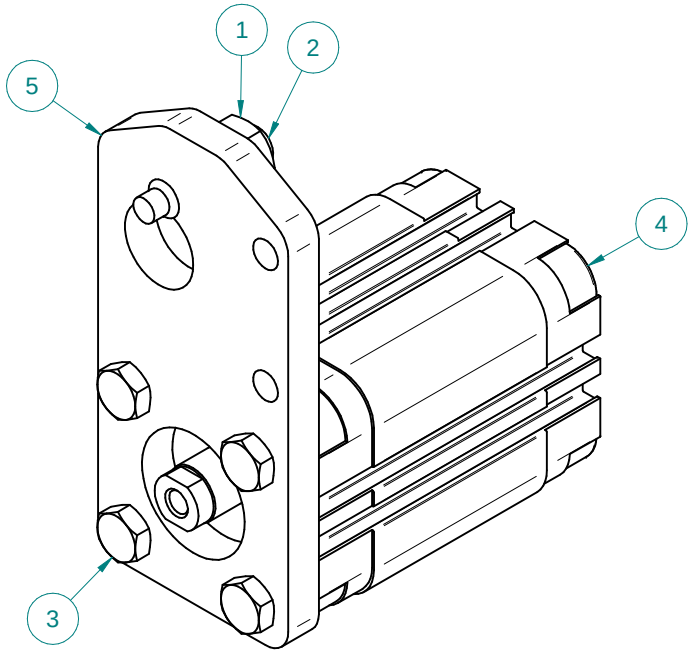


| Pos. | Codice | Descrizione | Q.tà |
|---|---|---|---|
| 1 | 0000301072F | DADO M8 6S UNI 5588 ES.NORM. ZINC | 1 |
| 2 | 0000302247L | VITE M8 X 30 12.9 UNI 5925 STEI E.CIL. BRUN. | 1 |
| 3 | 0000308274C | VITE M6 X 20 8.8 UNI 5739 T ES.TF ZINC | 4 |
| 4 | 0001510226L | CIL.PNE 32 30 C.BREVE DE 31F2A032A030 CMZ | 1 |
| 5 | 03L0219538C | PIASTRA SP=8MM SUPPORTO CIL. GR.REFILATORE | 1 |

| Rev | Data / Date | Firma / Signature | Descrizione ultima modifica / Last change description | N° Modifica / Change ID |
|---|---|---|---|---|
| 00 | | | | |

Caratteristiche tecniche non evidenziate secondo istruzione operativa SCM GROUP : IO 23/1DTG
Specifications not shown according to SCM GROUP operation instruction : IO 23/1DTG
Strutture saldate secondo specifica SCM / Welded according to SCM specific : ST232DTG
Fusioni secondo specifica SCM / Mergers second SCM specific : ST233DTG

Quote senza indicazione di tolleranza, grado di precisione
Shares without indication of tolerance, accuracy

**SCM Specifica ST2310DTG**

Verniciatura / Painting ( SCM specific ST231DTG ) **VER000**

Superfice / Surface (m²)

Trattamento Superficiale / Surface Treatment ( SCM specific ST234DTG )

Trattamento Termico / Heat Treatment ( SCM specific ST234DTG )

| | Firma / Signature | Data / Date | Rugosita' / Roughness' | | |
|---|---|---|---|---|---|
| Ultimo rilascio Latest release | | | — | | |
| Controllato Checker | | | CF3 0 0 | Peso grezzo/Raw weight (kg) | Ricavare da o Stato di fornitura / Based on or State of supply |
| Disegnato Designed | **F.Bruciati*** | **28/05/2015** | Smussi / chamfer | Massa / Mass (kg) **0,713** | Materiale / Material ( SCM specific ST235DTG ) **Vedi Tabella** |

scm group

Template version : 15

Denominazione / Item Name
**ASS. ESCLUSIONE PNEUMATICA GRUPPI K560**

| Scala / Scale | Codice / Item ID | Rev | Status | Tav. N. di N. |
|---|---|---|---|---|
| **1:1** | **29L0246568E** | **00** | | **1/1** |

CI RISERVIAMO A TERMINI DI LEGGE LA PROPRIETA' DI QUESTO DISEGNO CON DIVIETO DI RENDERLO COMUNQUE NOTO A TERZI SENZA LA NOSTRA PREVENTIVA APPROVAZIONE. / THIS DRAWING IS SCM-PROPERTY, COPYRIGHTED MATERIAL DISCLOSURE TO THIRD PARTIES WITHOUT OUR AUTHORISATION IS EXPLICITLY FORBIDDEN.

| Pos. | Codice | Descrizione | Q.tà |
|---|---|---|---|
| 1* | 0000301302E | DADO M8 6S UNI 5589 ES.BASSO BRUN. | 2 |
| 2 | 0000301338B | DADO G.1/4 BASSO OTTONE | 1 |
| 3 | 0000303059B | VITE M3 X 10 12.9 UNI 5931 TCEI TF BRUN | 2 |
| 4 | 0000305118L | ROSETTA DENT SCHNORR DI5.3 DE9 SP0.6 BRUN | 2 |
| 5 | 0000305132H | ROSETTA 5,3 X 10,0 X 1 BRUN | 2 |
| 6 | 0000305155G | ROSETTA 3,2X5,5X0,45 H0,9 SICUREZ.ZIGR.A TAZZA BRU | 2 |
| 7 | 0000305156L | ROSETTA DENT SCHNORR DI4.3 DE7 SP0.5 ZINC SCHNOR | 1 |
| 8 | 0000309532B | VITE TCEI TF UNI 5931 M5 12MM 12.9 BRUN | 2 |
| 9 | 0000312413D | VITE TBEI TF ISO7380 M4 6MM 10.9 BRUN | 1 |
| 10 | 00L0042286G | RAC.RAP L G1/8" E4 M F 190418PN/S6500 4-1/8CZ | 1 |
| 11 | 00L0042591D | RAC.OG. DIR G1/8" E4 M F 201Z0418 PNEUMA | 1 |
| 12 | 00L0042989L | RIDUZ. G1/4" G1/8" M F 2531 1/4-1/8CZ CAMOZZ | 1 |
| 13 | 0333715041H | ROMPITRUCIOLO RASCHIABORDO RAS K | 1 |
| 14 | 0338160035F | LAMINA L30 LA12 SP0.5 RASCHIETTO PER COPIATORE | 1 |
| 15 | 03L0225087C | LAMIERA SAGOMATA SUPPORTO ROMPITRUCIOLO REFILATORE | 1 |
| 16 | 03L0225088E | TUBO DE=4MM DI=2MM L=29MM SOFFIO PULIZIA | 1 |
| 17 | 03L0231851B | SQUADRA LA58 H27 SUPP. RASCH.RASCHIABORDO INF. | 1 |
| 18 | 03L0271559B | PERNO D=8MM L=40MM PORTA RASCHIETTO | 1 |

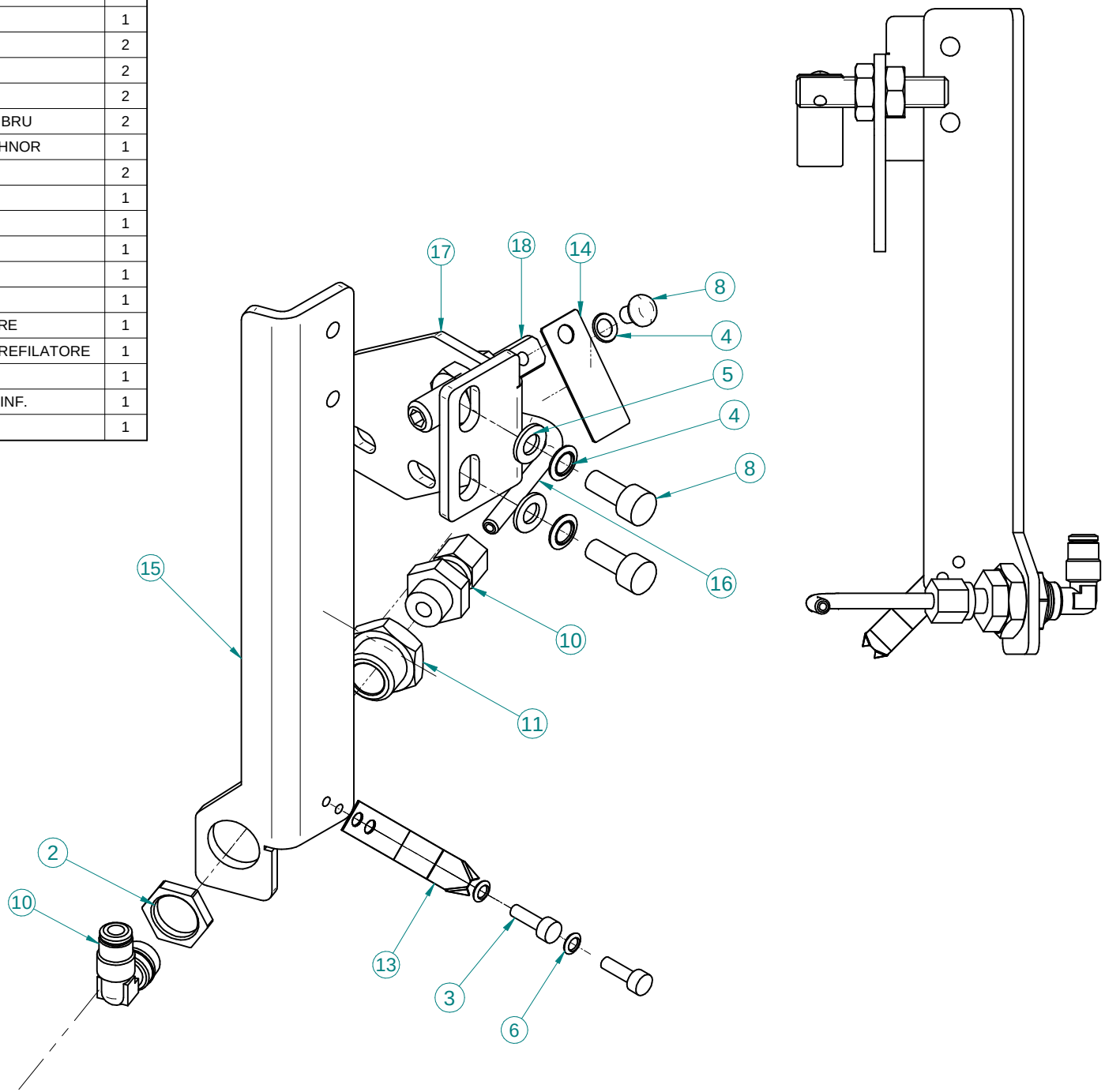


scm group | **ROMPITRUCIOLO INF. RASCHIABORDO OSCILLANTE MAN.** | **29L0225085D** | **05**

| Pos. | Codice | Descrizione | Q.tà |
|---|---|---|---|
| 1 | 0000301302E | DADO M8 6S UNI 5589 ES.BASSO BRUN. | 2 |
| 2 | 0000301338B | DADO G.1/4 BASSO OTTONE | 1 |
| 3 | 0000303059B | VITE M3 X 10 12.9 UNI 5931 TCEI TF BRUN | 2 |
| 4 | 0000305118L | ROSETTA DENT SCHNORR DI5.3 DE9 SP0.6 BRUN | 2 |
| 5 | 0000305132H | ROSETTA 5,3 X 10,0 X 1 BRUN | 2 |
| 6 | 0000305155G | ROSETTA 3,2X5,5X0,45 H0,9 SICUREZ.ZIGR.A TAZZA BRU | 2 |
| 7 | 0000305156L | ROSETTA DENT SCHNORR DI4.3 DE7 SP0.5 ZINC SCHNOR | 1 |
| 8 | 0000309532B | VITE TCEI TF UNI 5931 M5 12MM 12.9 BRUN | 2 |
| 9 | 0000312413D | VITE TBEI TF ISO7380 M4 6MM 10.9 BRUN | 1 |
| 10 | 00L0042286G | RAC.RAP L G1/8" E4 M F 190418PN/S6500 4-1/8CZ | 1 |
| 11 | 00L0042591D | RAC.OG. DIR G1/8" E4 M F 201Z0418 PNEUMA | 1 |
| 12 | 00L0042989L | RIDUZ. G1/4" G1/8" M F 2531 1/4-1/8CZ CAMOZZ | 1 |
| 13 | 0333715041H | ROMPITRUCIOLO RASCHIABORDO RAS K | 1 |
| 14 | 0338160035F | LAMINA L30 LA12 SP0.5 RASCHIETTO PER COPIATORE | 1 |
| 15 | 03L0225088E | TUBO DE=4MM DI=2MM L=29MM SOFFIO PULIZIA | 1 |
| 16 | 03L0225089G | LAMIERA SAGOMATA SUPP. ROMPITRUCIOLO REFILATORE | 1 |
| 17 | 03L0230871C | SQUADRA LA=71MM H=27MM SUPPORTO RASCHIABORDO SUP. | 1 |
| 18 | 03L0271559B | PERNO D=8MM L=40MM PORTA RASCHIETTO | 1 |

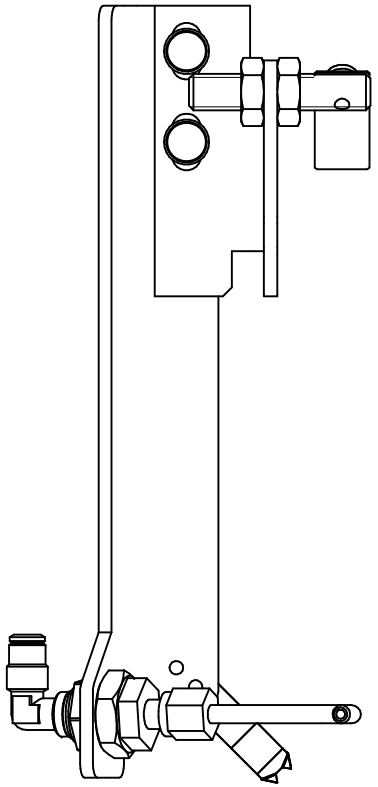

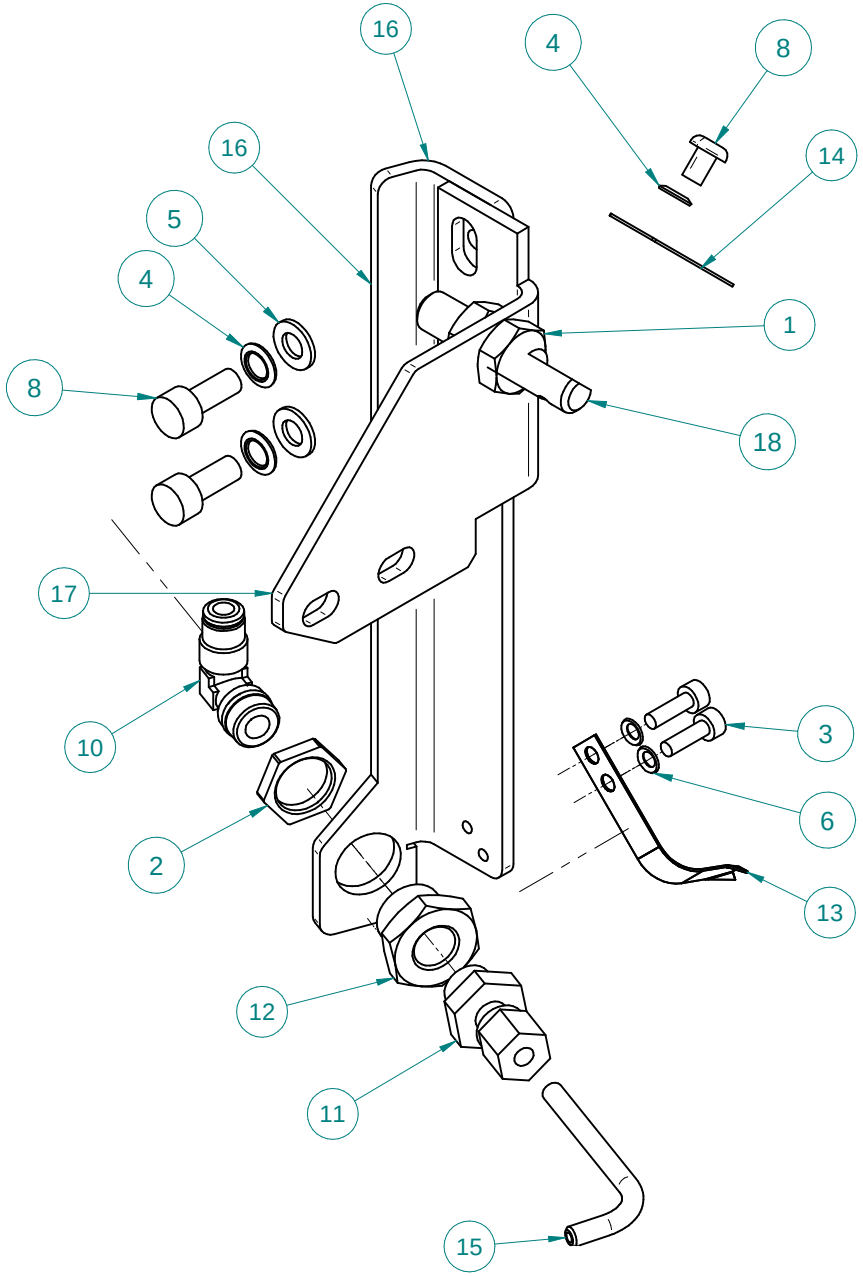


scm group | ROMPITRUCIOLO SUP. RASCHIABORDO OSCILLANTE | 29L0225086F | 06

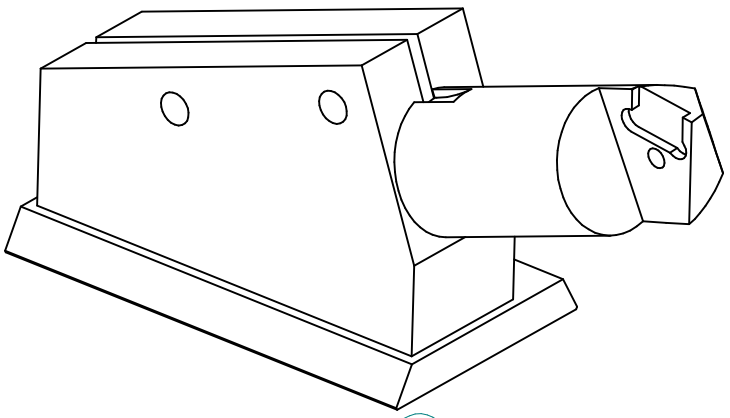

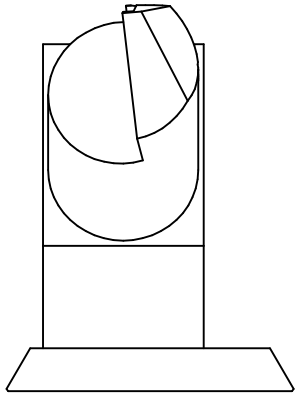

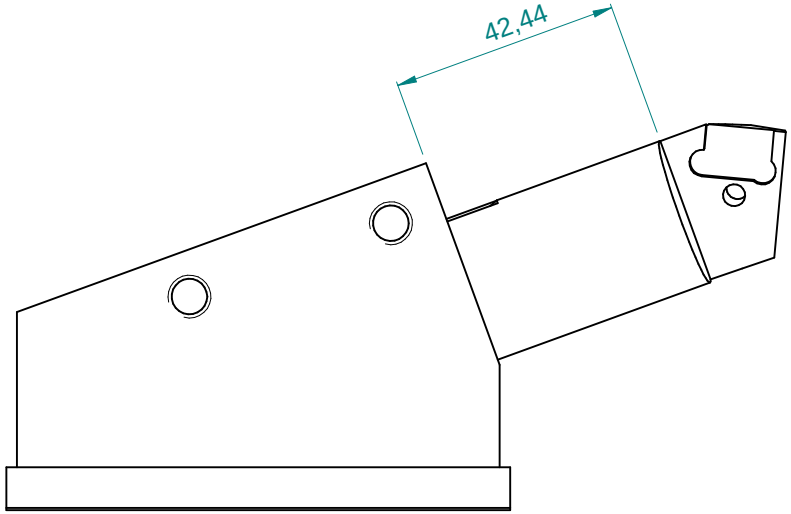


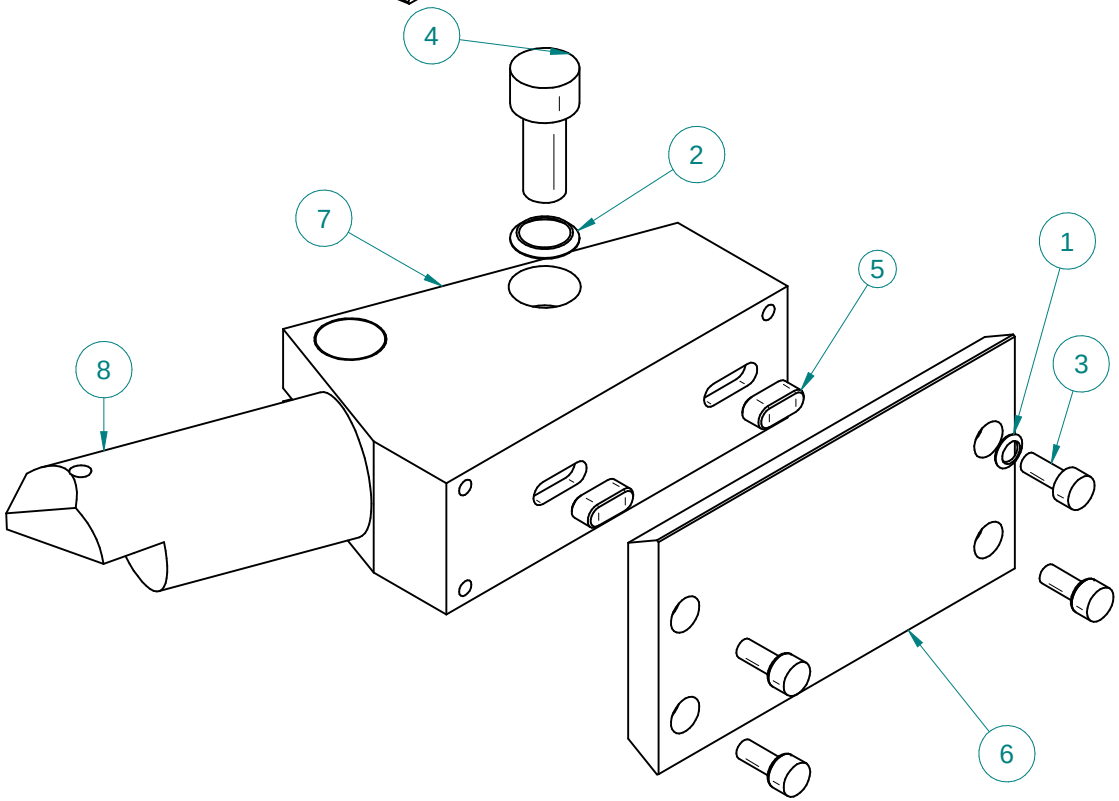


| Pos. | Codice | Descrizione | Q.tà |
|---|---|---|---|
| 1 | 0000305035C | ROSETTA 4,3X7X0,5 H1 SICUREZ.ZIGR.A TAZZA BRUN. | 4 |
| 2 | 0000305257D | ROSETTA 8,4X13X0,8 H1,4 SICUREZ.ZIGR.A TAZZA BRUN. | 2 |
| 3 | 0000309061B | VITE M4 X 10 8.8 UNI 5931 TCEI TF BRUN | 4 |
| 4 | 0000309245C | VITE M8 X 20 8.8 UNI 5931 TCEI TF BRUN | 2 |
| 5 | 0000645090A | LINGUETTA 5X5 X 12 A ARROTONDATA UNI 6604 | 2 |
| 6 | 03L0225286E | DISTANZIALE DISTANZIALE SP.8 CODA DI RONDINE REF. | 1 |
| 7 | 03L0227514B | BLOCCHETTO PORTARASCHIETTO GRUPPO RASCHIABORDO | 1 |
| 8 | 03L0230869L | BARRA TONDA D28 L121 SUPP.RASCHIETTO 2 RAGGI INF. | 1 |

| Rev | Data / Date | Firma / Signature | Descrizione ultima modifica / Last change description | N° Modifica / Change ID |
|---|---|---|---|---|
| 01 | 27/08/2015 | Mattarolo | Aggiunto linguette | B150315 |
| 00 | 16/04/2015 | F.Bruciati | sosp.liv.sup 0337424604A + 07L0231283E + agg.viteria | - |

Caratteristiche tecniche non evidenziate secondo istruzione operativa SCM GROUP : IO 23/1DTG
Specifications not shown according to SCM GROUP operation instruction : IO 23/1DTG
Strutture saldate secondo specifica SCM / Welded according to SCM specific : ST232DTG
Fusioni secondo specifica SCM / Mergers second SCM specific : ST233DTG
Quote senza indicazione di tolleranza, grado di precisione
Shares without indication of tolerance, accuracy

**SCM Specifica ST2310DTG**

Verniciatura / Painting ( SCM specific ST231DTG ): **VER000**

Superfice / Surface (m²)

Trattamento Superficiale / Surface Treatment ( SCM specific ST234DTG )

Trattamento Termico / Heat Treatment ( SCM specific ST234DTG )

| | Firma / Signature | Data / Date | Rugosita' / Roughness' | | |
|---|---|---|---|---|---|
| Ultimo rilascio Latest release | | | — | | |
| Controllato Checker | | | CF3 0 0 | Peso grezzo/Raw weight (kg) | Ricavare da o Stato di fornitura / Based on or State of supply |
| Disegnato Designed | F.Bruciati* | 11/03/2015 | Smussi / chamfer | Massa / Mass (kg) 1,364 | Materiale / Material ( SCM specific ST235DTG ): **Vedi Tabella** |

scm group

Template version : 15

Denominazione / Item Name
**PORTARASCHIETTO INFERIORE RASCHIABORDO OSCILLANTE**

| Scala / Scale | Codice / Item ID | Rev | Status | Tav. N. di N. |
|---|---|---|---|---|
| 1:1 | 29L0245366E | 01 | | 1/1 |

CI RISERVIAMO A TERMINI DI LEGGE LA PROPRIETA' DI QUESTO DISEGNO CON DIVIETO DI RENDERLO COMUNQUE NOTO A TERZI SENZA LA NOSTRA PREVENTIVA APPROVAZIONE. / THIS DRAWING IS SCM-PROPERTY, COPYRIGHTED MATERIAL DISCLOSURE TO THIRD PARTIES WITHOUT OUR AUTHORISATION IS EXPLICITLY FORBIDDEN.

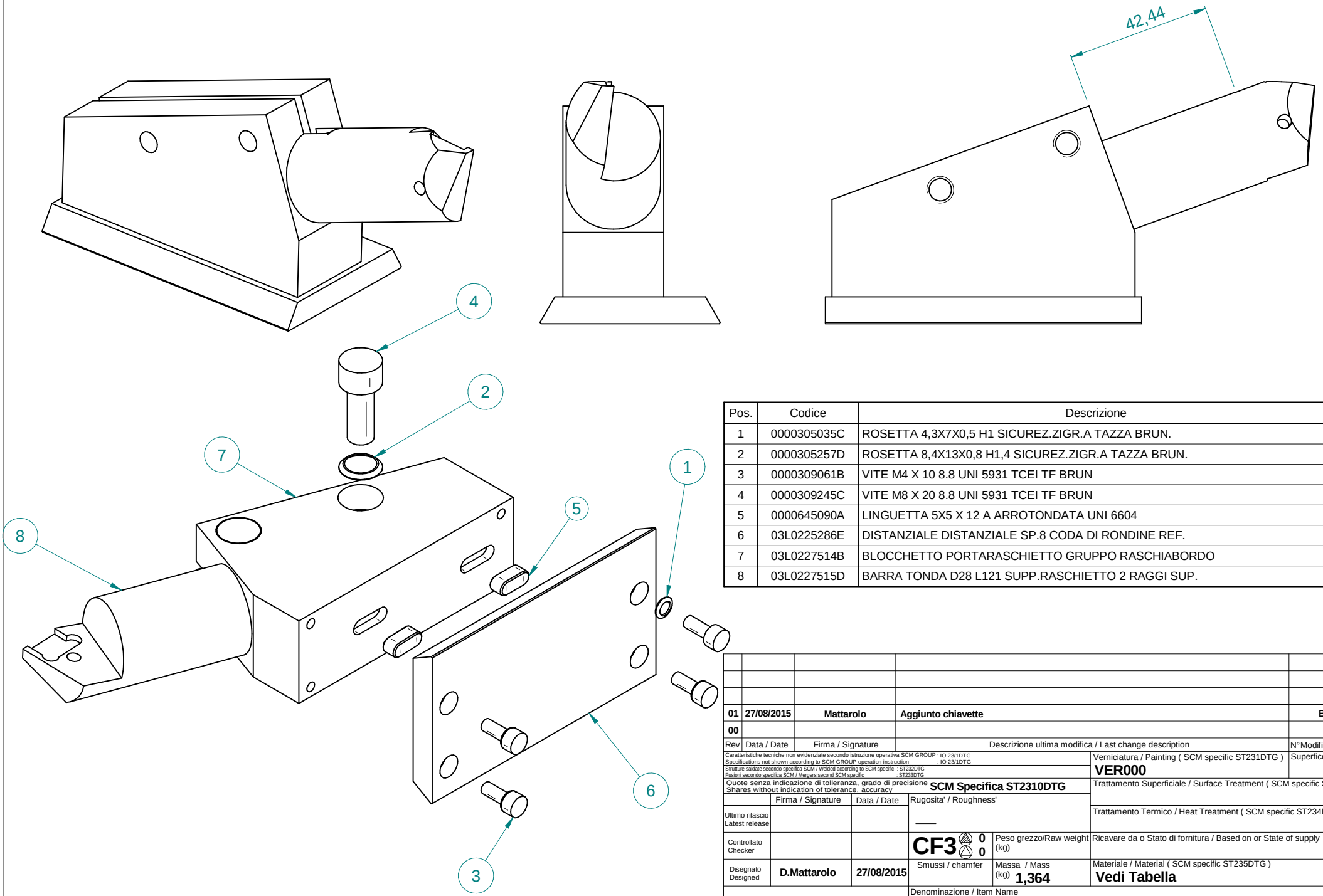


| Pos. | Codice | Descrizione | Q.tà |
|---|---|---|---|
| 1 | 0000305035C | ROSETTA 4,3X7X0,5 H1 SICUREZ.ZIGR.A TAZZA BRUN. | 4 |
| 2 | 0000305257D | ROSETTA 8,4X13X0,8 H1,4 SICUREZ.ZIGR.A TAZZA BRUN. | 2 |
| 3 | 0000309061B | VITE M4 X 10 8.8 UNI 5931 TCEI TF BRUN | 4 |
| 4 | 0000309245C | VITE M8 X 20 8.8 UNI 5931 TCEI TF BRUN | 2 |
| 5 | 0000645090A | LINGUETTA 5X5 X 12 A ARROTONDATA UNI 6604 | 2 |
| 6 | 03L0225286E | DISTANZIALE DISTANZIALE SP.8 CODA DI RONDINE REF. | 1 |
| 7 | 03L0227514B | BLOCCHETTO PORTARASCHIETTO GRUPPO RASCHIABORDO | 1 |
| 8 | 03L0227515D | BARRA TONDA D28 L121 SUPP.RASCHIETTO 2 RAGGI SUP. | 1 |

| Rev | Data / Date | Firma / Signature | Descrizione ultima modifica / Last change description | N°Modifica / Change ID |
|---|---|---|---|---|
| 01 | 27/08/2015 | Mattarolo | Aggiunto chiavette | B150315 |
| 00 | | | | |

Caratteristiche tecniche non evidenziate secondo istruzione operativa SCM GROUP : IO 23/1DTG
Specifications not shown according to SCM GROUP operation instruction : IO 23/1DTG
Strutture saldate secondo specifica SCM / Welded according to SCM specific : ST232DTG
Fusioni secondo specifica SCM / Mergers second SCM specific : ST233DTG

Quote senza indicazione di tolleranza, grado di precisione SCM Specifica ST2310DTG
Shares without indication of tolerance, accuracy

Verniciatura / Painting ( SCM specific ST231DTG ): VER000

Superfice / Surface (m²)

Trattamento Superficiale / Surface Treatment ( SCM specific ST234DTG )

Trattamento Termico / Heat Treatment ( SCM specific ST234DTG )

| | Firma / Signature | Data / Date | Rugosita' / Roughness' | | |
|---|---|---|---|---|---|
| Ultimo rilascio Latest release | | | —— | | |
| Controllato Checker | | | CF3 0 0 | Peso grezzo/Raw weight (kg) | Ricavare da o Stato di fornitura / Based on or State of supply |
| Disegnato Designed | D.Mattarolo | 27/08/2015 | Smussi / chamfer | Massa / Mass (kg) 1,364 | Materiale / Material ( SCM specific ST235DTG ): Vedi Tabella |

scm group

Denominazione / Item Name: PORTARASCHIETTO SUPERIORE RASCHIABORDO OSCILLANTE

| Scala / Scale | Codice / Item ID | Rev | Status | Tav. N. di N. |
|---|---|---|---|---|
| 1:1 | 29L0245367G | 01 | | 1/1 |

Template version : 15

CI RISERVIAMO A TERMINI DI LEGGE LA PROPRIETA' DI QUESTO DISEGNO CON DIVIETO DI RENDERLO COMUNQUE NOTO A TERZI SENZA LA NOSTRA PREVENTIVA APPROVAZIONE. / THIS DRAWING IS SCM-PROPERTY, COPYRIGHTED MATERIAL DISCLOSURE TO THIRD PARTIES WITHOUT OUR AUTHORISATION IS EXPLICITLY FORBIDDEN.

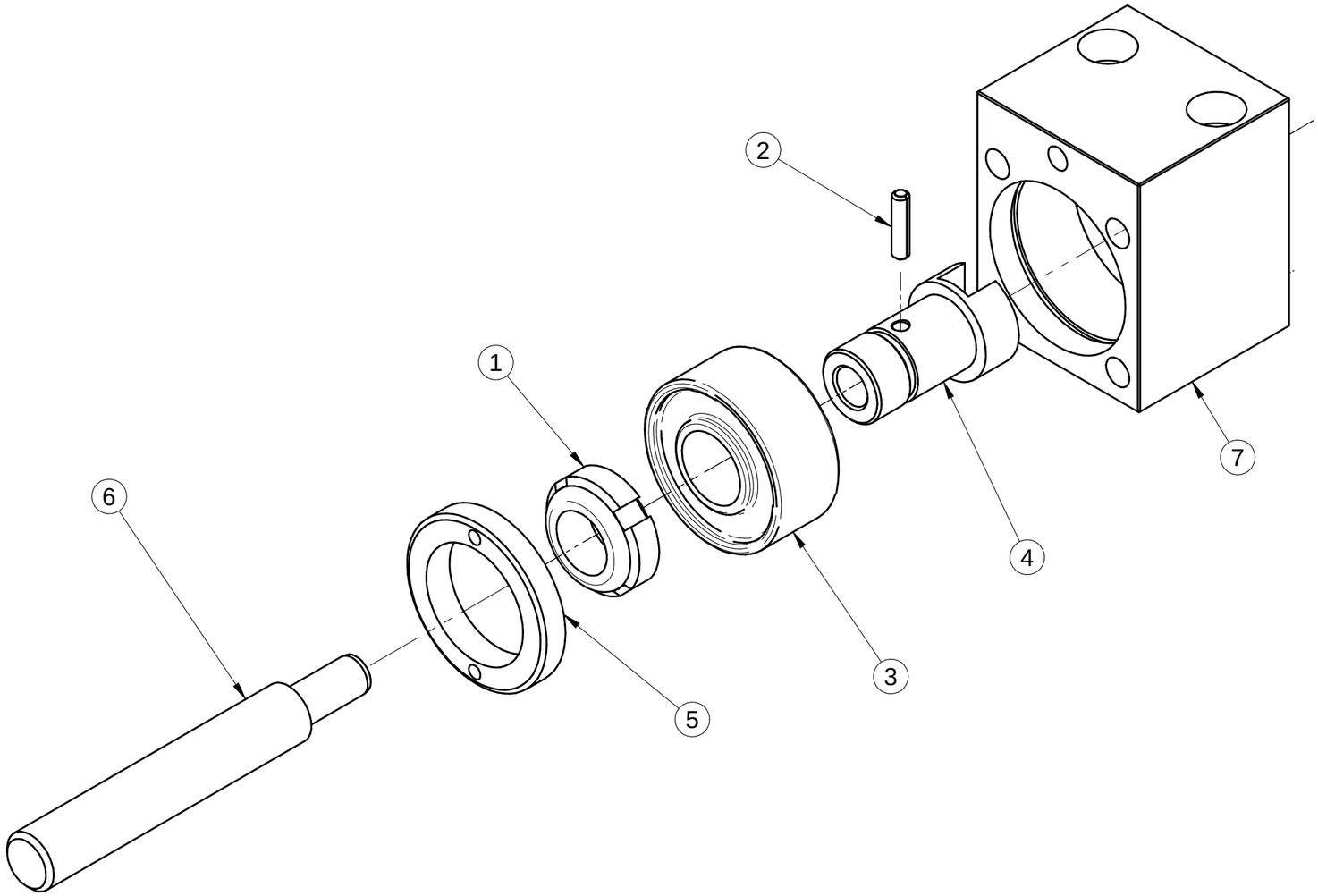


| Pos. | Codice | Descrizione | Q.tà |
|---|---|---|---|
| 1 | 0000301851L | GHIERA M15X1 AUTOFR. GUK | 1 |
| 2 | 0000306003F | SPINA ELAST. DIR.PES D3 L14 | 1 |
| 3 | 0000608112C | CUSC.OBL.2C SFERE 15X35X15,9 3202 2RS | 1 |
| 4 | 03L0198639C | ALBERO L=33.5MM SUPPORTO VITE | 1 |
| 5 | 03L0198641F | GHIERA CUSC. M36X1 ESTERNA SP=6MM DE=36MM | 1 |
| 6 | 03L0218950E | ALBERO L85 FILETT.TR12X2 (ASSE SCHNEIDER) | 1 |
| 7 | 03L0326854C | CORPO SUPPORTO ASSE SCHNEIDER LAVORATO | 1 |

scm group

**GR. SUPPORTO VITE ASSE SCHNEIDER TPN 12X2 L=85**

**29L0329816B** | **00**

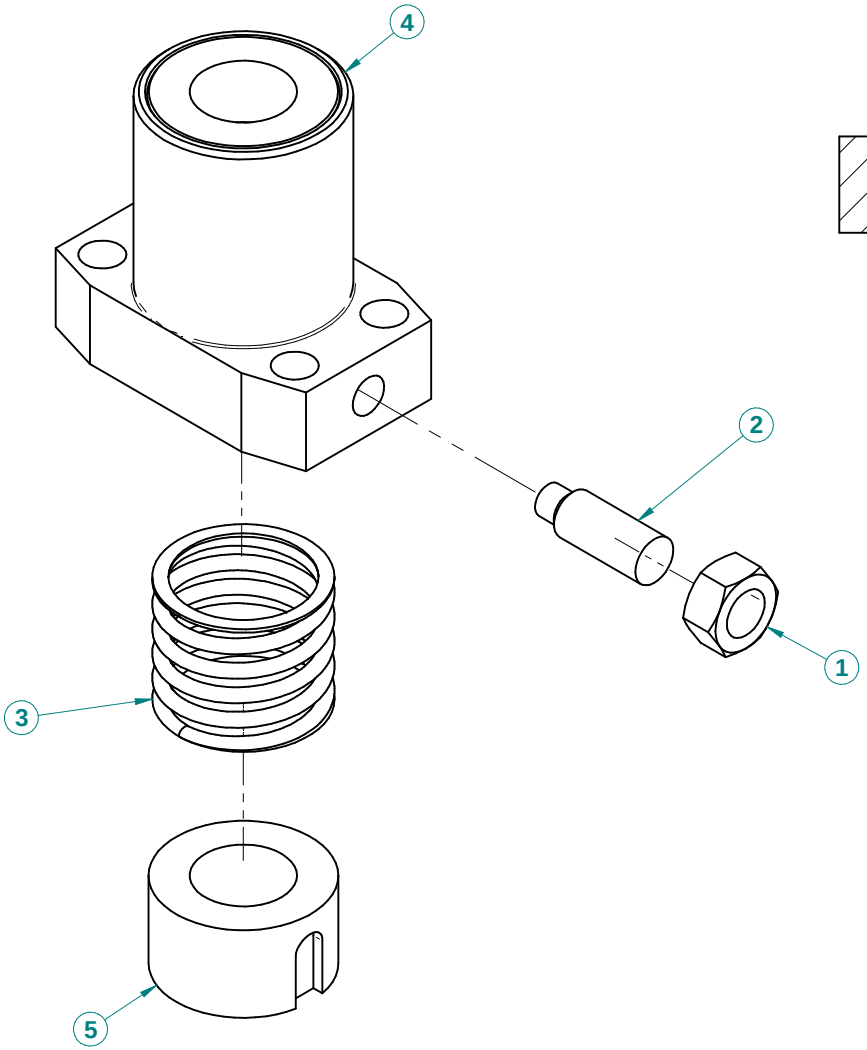


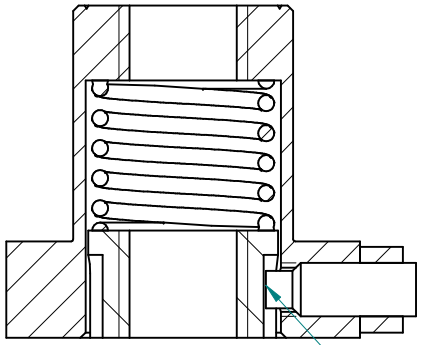

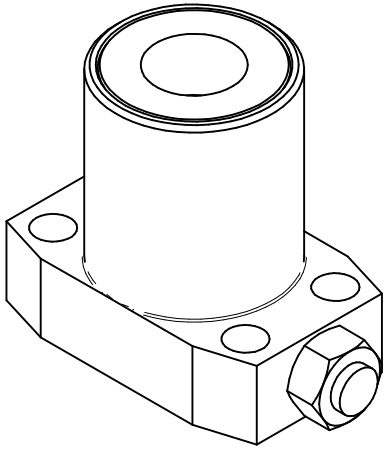

**NON FISSARE GRANO SU CORPO RECUPERO GIOCO**

| Pos. | Codice | Descrizione | Q.tà |
|---|---|---|---|
| 1 | 0000301121A | DADO M5 6S UNI 5588 ES.NORM. BRUN. | 1 |
| 2 | 00B2004556A | GRANO PUNTA CIL. UNI 5925 5X14 | 1 |
| 3 | 03L0216003D | MOLLA COMPR DF1.5 DE17 LL28 2.34N/MM | 1 |
| 4 | 03L0293903H | CORPO CHIOCCIOLA TR12X2 GIOCO ZERO '16 | 1 |
| 5 | 03L0293904A | CORPO FILETTATO TR12X2 DI REG. MOLLA '16 | 1 |

| Rev | Data / Date | Firma / Signature | Descrizione ultima modifica / Last change description | N° Modifica / Change ID |
|---|---|---|---|---|
| 00 | | | | |

Caratteristiche tecniche non evidenziate secondo istruzione operativa SCM GROUP : IO 23/1DTG
Specifications not shown according to SCM GROUP operation instruction : IO 23/1DTG
Strutture saldate secondo specifica SCM / Welded according to SCM specific : ST232DTG
Fusioni secondo specifica SCM / Mergers second SCM specific : ST233DTG

Quote senza indicazione di tolleranza, grado di precisione
Shares without indication of tolerance, accuracy **SCM Specifica ST2310DTG**

Verniciatura / Painting ( SCM specific ST231DTG ) **VER000**

Superfice / Surface (m²)

Trattamento Superficiale / Surface Treatment ( SCM specific ST234DTG )

Trattamento Termico / Heat Treatment ( SCM specific ST234DTG )

| | Firma / Signature | Data / Date | Rugosita' / Roughness' | | |
|---|---|---|---|---|---|
| Ultimo rilascio Latest release | | | | | |
| Controllato Checker | | | CF3 0 0 | Peso grezzo/Raw weight (kg) | Ricavare da o Stato di fornitura / Based on or State of supply |
| Disegnato Designed | I.Macca | 04/02/2016 | Smussi / chamfer 0.5x45° | Massa / Mass (kg) 0,081 | Materiale / Material ( SCM specific ST235DTG ) **Vedi Tabella** |

scm group

Denominazione / Item Name
**GR.CHIOCCIOLA GIOCO ZERO 12X2 H31 '16**

| Scala / Scale | Codice / Item ID | Rev | Status | Tav. N. di N. |
|---|---|---|---|---|
| 2:1 | 29L0293902B | 00 | | 1/1 |

Template version : Errore: Nessun riferimento

CI RISERVIAMO A TERMINI DI LEGGE LA PROPRIETA' DI QUESTO DISEGNO CON DIVIETO DI RENDERLO COMUNQUE NOTO A TERZI SENZA LA NOSTRA PREVENTIVA APPROVAZIONE. / THIS DRAWING IS SCM-PROPERTY, COPYRIGHTED MATERIAL DISCLOSURE TO THIRD PARTIES WITHOUT OUR AUTHORISATION IS EXPLICITLY FORBIDDEN.

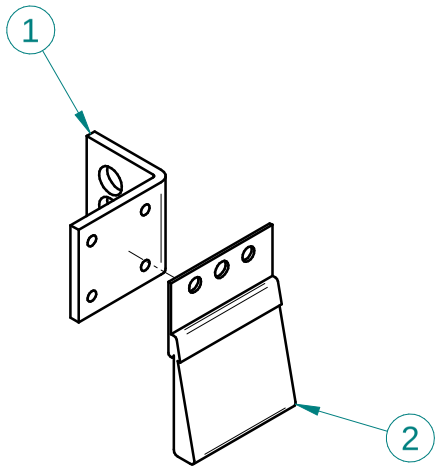


| Pos. | Codice | Descrizione | Q.tà |
|---|---|---|---|
| 1 | 0375390564E | ANGOLARE SUPPORTO SPAZZOLA PULIZIA PANNELLO | 1 |
| 2 | 0537425107B | SPAZZOLA | 1 |

30L0242157L

| Rev | Data / Date | Firma / Signature | Descrizione ultima modifica / Last change description | N°Modifica / Change ID |
|---|---|---|---|---|
| | | | | |
| | | | | |
| | | | | |
| | | | | |
| | | | | |

Caratteristiche tecniche non evidenziate secondo istruzione operativa SCM GROUP : IO 23/1DTG
Specifications not shown according to SCM GROUP operation instruction : IO 23/1DTG
Strutture saldate secondo specifica SCM / Welded according to SCM specific : ST232DTG
Fusioni secondo specifica SCM / Mergers second SCM specific : ST233DTG

Verniciatura / Painting ( SCM specific ST231DTG )

Superfice / Surface (m²) **0**

Quote senza indicazione di tolleranza, grado di precisione
Shares without indication of tolerance, accuracy

Trattamento Superficiale / Surface Treatment ( SCM specific ST234DTG )

| | Firma / Signature | Data / Date | Rugosita' / Roughness' | | |
|---|---|---|---|---|---|
| Ultimo rilascio Latest release | | | | | Trattamento Termico / Heat Treatment ( SCM specific ST234DTG ) |
| Controllato Checker | | | CF3 | Peso grezzo/Raw weight (kg) **0** | Ricavare da o Stato di fornitura / Based on or State of supply |
| Disegnato Designed | | | Smussi / chamfer | Massa / Mass (kg) **0** | Materiale / Material ( SCM specific ST235DTG ) |

scm group

Template version : 12

Denominazione / Item Name

| Scala / Scale | Codice / Item ID | Rev | Status | Tav. N. di N. |
|---|---|---|---|---|
| | | | | **1/1** |

CI RISERVIAMO A TERMINI DI LEGGE LA PROPRIETA' DI QUESTO DISEGNO CON DIVIETO DI RENDERLO COMUNQUE NOTO A TERZI SENZA LA NOSTRA PREVENTIVA APPROVAZIONE. / THIS DRAWING IS SCM-PROPERTY, COPYRIGHTED MATERIAL DISCLOSURE TO THIRD PARTIES WITHOUT OUR AUTHORISATION IS EXPLICITLY FORBIDDEN.

# RIEPE UGL.

GRUPPO ANTIADESIVIZZANTE
ANTI-ADHESIVE UNIT
GROUPE ANTIADHÉSION
ANKLEBESCHUTZAGGREGAT
GRUPO ANTIADHESIVANTE

CATALOGO DELLE PARTI DI RICAMBIO
SPARE PARTS CATALOGUE
CATALOGUE DE PIECES DETACHEES
ERSATZTEILKATALOG
CATALOGO REPUESTOS

| | RIEPE UGL. | SPRUZZATORI / SERBATOIO / GR. PNEUMATICO (ACR) - (p.12,11,2015) / TANK / PNEUMATIC UNIT - / RESERVOIR / GROUPE PNEUMATIQUE / TANK / PNEUMATIKAGGREGAT - / DEPOSITO / GRUPO NEUMÁTICO | M150100235 |
|---|---|---|---|

01.02.2010 -> 01.01.3000 Note: -----

| N | P | C | CODICE | Q.TY | DENOMINAZIONE | DESCRIPTION | DESIGNATION | BEZEICHNUNG | DENOMINACION |
|---|---|---|---|---|---|---|---|---|---|
| | 1 | | 0000630560A | 1.00 | REGOLATORE G1/8 | REGULATOR | REGULATEUR | REGLER | REGULADOR |
| | 2 | | 0001505046A | 1.00 | MANOMETRO 0-6 BAR 1/8 | PRESSURE GAUGE | MANOMETRE | MANOMETER | MANÓMETRO |
| | 3 | | 0000639113C | 1.00 | STAFFA C114-ST | BRACKET | BRIDE | BÜGEL | BRIDA |
| | 4 | | 0375150248D | 1.00 | PIATTO | PLATE | PLAT | PLATTE | PLATO |
| | 5 | | 0001344294B | 1.00 | ELETTROVALVOLA 3/2 G1/8 | SOLENOID VALVE | ELECTROVANNE | MAGNETVENTIL | ELECTROVÁLVULA |
| | 6 | | 0001914033H | 1.00 | RUBINETTO 1/4 | TAP | ROBINET | HAHN | GRIFO |
| | 7 | | 2775150165H | 2.00 | UGELLO + LIQUIDO NFLY | NOZZLE + LIQUID | GICLEUR + LIQUIDE | DÜSE + FLÜSSIGKEIT | TOBERA + LÍQUIDO |
| | 7 | | 2775150167C | 2.00 | UGELLO+LIQUIDO LP-163/93 | NOZZLE + LIQUID | GICLEUR + LIQUIDE | DÜSE + FLÜSSIGKEIT | TOBERA + LÍQUIDO |
| | 7 | | 2775150170H | 2.00 | UGELLI+LIQUIDO LP 289/99 | NOZZLE + LIQUID | GICLEUR + LIQUIDE | DÜSE + FLÜSSIGKEIT | TOBERA + LÍQUIDO |
| | 8 | | 2775150171A | 1.00 | GRUPPO UGELLO SINGOLO | NOZZLE | GICLEUR | DÜSE | TOBERA |
| | 9 | | 0375150741L | 1.00 | LAMIERA SUPP. BOTTIGLIE | PLATE | TOLE | BLECH | CHAPA |
| | 10 | | 0375150699A | 1.00 | SUPPORTO UGELLO SX | SUPPORT | SUPPORT | HALTERUNG | SOPORTE |
| | 11 | | 0375150710D | 1.00 | SUPPORTO UGELLO DX | SUPPORT | SUPPORT | HALTERUNG | SOPORTE |
| | 12 | | 0377150601G | 1.00 | STAFFA SUPERIORE | BRACKET | BRIDE | BÜGEL | BRIDA |
| | 13 | | 0377150602L | 1.00 | STAFFA INFERIORE | BRACKET | BRIDE | BÜGEL | BRIDA |
| | 14 | | 03L0188453E | 1.00 | LAMIERA | PLATE | TOLE | BLECH | CHAPA |
| | 15 | | 03L0201141H | 1.00 | SUPPORTO | SUPPORT | SUPPORT | HALTERUNG | SOPORTE |
| | 16 | | 03L0198093C | 1.00 | SUPPORTO | SUPPORT | SUPPORT | HALTERUNG | SOPORTE |

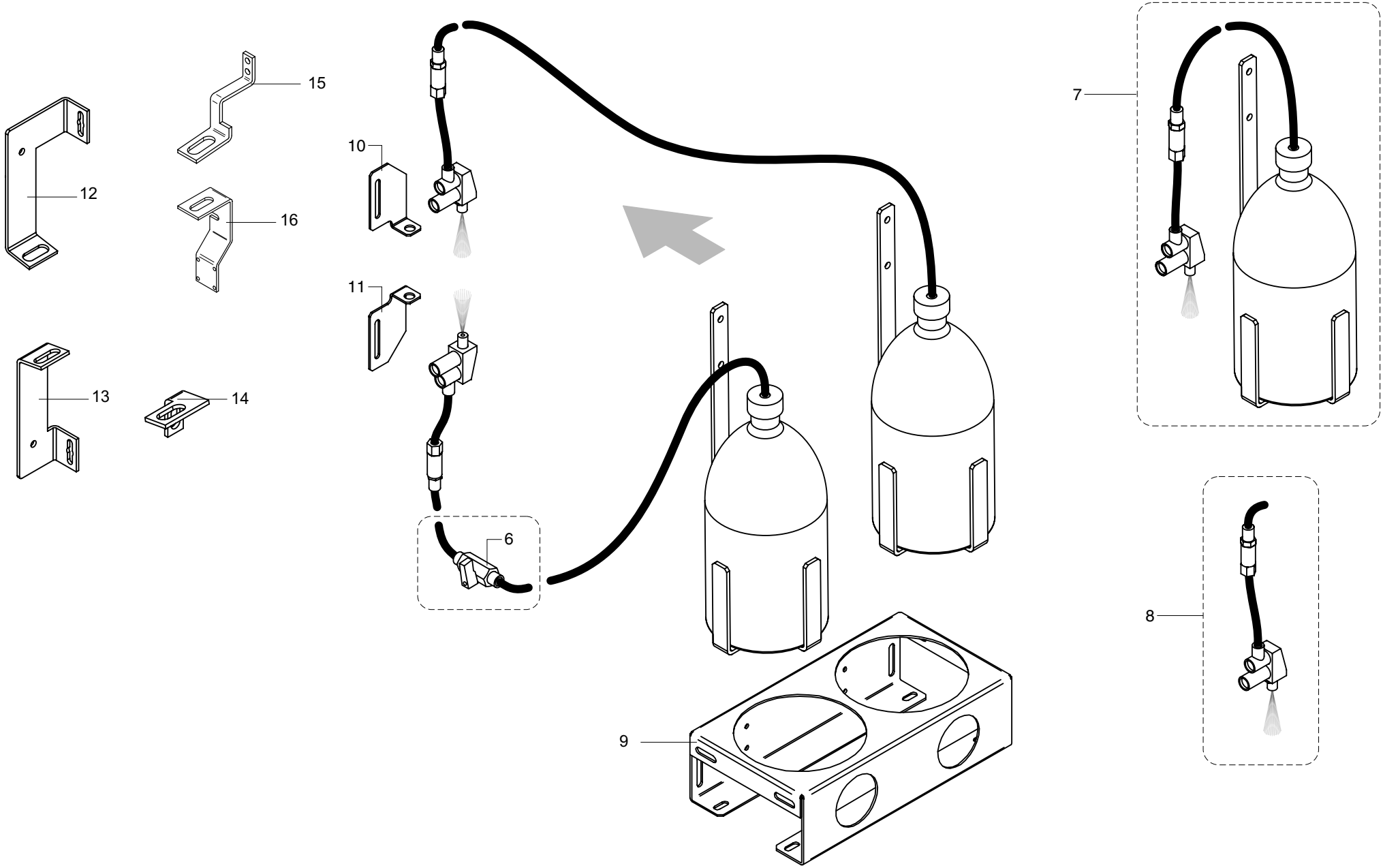


| | | | |
|---|---|---|---|
| | **RIEPE UGL.** | **SPRUZZATORI / SERBATOIO / GR. PNEUMATICO (ACR) - (01.01.1900 -> - p.14,02,2017)**<br>**/ TANK / PNEUMATIC UNIT - / RESERVOIR / GROUPE PNEUMATIQUE**<br>**/ TANK / PNEUMATIKAGGREGAT - / DEPOSITO / GRUPO NEUMÁTICO** | **M150100235** |

| | RIEPE UGL. | SPRUZZATORI / SERBATOIO / GR. PNEUMATICO (ACR) - (p.14,02,2017) / TANK / PNEUMATIC UNIT - / RESERVOIR / GROUPE PNEUMATIQUE / TANK / PNEUMATIKAGGREGAT - / DEPOSITO / GRUPO NEUMÁTICO | M150100236 |
|---|---|---|---|

01.02.2010 -> 01.01.3000 Note: -----

| N | P | C | CODICE | Q.TY | DENOMINAZIONE | DESCRIPTION | DESIGNATION | BEZEICHNUNG | DENOMINACION |
|---|---|---|---|---|---|---|---|---|---|
| 1 | | | 0000309200G | 1.00 | VITE M6X16 | SCREW | VIS | SCHRAUBE | TORNILLO |
| 2 | | | 0000619621F | 1.00 | VOLANTINO | HAND WHEEL | PETIT VOLANT | HANDRAD | VOLANTE |
| 3 | | | 00L0197874C | 1.00 | RIDUTTORE DI PRESSIONE | PRESSURE REDUCER | REDUCTEUR DE PRESSION | DRUCKMINDERER | REDUCTOR DE PRESIÒN |
| 4 | | | 0001344294B | 1.00 | ELETTROVALVOLA 3/2 G1/8 | SOLENOID VALVE | ELECTROVANNE | MAGNETVENTIL | ELECTROVÁLVULA |
| 5 | | | 0001505046A | 1.00 | MANOMETRO 0-6 BAR 1/8 | PRESSURE GAUGE | MANOMETRE | MANOMETER | MANÓMETRO |
| 6 | | | 0375030676F | 1.00 | CARTER | COVER | CARTER | GEHÄUSE | CÁRTER |
| 7 | | | 0375150248D | 1.00 | PIATTO | PLATE | PLAT | PLATTE | PLATO |
| 8 | | | 0375150596B | 1.00 | PIATTO 20X6 L65 M6 | PLATE | PLAT | PLATTE | PLATO |
| 9 | | | 0377170006L | 1.00 | SUPPORTO MANOM. REGOLAT. | SUPPORT | SUPPORT | HALTERUNG | SOPORTE |
| 10 | | | 03L0016639B | 1.00 | SQUADRA | BRACKET | EQUERRE | WINKEL | ESCUADRA |
| 11 | | | 03L0022811D | 1.00 | LAMIERA | PLATE | TOLE | BLECH | CHAPA |
| 12 | | | 03L0025314C | 1.00 | LAMIERA SAGOMATA | PLATE | TOLE | BLECH | CHAPA |
| 13 | | | 03L0079317E | 1.00 | LAMIERA | PLATE | TOLE | BLECH | CHAPA |
| 14 | | | 03L0079324L | 1.00 | LAMIERA | PLATE | TOLE | BLECH | CHAPA |
| 15 | | | 2775150171A | 1.00 | GRUPPO UGELLO SINGOLO | NOZZLE | GICLEUR | DÜSE | TOBERA |

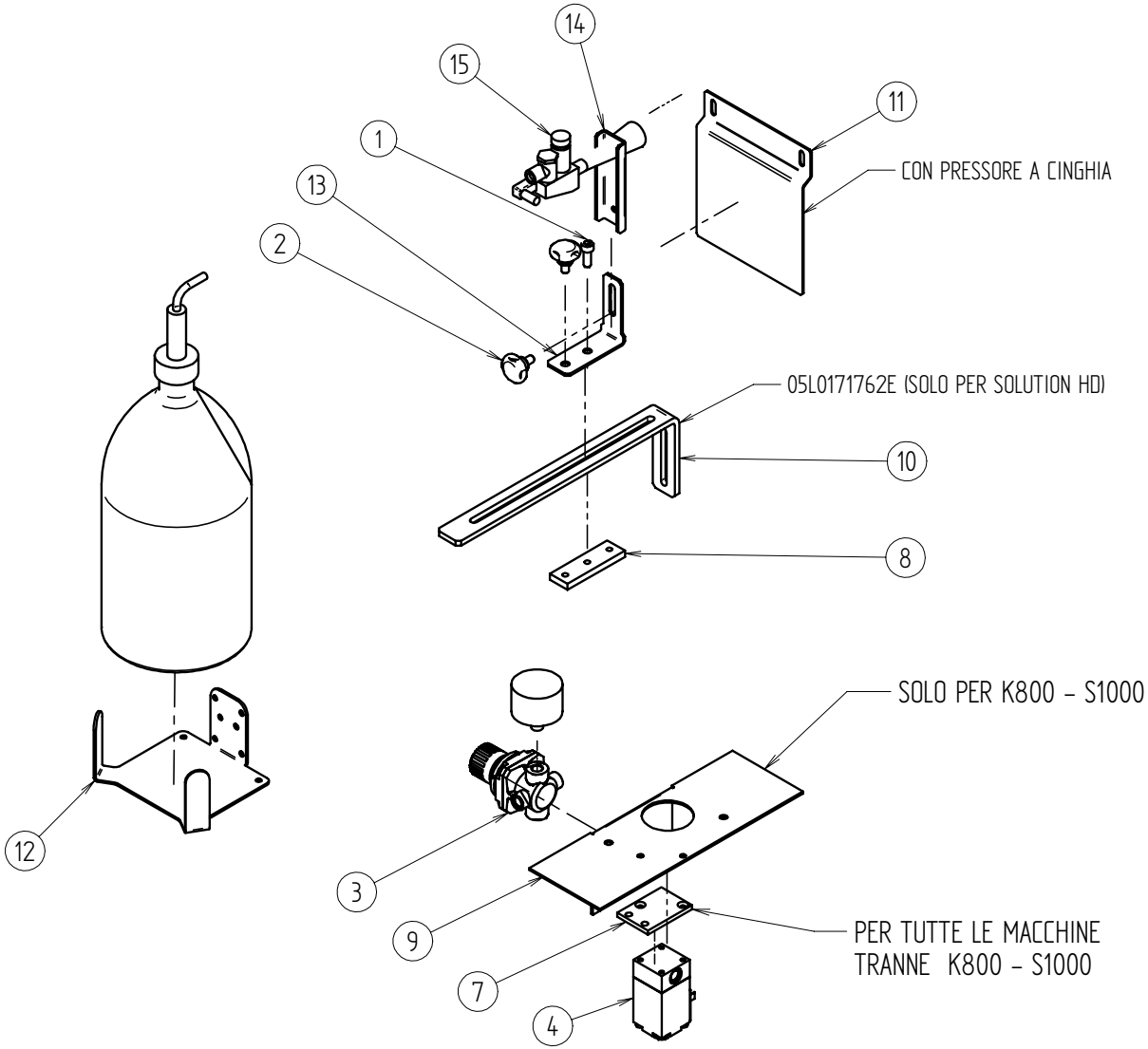


| | | | |
|---|---|---|---|
| | **RIEPE UGL.** | **SPRUZZATORI / SERBATOIO / GR. PNEUMATICO (ACR) - (01.01.2000 -> - p.05,04,2016)**<br>**/ TANK / PNEUMATIC UNIT - / RESERVOIR / GROUPE PNEUMATIQUE**<br>**/ TANK / PNEUMATIKAGGREGAT - / DEPOSITO / GRUPO NEUMÁTICO** | **M150100236** |

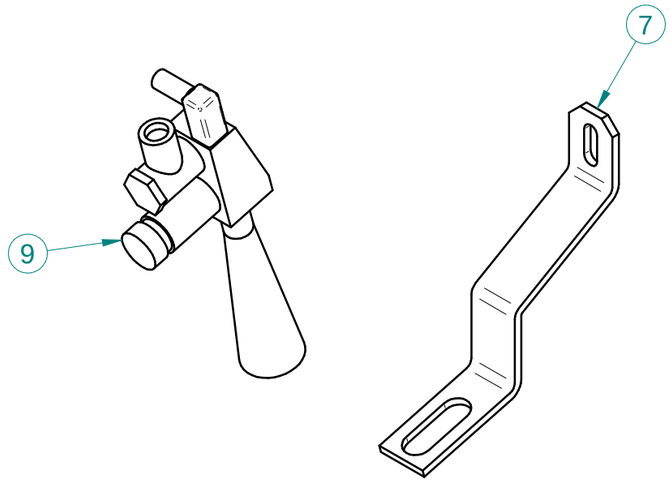


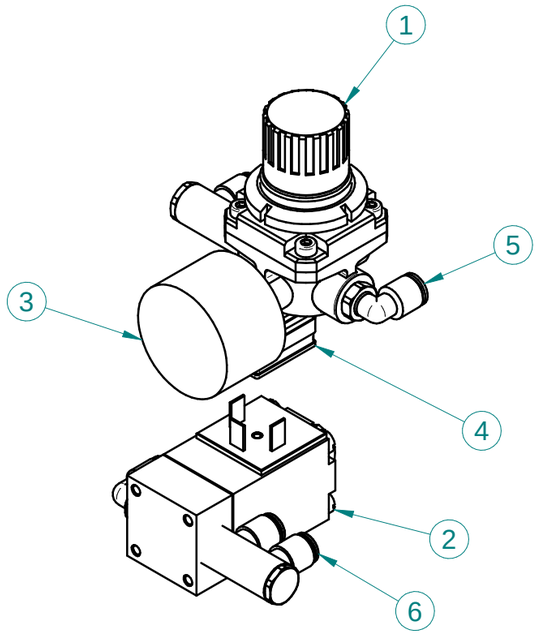


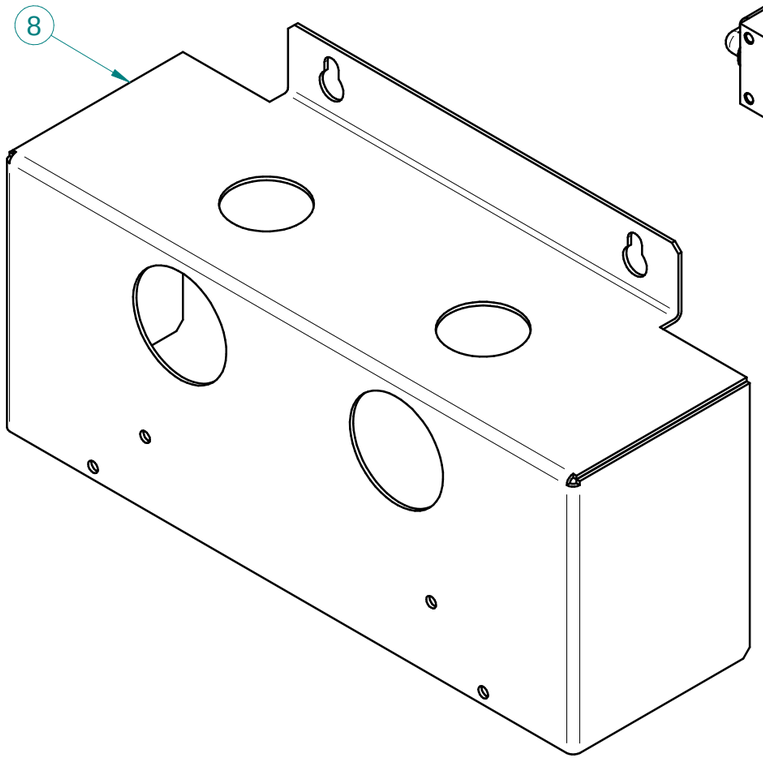


| Pos. | Codice | Descrizione | Q.tà |
|---|---|---|---|
| 1 | 0000630560A | REGOLATORE G1/8 M008-RS02 CL | 1 |
| 2 | 0001344294B | E.VALV. 3/2 G1/8 NC V24 CC 638150A63 CL | 1 |
| 3 | 0001505002G | MANOMETRO 0-4 BAR 1/8 AS. D=40 | 1 |
| 4 | 00L0025769B | CONNETTORE DIN 27MM C/LED 124-701 CAMOZZ | 1 |
| 5 | 00L0042261D | RAC.RAP L G1/8" E6 M F 7522 6-1/8 CAMOZZ | 2 |
| 6 | 00L0042311A | RAC.RAP 2L G1/8" E4 M F 7612 02-4-1/8 CAMOZZ | 2 |
| 7 | 03L0241253E | PIASTRA SP=3MM PER SUPPORTO AAR | 1 |
| 8 | 03L0288840G | CARTER REGOLATORI BORDI DELIC.+RAFFR. K560 | 1 |
| 9 | 2775150171A_002 | 2775150171A_002 | 1 |

scm group | **RIEPE BORDI DELICATI K560** | **90L0105156G** | **00**

| | RIEPE UGL. | UGELLI / VALVOLA NON RITORNO - (p.04,06,2015)<br>-<br>- | M150100231 |
|---|---|---|---|

| N | P | C | CODICE | Q.TY | DENOMINAZIONE | DESCRIPTION | DESIGNATION | BEZEICHNUNG | DENOMINACION |
|---|---|---|---|---|---|---|---|---|---|
| | 01.01.1900 -> 01.01.3000 | | | | Note: ----- | | | | |
| | 1 | | 07L0247748B | 1.00 | VALVOLA | VALVE | VANNE | VENTIL | VÁLVULA |
| | 2 | | 07L0247747L | 1.00 | UGELLO | NOZZLE | GICLEUR | DÜSE | TOBERA |

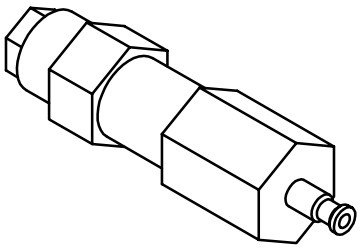

cod. 07L0247748B

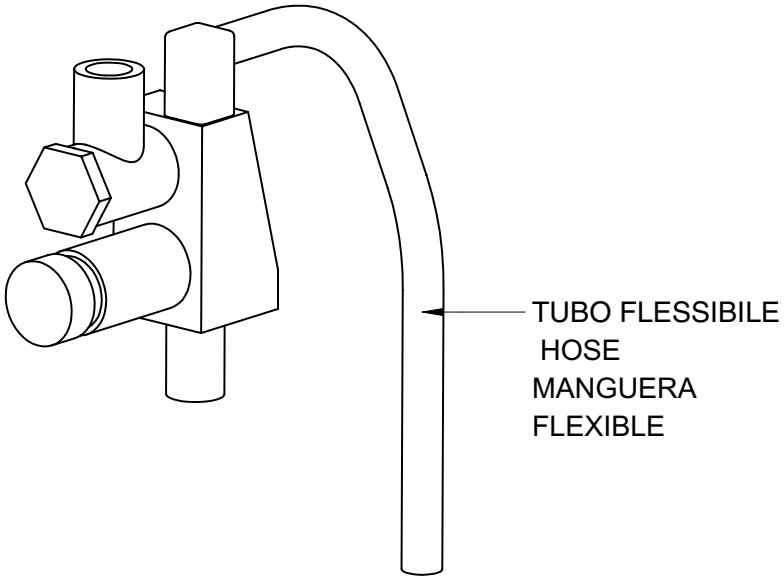


cod. 07L0247747L

| | | | |
|---|---|---|---|
| | **RIEPE UGL.** | **UGELLI / VALVOLA NON RITORNO - (01.01.1900 -> - p.04,06,2015)**<br>**-**<br>**-** | **M150100231** |

| COMPONENTI | |
|---|---|
| INDICE | CODICE |
| 1 | 29L0250466D |
| 2 | 0000630560A |
| 3 | 0001344294B |
| 4 | 0001505046A |
| 5 | 0001914033H |
| 6 | 2775150166A |

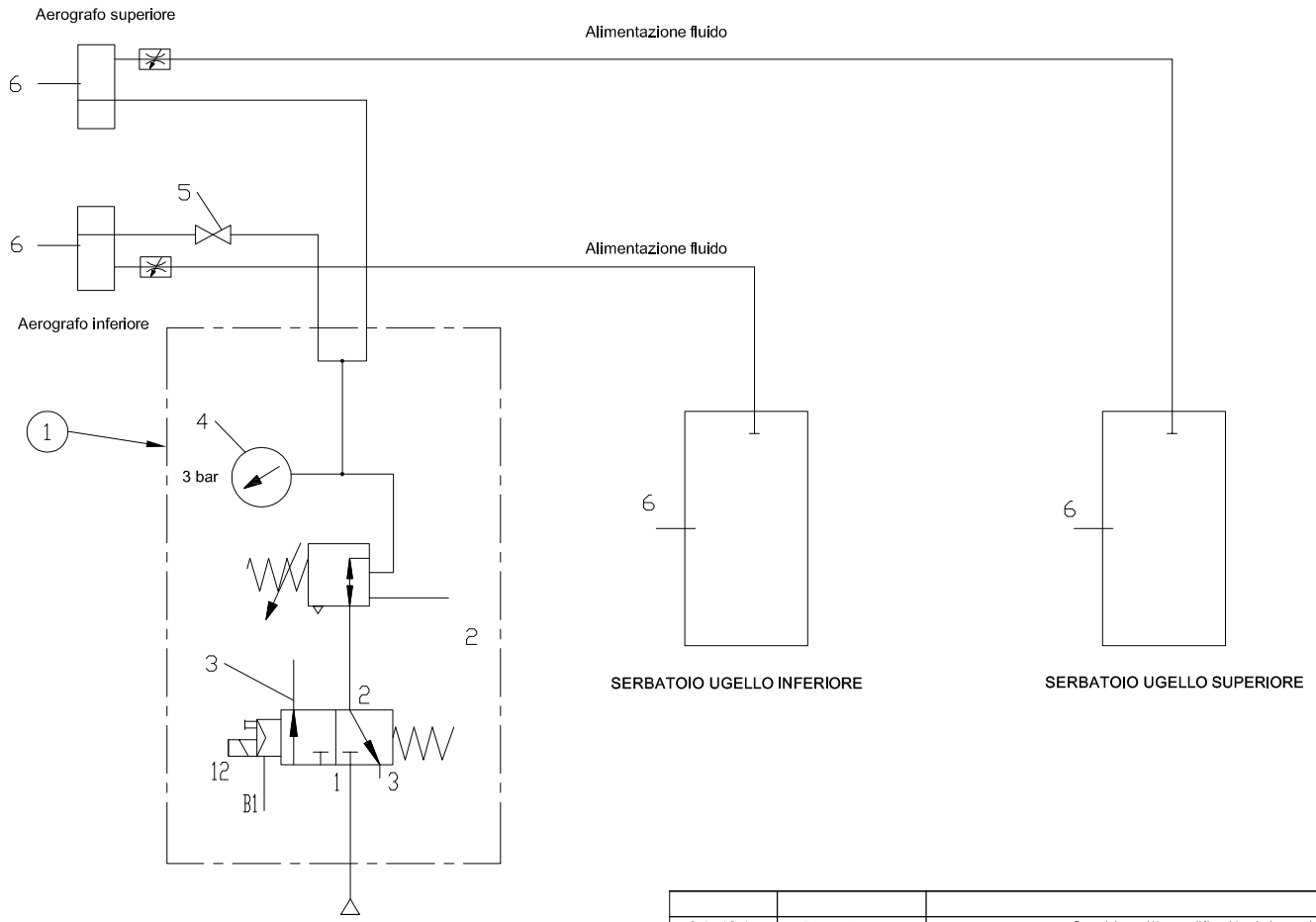


6 Bar - Alimentazione macchina

| | | | | |
|---|---|---|---|---|
| | | | | 00 |
| Data / Date | Firma / Signature | Descrizione ultima modifica / Last change description | | N° Modifica / Change ID |
| Caratterisitiche tecniche non evidenziate secondo procedura SCM / Specifications not shown according to SCM procedure : P0 2/03 A. 1<br>Saldature secondo specifica SCM / Welds according to SCM specific: ST232DTG<br>Fusioni secondo specifica SCM / Mergers second SCM specific.? ST233DTG | | | Verniciatura / Painting ( SCM specific ST231DTG ) | Superfice / Surface ($m^2$) |
| Quote senza indicazione di tolleranza, grado di precisione<br>Shares without indication of tolerance, accuracy | | UNI EN 22768/1<br>UNI EN 22768/2 | Trattamento Superficiale / Surface Treatment ( SCM specific ST234DTG ) | |
| | Firma / Signature | Data / Date | | |
| Ultimo rilascio<br>Latest release | | | Rugosita'<br>Roughness' | Trattamento Termico / Heat Treatment ( SCM specific ST234DTG ) |
| Controllato<br>Checker | | | CF3 | Peso grezzo<br>Raw weight (kg) | Ricavare da / Based on |
| Disegnato<br>Designed | SRcad | 22/05/2015 | Smussi / chamfer | Massa<br>Mass (kg) | Materiale / Material ( SCM specific ST235DTG ) |
| scm group | | | Denominazione<br>Item Name | GRUPPO PNEUM. "AAR-ACR" PREMIUM CAMOZZI | |
| | | | Scala<br>Scale | Codice<br>Item ID 29L0250466D | Rev 00 | Tav. 1/1 |

CI RISERVIAMO A TERMINI DI LEGGE LA PROPRIETA' DI QUESTO DISEGNO CON DIVIETO DI RENDERLO COMUNQUE NOTO A TERZI SENZA LA NOSTRA PREVENTIVA APPROVAZIONE. / THIS DRAWING IS SCM-PROPERTY, COPYRIGHTED MATERIAL DISCLOSURE TO THIRD PARTIES WITHOUT OUR AUTHORISATION IS EXPLICITLY FORBIDDEN.

# RC-N

GRUPPO RASCHIACOLLA
GLUE SCRAPING UNIT
GROUPE RACLEUR DE COLLE
LEIMABSCHABER
GRUPO RASCA COLA

CATALOGO DELLE PARTI DI RICAMBIO
SPARE PARTS CATALOGUE
CATALOGUE DE PIECES DETACHEES
ERSATZTEILKATALOG
CATALOGO REPUESTOS

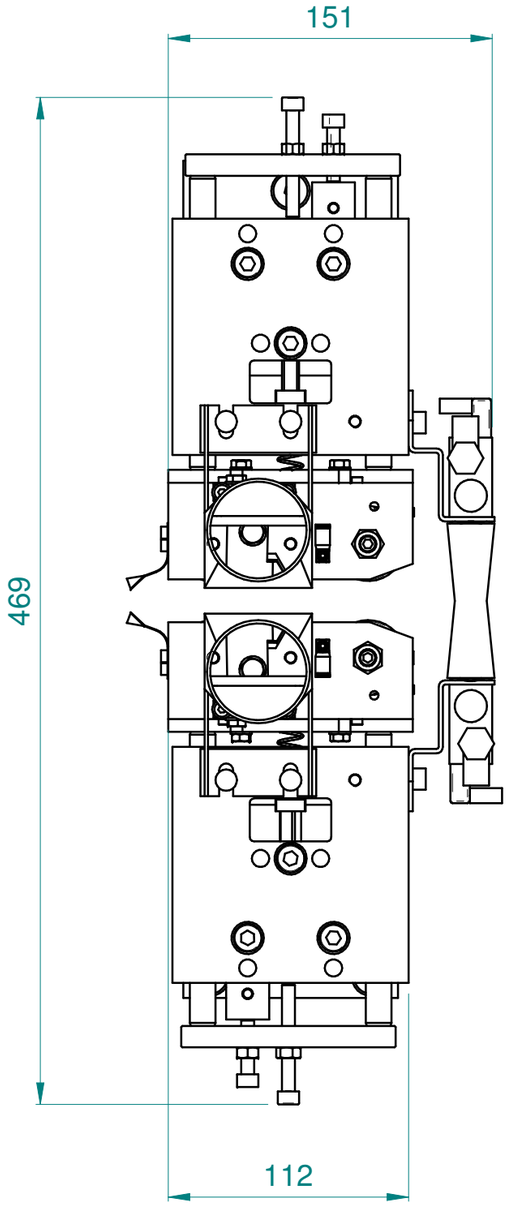


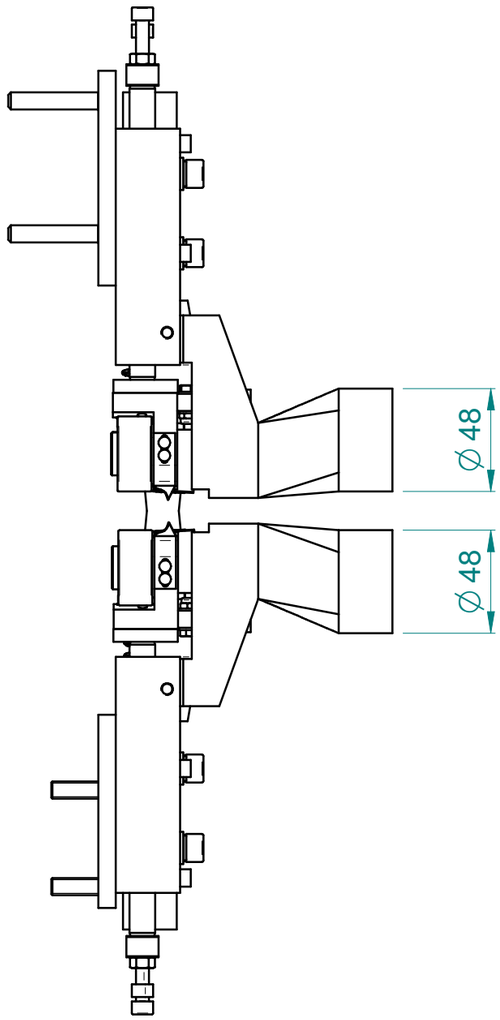


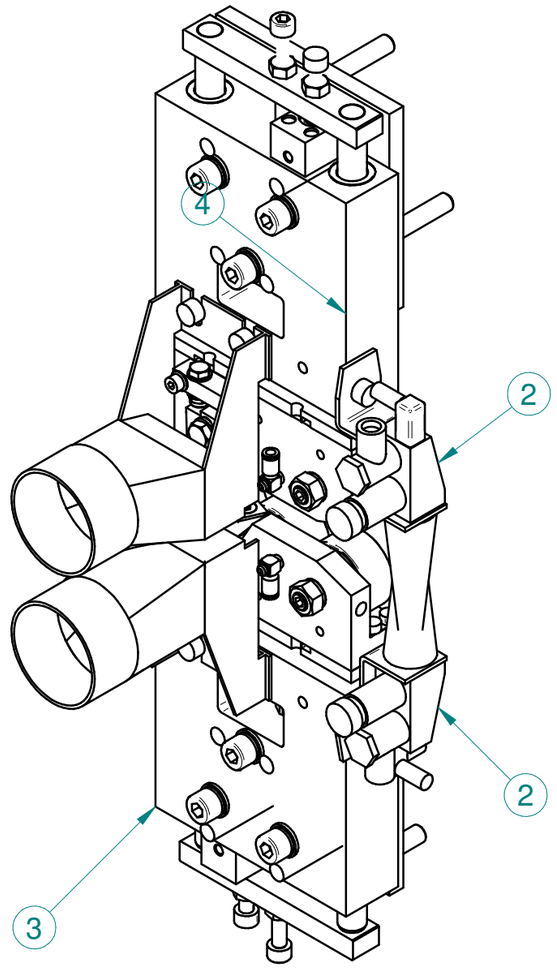


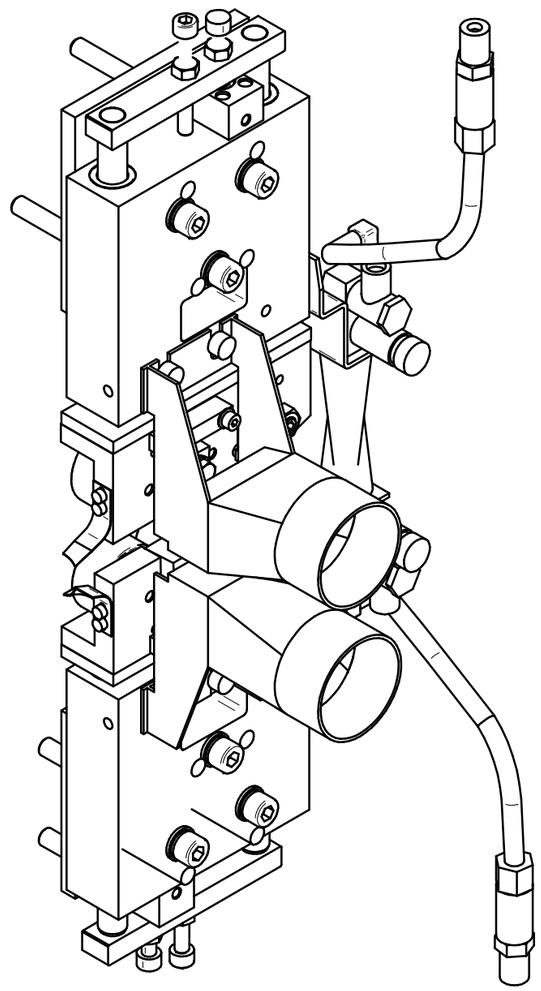

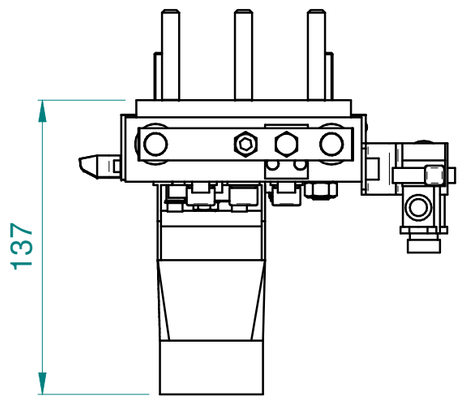


| Pos. | Codice | Descrizione | Q.tà |
|---|---|---|---|
| 1* | 0000301917A | DADO ES.BASSO UNI 5589 M10 6S ZINC | 2 |
| 2 | 2775150171A | ASS. UGELLO SINGOLO AA RIEPE | 2 |
| 3 | 29L0469604B | ASSIEME GR. INF RC-N | 1 |
| 4 | 29L0469605D | ASSIEME GR. SUP RC-N | 1 |

scm

**GRUPPO RASCHIACOLLA RC-N**

**29L0472019E** **00**

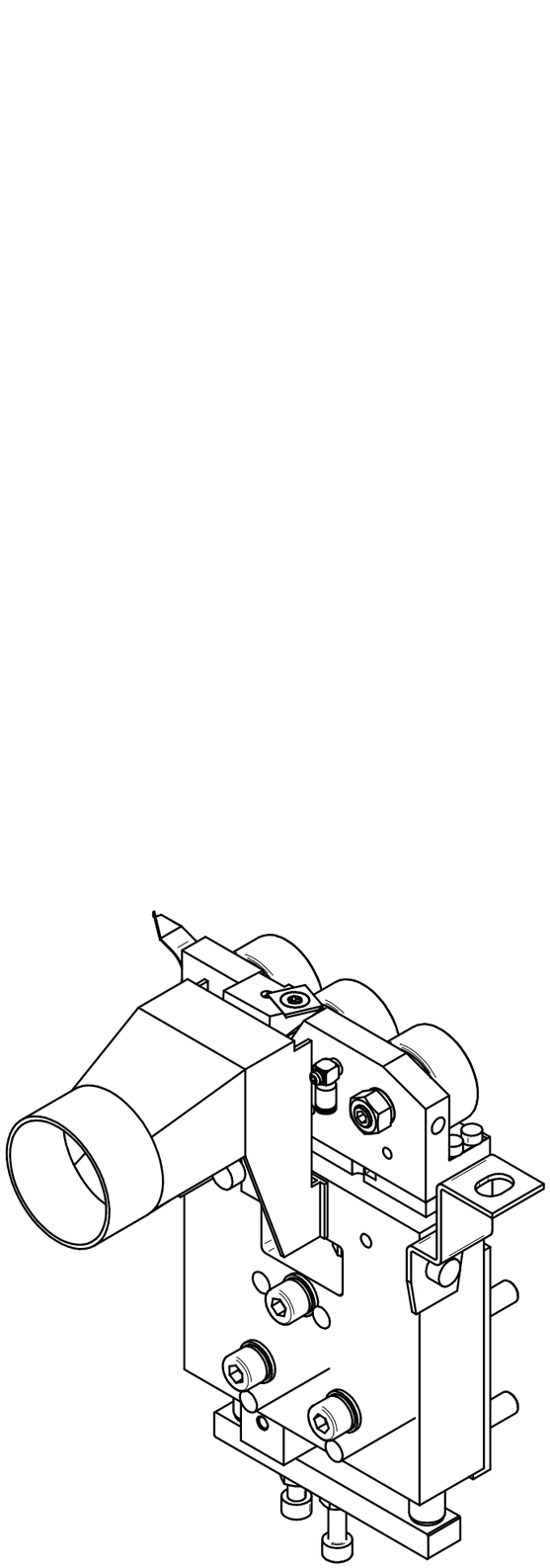

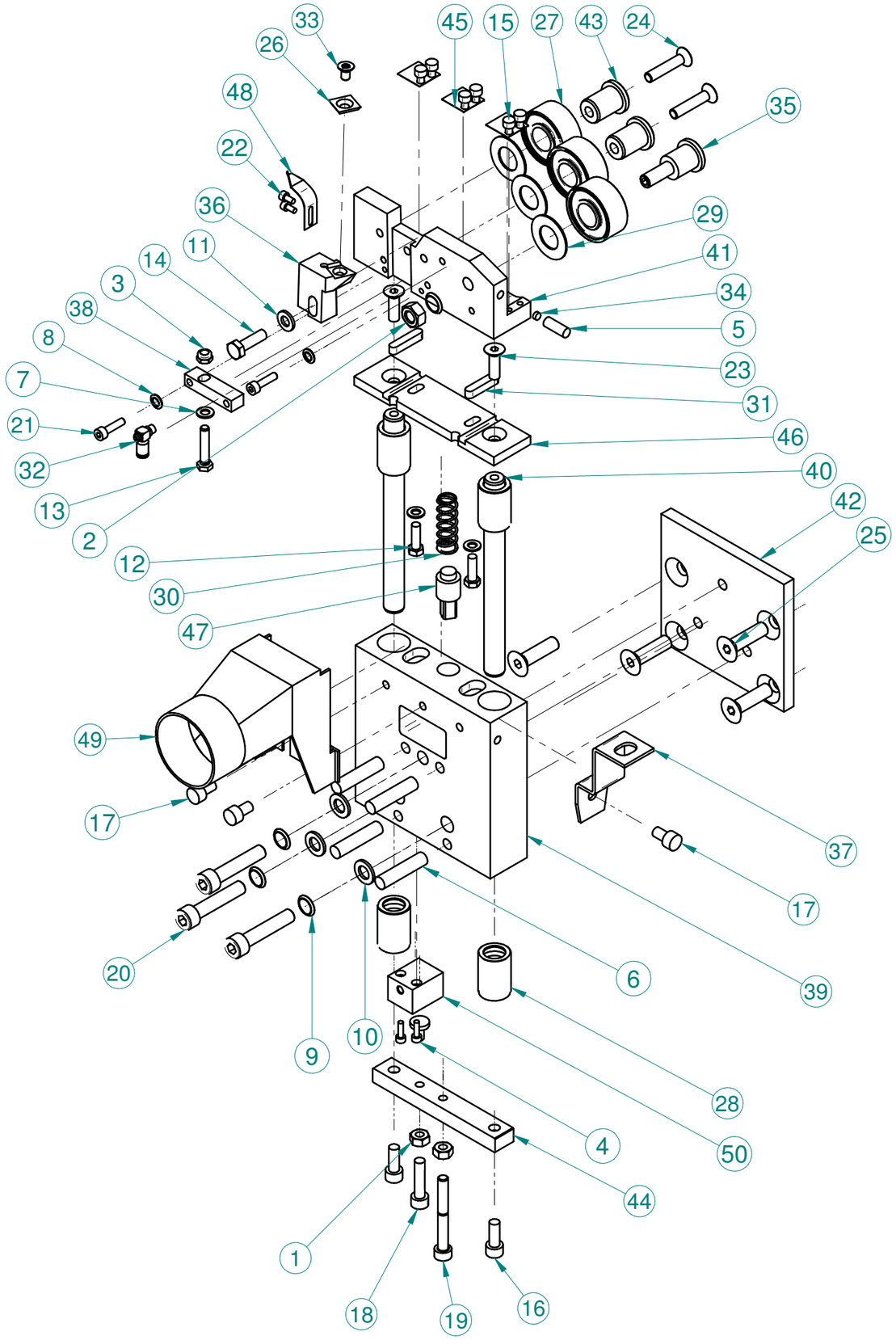


| | | | |
|---|---|---|---|
| scm | **ASSIEME GR. INF RC-N** | **29L0469604B** | **00** |

| Pos. | Codice | Descrizione | Q.tà |
|---|---|---|---|
| 1 | 0000301181G | DADO ES.NORM UNI 5588 M6 6S BRUN | 2 |
| 2 | 0000301301C | DADO ES.NORM UNI 5588 M8 6S BRUN | 1 |
| 3 | 0000301322G | DADO M5 6S UNI 7474 ES.BASSO AUTOFR. ZINC | 1 |
| 4 | 0000303059B | VITE M3 X 10 12.9 UNI 5931 TCEI TF BRUN | 2 |
| 5 | 0000304183E | VITE STEI E.PIA ISO4026 M6 16MM 12.9 BRUN | 1 |
| 6 | 0000304246L | VITE M8 X 35 12.9 UNI 5923 STEI E.PIA. BRUN. | 4 |
| 7 | 0000305132H | ROSETTA 5,3 X 10,0 X 1 BRUN | 4 |
| 8 | 0000305162B | ROSETTA 5,3X9X0,6 H1,1 SICUREZ.ZIGR.A TAZZA | 2 |
| 9 | 0000305257D | ROSETTA 8,4X13X0,8 H1,4 SICUREZ.ZIGR.A TAZZA BRUN. | 4 |
| 10 | 0000305290C | ROSETTA PIANA DI=8.5MM DE=15MM SP=1.5MM BRUN | 3 |
| 11 | 0000305577C | ROSETTA 6,5 X 12,5 X 1,5 ZINC | 1 |
| 12 | 0000308122A | VITE M5 X 16 8.8 UNI 5739 T ES.TF BRUN. | 2 |
| 13 | 0000308124E | VITE M5 X 25 8.8 UNI 5739 T ES.TF BRUN. | 1 |
| 14 | 0000308183L | VITE M6 X 20 8.8 UNI 5739 T ES.TF BRUN. | 1 |
| 15 | 0000309077F | VITE M4 X 6 8.8 UNI 5931 TCEI TF BRUN | 6 |
| 16 | 0000309110F | VITE M6 X 16 12.9 UNI 5931 TCEI TF BRUN | 2 |
| 17 | 0000309181F | VITE TCEI TF UNI 5931 M6 10MM 8.8 BRUN | 3 |
| 18 | 0000309184C | VITE TCEI TF UNI 5931 M6 25MM 8.8 BRUN | 1 |
| 19 | 0000309189D | VITE M6 X 50 8.8 UNI 5931 TCEI BRUN | 1 |
| 20 | 0000309448D | VITE M8 X 40 8.8 UNI 5931 TCEI TF BRUN | 3 |
| 21 | 0000309536A | VITE M4 X 16 12.9 UNI 5931 TCEI TF BRUN | 2 |
| 22 | 0000310659D | VITE M3 X 6 8.8 UNI 5931 TCEI TF ZINC | 2 |
| 23 | 0000310765H | VITE T.SV.P.TF ES.I UNI5933 M6 20MM 10.9 ZINC | 2 |
| 24 | 0000310777D | VITE T.SV.P.TF ES.I UNI5933 M6 30MM 10.9 ZINC | 2 |
| 25 | 0000310784H | VITE M8 X 30 10.9 UNI 5933 T SV.PIA.ES.I. ZINC | 4 |
| 26 | 0000605255C | COLTELLO L14 H14 SP2 HW INCISORE 9508002 BSP | 1 |
| 27 | 0000608112C | CUSC.OBL.2C SFERE 15X35X15,9 3202 2RS | 3 |
| 28 | 0000613019C | MANICOTTO A SFERE 12X19X28 KH PP INA | 4 |
| 29 | 0000613049F | RALLA AS 15X28X1 1528 INA | 3 |
| 30 | 0000617158B | MOLLA EL.CIL COMPR 1,2=DF 12,0 =DE 35,5 =LL | 1 |
| 31 | 0000645092E | LINGUETTA 5X5 X 25 A ARROTONDATA UNI 6604 | 2 |
| 32 | 00L0042170A | RAC.RAP L M5 E4 M F RGR5.40 PNEUMA | 1 |
| 33 | 00L0256894F | VITE TORX SVAS M5 8.5MM 12.9 T20 LEITZ L 7808 | 1 |
| 34 | 0375040287C | PASTIGLIA D4,5 L=2 CU | 1 |
| 35 | 03L0425083F | PERNO D=15MM L=39.5MM ECCENTRICO | 1 |
| 36 | 03L0429926A | BLOCCHETTO PORTA LAMA INF.GR.RASCHIACOLLA | 1 |
| 37 | 03L0431564E | LAMIERA SAGOMATA SUPP. SPRUZZATORE GR.RASCHIACOLLA | 1 |
| 38 | 03L0468389H | PIASTRA SP=8MM REGOLAZIONE ALTEZZA COLTELLO RC-V | 1 |
| 39 | 03L0469633G | CORPO SUPPORTO GUIDE RC-V 3 RUOTINI INF. | 1 |
| 40 | 03L0469664C | BARRA TONDA D12 L137 SUPP COPIATORE RC-V 3 RUOTINI | 2 |
| 41 | 03L0469677A | CORPO SUPPORTO CUSCINETTI RC-V INF. | 1 |
| 42 | 03L0469803H | PIASTRA 100MM 90MM SP=8MM SUPPORTO RC-V 3 RUOTINI | 1 |
| 43 | 03L0470030L | PERNO D=15MM L=23MM CUSCINETTO RC-V 3 RUOTINI | 2 |
| 44 | 03L0470488B | PIASTRA 15MM 100MM SP=10MM BATTUTE RC-V 3 RUOTINI | 1 |
| 45 | 03L0470983B | RASCHIETTO CUSCINETTI RC-V 3 RUOTINI | 3 |
| 46 | 03L0479303L | PIASTRA 30 114 SP6 REG. FRONTALE RC-V 3 RUOTINI | 1 |
| 47 | 03L0481488E | PERNO D=14MM L=31MM PRECARICO MOLLA RC-V 3 RUOTINI | 1 |
| 48 | 03L0484981D | LAMINA L30 LA10 SP0.4 ROMPITRUCIOLO RCV 3 RUOT INF | 1 |
| 49 | 05L0431556C | BOCCHETTA ASPIRAZ. D.ING=48MM RASCHIACOLLA NEW | 1 |
| 50 | 0777150001C | CIL.PNE 12 06 C.BREVE QS-1-A-12-A-06-S CMZ | 1 |

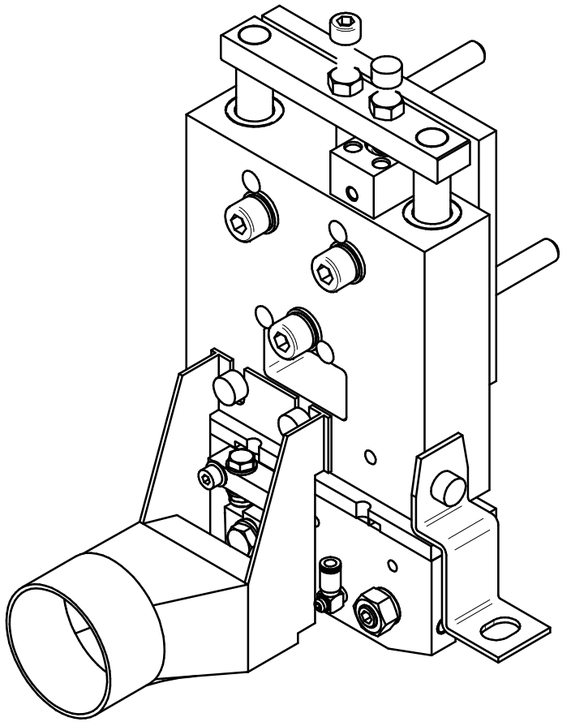

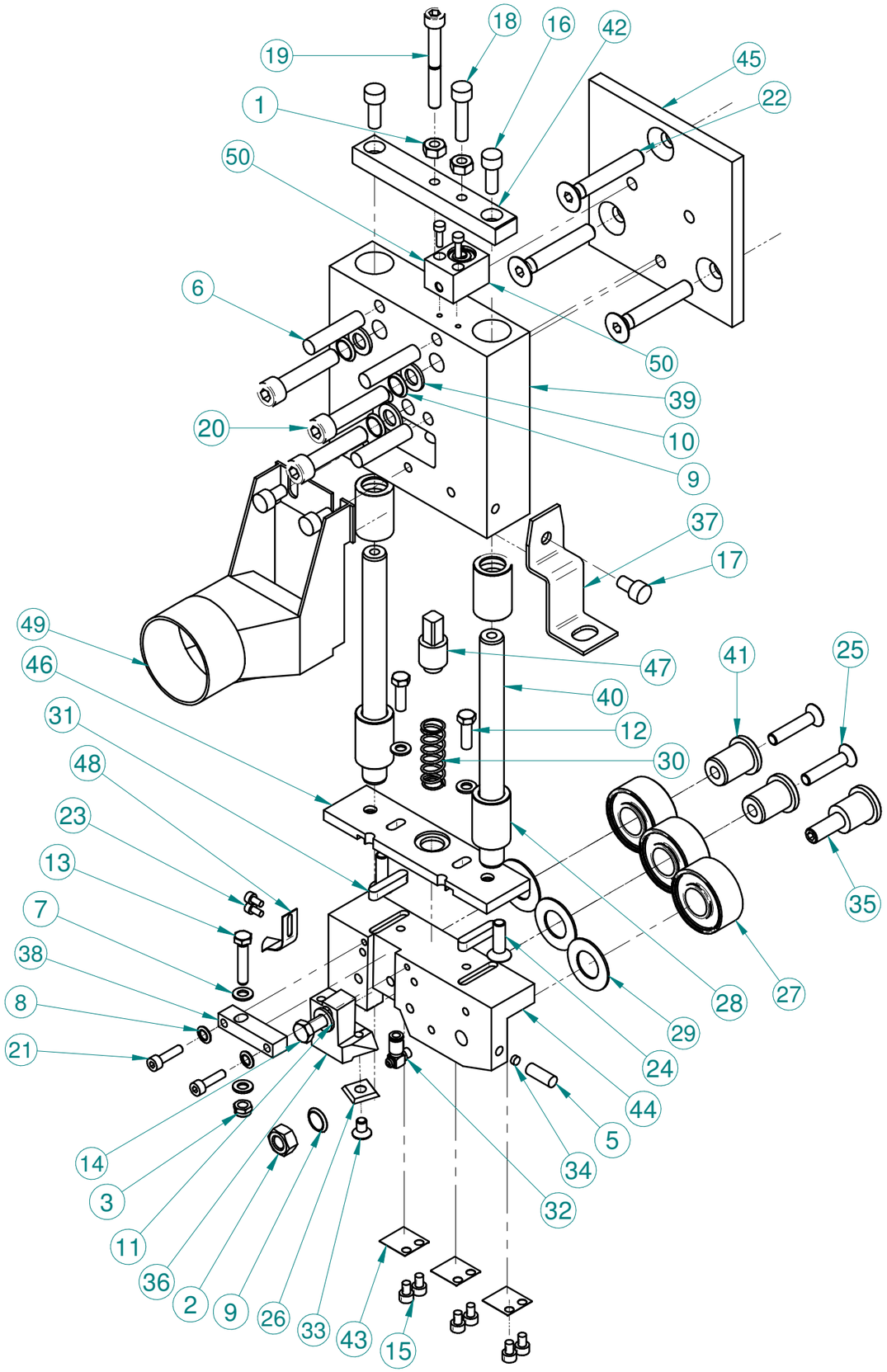


| | | | |
|---|---|---|---|
| scm | **ASSIEME GR. SUP RC-N** | **29L0469605D** | **00** |

| Pos. | Codice | Descrizione | Q.tà |
|---|---|---|---|
| 1 | 0000301181G | DADO ES.NORM UNI 5588 M6 6S BRUN | 2 |
| 2 | 0000301301C | DADO ES.NORM UNI 5588 M8 6S BRUN | 1 |
| 3 | 0000301322G | DADO M5 6S UNI 7474 ES.BASSO AUTOFR. ZINC | 1 |
| 4* | 0000303059B | VITE M3 X 10 12.9 UNI 5931 TCEI TF BRUN | 2 |
| 5 | 0000304183E | VITE STEI E.PIA ISO4026 M6 16MM 12.9 BRUN | 1 |
| 6 | 0000304246L | VITE M8 X 35 12.9 UNI 5923 STEI E.PIA. BRUN. | 4 |
| 7 | 0000305132H | ROSETTA 5,3 X 10,0 X 1 BRUN | 4 |
| 8 | 0000305162B | ROSETTA 5,3X9X0,6 H1,1 SICUREZ.ZIGR.A TAZZA | 2 |
| 9 | 0000305257D | ROSETTA 8,4X13X0,8 H1,4 SICUREZ.ZIGR.A TAZZA BRUN. | 4 |
| 10 | 0000305290C | ROSETTA PIANA DI=8.5MM DE=15MM SP=1.5MM BRUN | 3 |
| 11 | 0000305577C | ROSETTA 6,5 X 12,5 X 1,5 ZINC | 1 |
| 12 | 0000308122A | VITE M5 X 16 8.8 UNI 5739 T ES.TF BRUN. | 2 |
| 13 | 0000308124E | VITE M5 X 25 8.8 UNI 5739 T ES.TF BRUN. | 1 |
| 14 | 0000308183L | VITE M6 X 20 8.8 UNI 5739 T ES.TF BRUN. | 1 |
| 15 | 0000309077F | VITE M4 X 6 8.8 UNI 5931 TCEI TF BRUN | 6 |
| 16 | 0000309110F | VITE M6 X 16 12.9 UNI 5931 TCEI TF BRUN | 2 |
| 17 | 0000309181F | VITE TCEI TF UNI 5931 M6 10MM 8.8 BRUN | 3 |
| 18 | 0000309184C | VITE TCEI TF UNI 5931 M6 25MM 8.8 BRUN | 1 |
| 19 | 0000309189D | VITE M6 X 50 8.8 UNI 5931 TCEI BRUN | 1 |
| 20 | 0000309448D | VITE M8 X 40 8.8 UNI 5931 TCEI TF BRUN | 3 |
| 21 | 0000309536A | VITE M4 X 16 12.9 UNI 5931 TCEI TF BRUN | 2 |
| 22 | 0000310248B | VITE M8 X 50 10.9 UNI 5933 T SV.PIA.ES.I. BRUN. | 3 |
| 23 | 0000310659D | VITE M3 X 6 8.8 UNI 5931 TCEI TF ZINC | 2 |
| 24 | 0000310765H | VITE T.SV.P.TF ES.I UNI5933 M6 20MM 10.9 ZINC | 2 |
| 25 | 0000310777D | VITE T.SV.P.TF ES.I UNI5933 M6 30MM 10.9 ZINC | 2 |
| 26 | 0000605255C | COLTELLO L14 H14 SP2 HW INCISORE 9508002 BSP | 1 |
| 27 | 0000608112C | CUSC.OBL.2C SFERE 15X35X15,9 3202 2RS | 3 |
| 28 | 0000613019C | MANICOTTO A SFERE 12X19X28 KH PP INA | 4 |
| 29 | 0000613049F | RALLA AS 15X28X1 1528 INA | 3 |
| 30 | 0000617158B | MOLLA EL.CIL COMPR 1,2=DF 12,0 =DE 35,5 =LL | 1 |
| 31 | 0000645092E | LINGUETTA 5X5 X 25 A ARROTONDATA UNI 6604 | 2 |
| 32 | 00L0042170A | RAC.RAP L M5 E4 M F RGR5.40 PNEUMA | 1 |
| 33 | 00L0256894F | VITE TORX SVAS M5 8.5MM 12.9 T20 LEITZ L 7808 | 1 |
| 34 | 0375040287C | PASTIGLIA D4,5 L=2 CU | 1 |
| 35 | 03L0425083F | PERNO D=15MM L=39.5MM ECCENTRICO | 1 |
| 36 | 03L0431560F | BLOCCHETTO PORTA LAMA SUP.GR.RASCHIACOLLA | 1 |
| 37 | 03L0431564E | LAMIERA SAGOMATA SUPP. SPRUZZATORE GR.RASCHIACOLLA | 1 |
| 38 | 03L0468389H | PIASTRA SP=8MM REGOLAZIONE ALTEZZA COLTELLO RC-V | 1 |
| 39 | 03L0469633G | CORPO SUPPORTO GUIDE RC-V 3 RUOTINI INF. | 1 |
| 40 | 03L0469664C | BARRA TONDA D12 L137 SUPP COPIATORE RC-V 3 RUOTINI | 2 |
| 41 | 03L0470030L | PERNO D=15MM L=23MM CUSCINETTO RC-V 3 RUOTINI | 2 |
| 42 | 03L0470488B | PIASTRA 15MM 100MM SP=10MM BATTUTE RC-V 3 RUOTINI | 1 |
| 43 | 03L0470983B | RASCHIETTO CUSCINETTI RC-V 3 RUOTINI | 3 |
| 44 | 03L0471122F | CORPO SUPPORTO CUSCINETTI RC-V SUP. | 1 |
| 45 | 03L0472107F | PIASTRA 100 100 SP8 SUPPORTO RC-V 3 RUOTINI SUP. | 1 |
| 46 | 03L0479303L | PIASTRA 30 114 SP6 REG. FRONTALE RC-V 3 RUOTINI | 1 |
| 47 | 03L0481488E | PERNO D=14MM L=31MM PRECARICO MOLLA RC-V 3 RUOTINI | 1 |
| 48 | 03L0485255E | LAMINA L30 LA10 SP4 ROMPITRUCIOLO RCV 3 RUOT SUP. | 1 |
| 49 | 05L0431556C | BOCCHETTA ASPIRAZ. D.ING=48MM RASCHIACOLLA NEW | 1 |
| 50 | 0777150001C | CIL.PNE 12 06 C.BREVE QS-1-A-12-A-06-S CMZ | 1 |

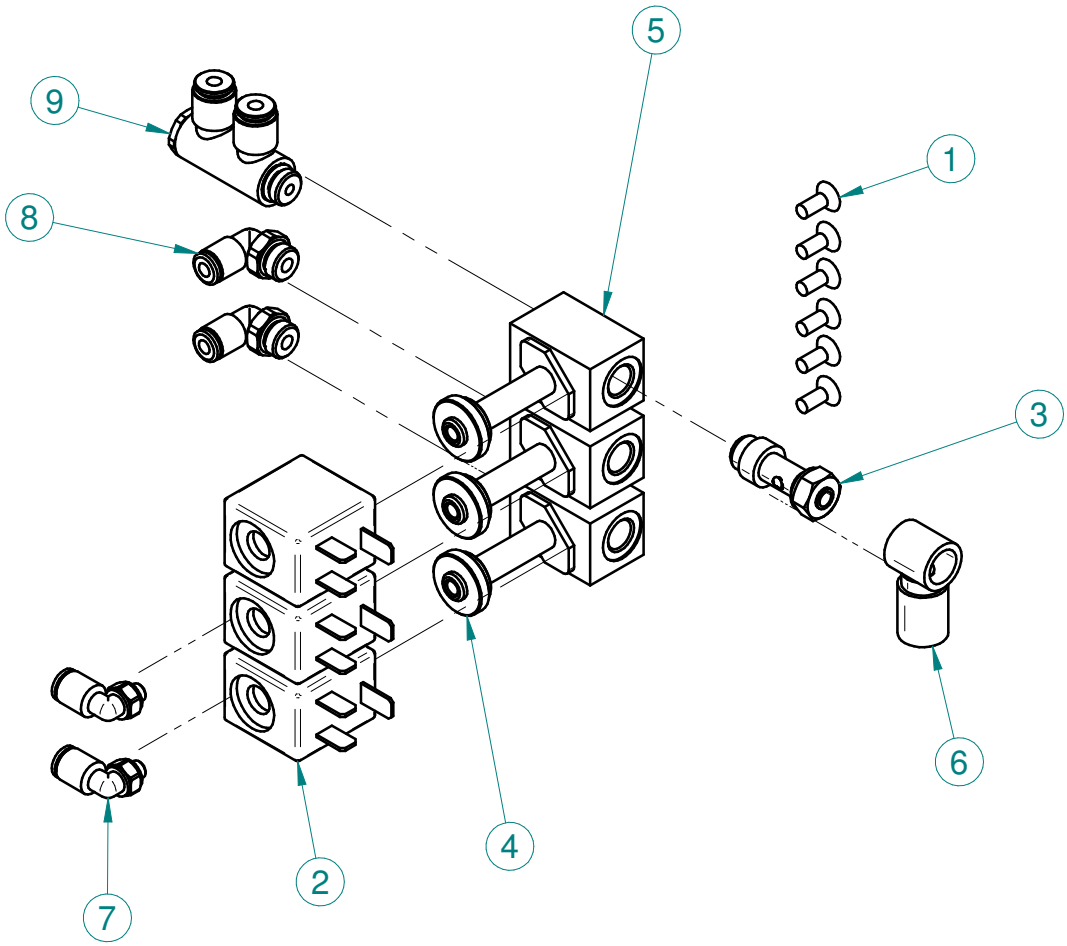


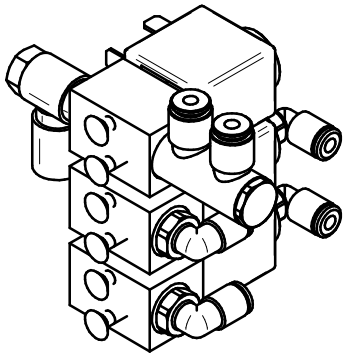

| Pos. | Codice | Descrizione | Q.tà |
|---|---|---|---|
| 1 | 0000310061D | VITE M4 X 10 10.9 UNI 5933 T SV.PIA.ES.I. BRUN. | 6 |
| 2 | 0001301168C | BOBINA X E.VALV. V24 CC FASTON G77 CL | 3 |
| 3 | 0001508876E | VALVOLA REG.PORT. SVU-604-1/8 CAMOZZ | 1 |
| 4 | 0001509106C | E.VALV. 3/2 G1/8 NA S/BOB A3321C2 CL | 2 |
| 5 | 0001509761B | E.VALV. 3/2 G1/8 NC S/BOB A3311C2 CL | 1 |
| 6 | 0001904963L | RACC.RAP. OR.ANELLO SEMP. 1/8 E6 OT. | 1 |
| 7 | 00L0042225H | RAC.RAP L M5 E4 M F 7522 4-M5 CAMOZZ | 2 |
| 8 | 00L0042253G | RAC.RAP L G1/8" E4 M F 7522 4-1/8 CAMOZZ | 2 |
| 9 | 00L0042311A | RAC.RAP 2L G1/8" E4 M F 7612 02-4-1/8 CAMOZZ | 1 |

| Rev | Data / Date | Firma / Signature | Descrizione ultima modifica / Last change description | N° Modifica / Change ID |
|---|---|---|---|---|
| 01 | 27/09/2018 | M. Rossi | Modificato cartiglio | CN20743 |

Caratteristiche tecniche non evidenziate secondo istruzione operativa SCM GROUP : IO 23/1DTG
Specifications not shown according to SCM GROUP operation instruction : IO 23/1DTG
Strutture saldate secondo specifica SCM / Welded according to SCM specific : ST232DTG
Fusioni secondo specifica SCM / Mergers second SCM specific : ST233DTG
Quote senza indicazione di tolleranza, grado di precisione
Shares without indication of tolerance, accuracy
**SCM Specifica ST2310DTG**

Verniciatura / Painting ( SCM specific ST231DTG ): **VER000**
Superfice / Surface (m²)
Trattamento Superficiale / Surface Treatment ( SCM specific ST234DTG )
Trattamento Termico / Heat Treatment ( SCM specific ST234DTG )

| | Firma / Signature | Data / Date | Rugosita' / Roughness' | | |
|---|---|---|---|---|---|
| Ultimo rilascio Latest release | | | | | |
| Controllato Checker | | | CF3 0 0 | Peso grezzo/Raw weight (kg) | Ricavare da o Stato di fornitura / Based on or State of supply |
| Disegnato Designed | M.Rossi | 25/09/2018 | Smussi / chamfer | Massa / Mass (kg) 0,513 | Materiale / Material ( SCM specific ST235DTG ): **Vedi Tabella** |

scm group

Template version : 15

Denominazione / Item Name
**GR. PN. RASCHIACOLLA RC-N**

| Scala / Scale | Codice / Item ID | Rev | Status | Tav. N. di N. |
|---|---|---|---|---|
| 1:2 | 29L0487651C | 01 | | 1/3 |

CI RISERVIAMO A TERMINI DI LEGGE LA PROPRIETA' DI QUESTO DISEGNO CON DIVIETO DI RENDERLO COMUNQUE NOTO A TERZI SENZA LA NOSTRA PREVENTIVA APPROVAZIONE. / THIS DRAWING IS SCM-PROPERTY, COPYRIGHTED MATERIAL DISCLOSURE TO THIRD PARTIES WITHOUT OUR AUTHORISATION IS EXPLICITLY FORBIDDEN.

SOFFIATORI

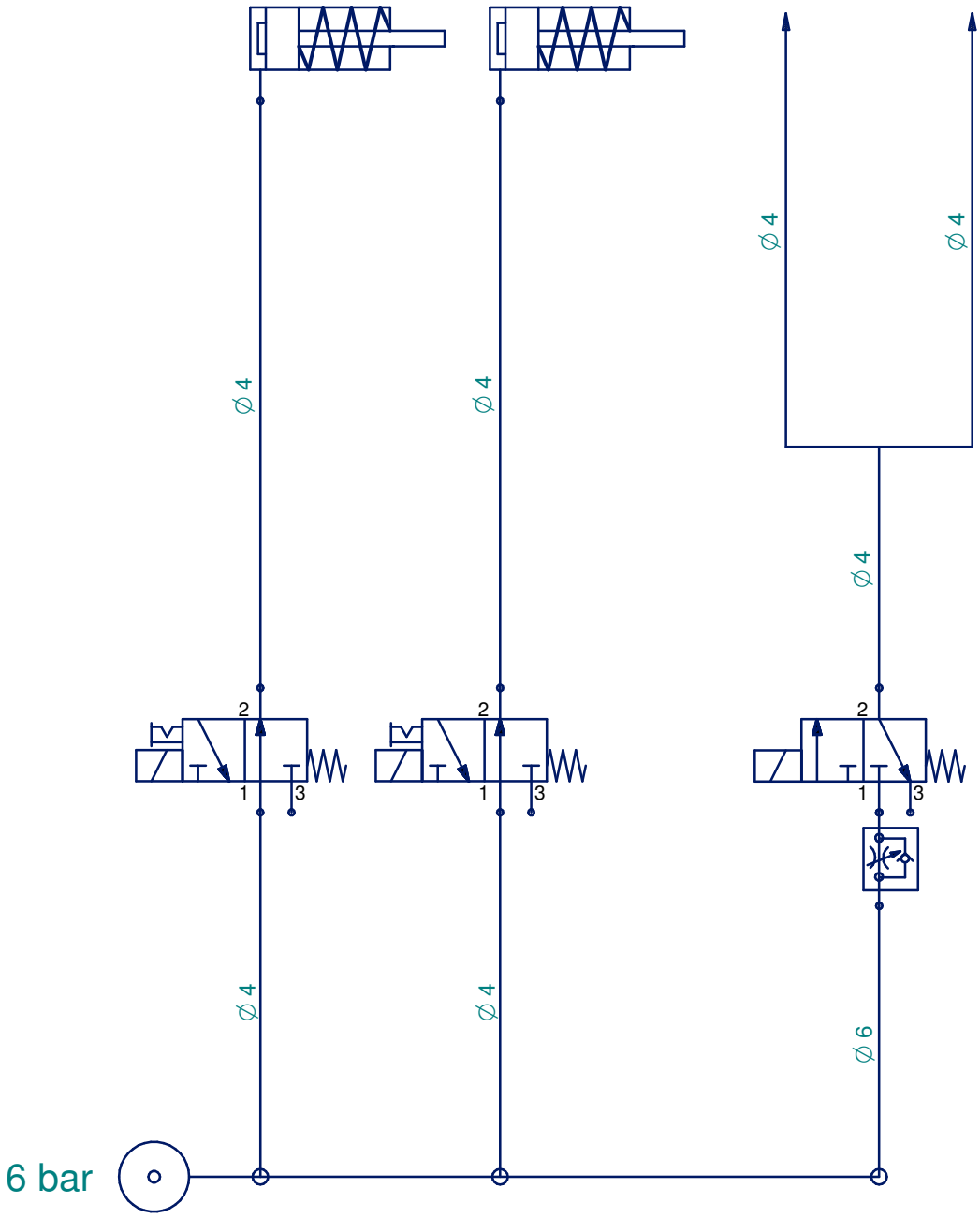


| Rev | Data / Date | Firma / Signature | Descrizione ultima modifica / Last change description | N° Modifica / Change ID |
|---|---|---|---|---|
| 01 | 27/09/2018 | M. Rossi | Modificato cartiglio | CN20743 |

Caratteristiche tecniche non evidenziate secondo istruzione operativa SCM GROUP : IO 23/1DTG
Specifications not shown according to SCM GROUP operation instruction : IO 23/1DTG
Strutture saldate secondo specifica SCM / Welded according to SCM specific : ST232DTG
Fusioni secondo specifica SCM / Mergers second SCM specific : ST233DTG

Quote senza indicazione di tolleranza, grado di precisione
Shares without indication of tolerance, accuracy

**SCM Specifica ST2310DTG**

Verniciatura / Painting ( SCM specific ST231DTG ): **VER000**

Superfice / Surface (m²)

Trattamento Superficiale / Surface Treatment ( SCM specific ST234DTG )

Trattamento Termico / Heat Treatment ( SCM specific ST234DTG )

| | Firma / Signature | Data / Date | Rugosita' / Roughness' | | |
|---|---|---|---|---|---|
| Ultimo rilascio Latest release | | | | | |
| Controllato Checker | | | CF3 0 0 | Peso grezzo/Raw weight (kg) | Ricavare da o Stato di fornitura / Based on or State of supply |
| Disegnato Designed | M.Rossi | 25/09/2018 | Smussi / chamfer | Massa / Mass (kg) 0,513 | Materiale / Material ( SCM specific ST235DTG ): **Vedi Tabella** |

scm group

Template version : 15

Denominazione / Item Name
**GR. PN. RASCHIACOLLA RC-N**

| Scala / Scale | Codice / Item ID | Rev | Status | Tav. N. di N. |
|---|---|---|---|---|
| 1:2 | 29L0487651C | 01 | | 2/3 |

CI RISERVIAMO A TERMINI DI LEGGE LA PROPRIETA' DI QUESTO DISEGNO CON DIVIETO DI RENDERLO COMUNQUE NOTO A TERZI SENZA LA NOSTRA PREVENTIVA APPROVAZIONE. / THIS DRAWING IS SCM-PROPERTY, COPYRIGHTED MATERIAL DISCLOSURE TO THIRD PARTIES WITHOUT OUR AUTHORISATION IS EXPLICITLY FORBIDDEN.

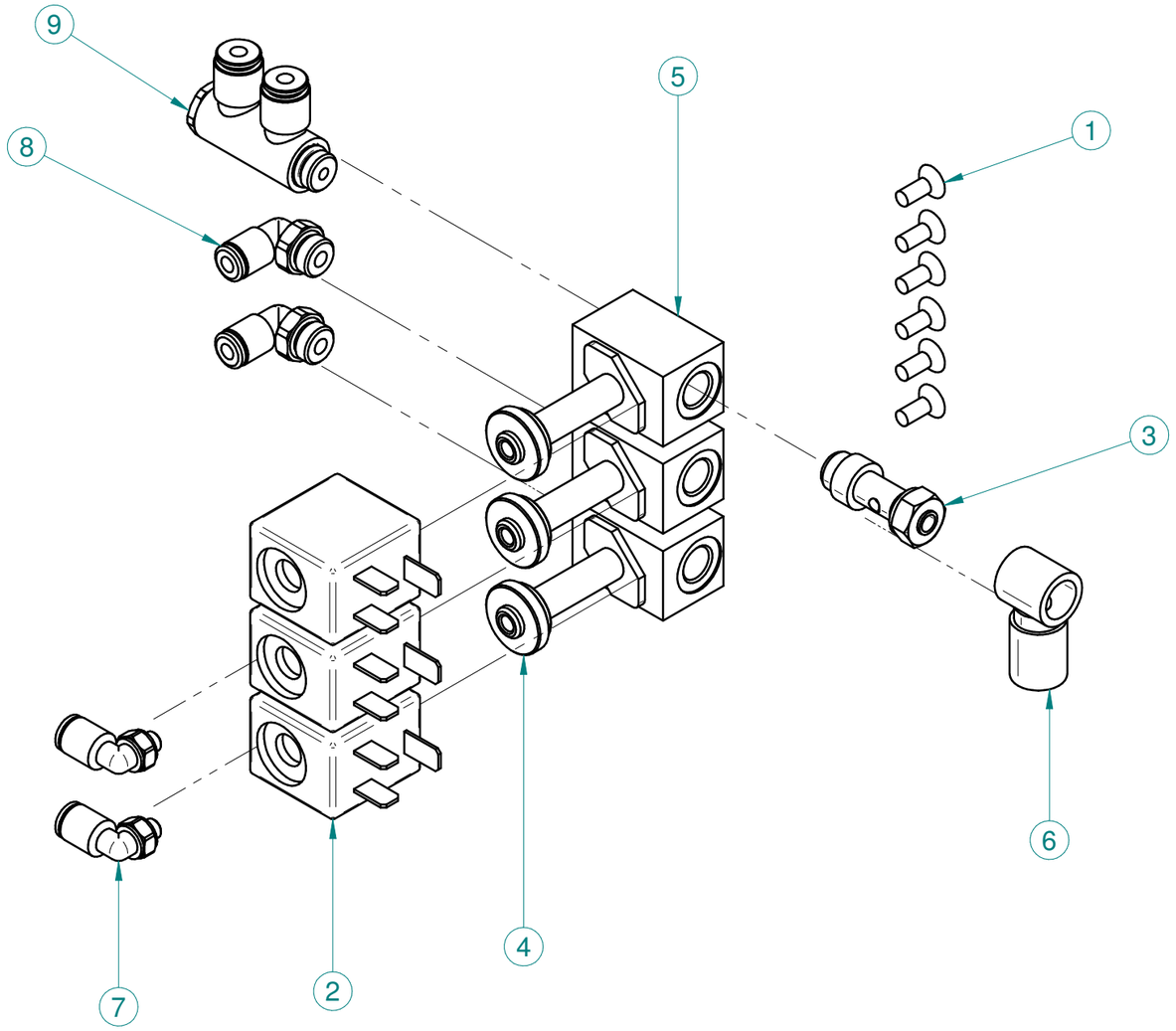


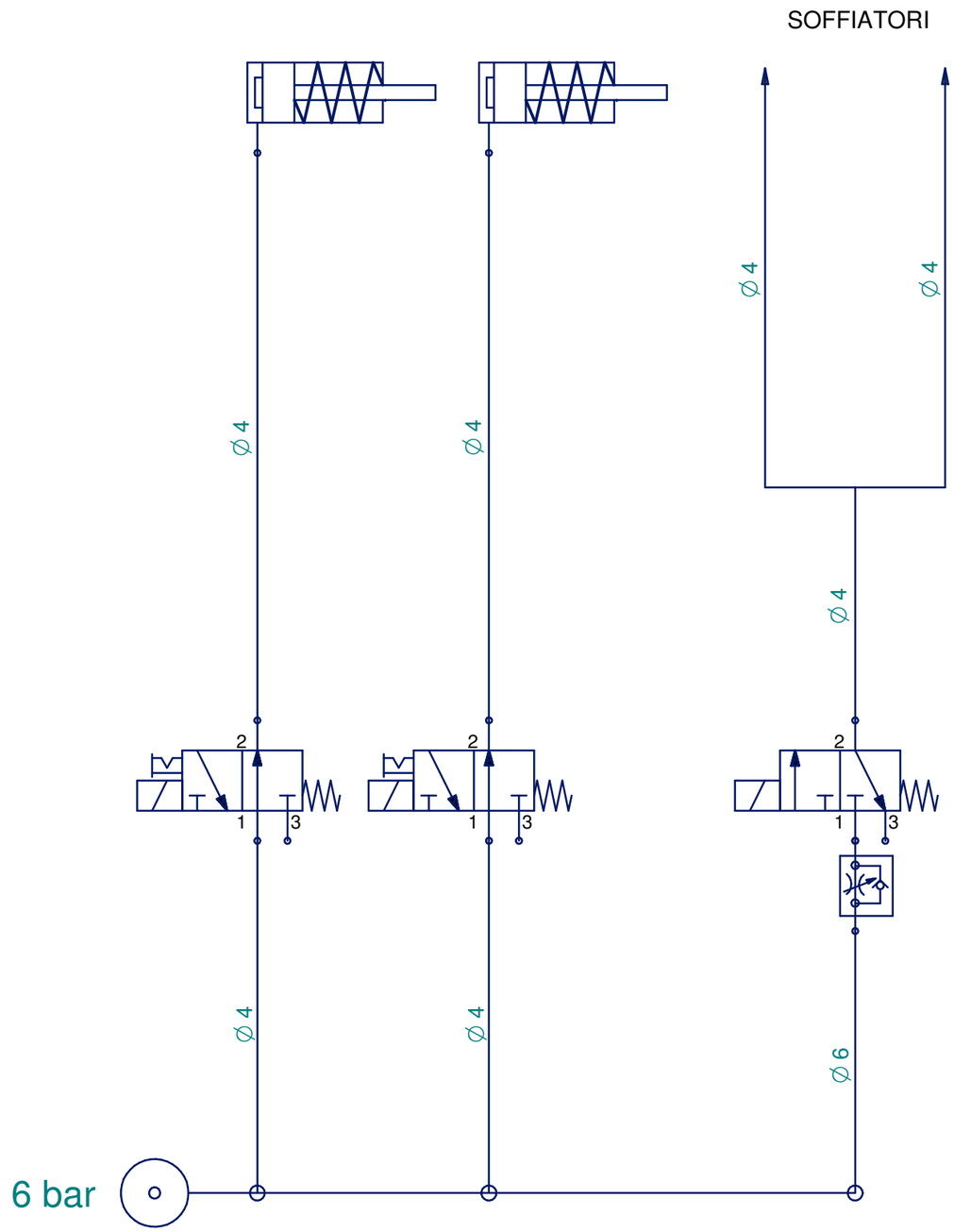


| Pos. | Codice | Descrizione | Q.tà |
|---|---|---|---|
| 1 | 0000310061D | VITE M4 X 10 10.9 UNI 5933 T SV.PIA.ES.I. BRUN. | 6 |
| 2 | 0001301168C | BOBINA X E.VALV. V24 CC FASTON G77 CL | 3 |
| 3 | 0001508876E | VALVOLA REG.PORT. SVU-604-1/8 CAMOZZ | 1 |
| 4 | 0001509106C | E.VALV. 3/2 G1/8 NA S/BOB A3321C2 CL | 2 |
| 5 | 0001509761B | E.VALV. 3/2 G1/8 NC S/BOB A3311C2 CL | 1 |
| 6 | 0001904963L | RACC.RAP. OR.ANELLO SEMP. 1/8 E6 OT. | 1 |
| 7 | 00L0042225H | RAC.RAP L M5 E4 M F 7522 4-M5 CAMOZZ | 2 |
| 8 | 00L0042253G | RAC.RAP L G1/8" E4 M F 7522 4-1/8 CAMOZZ | 2 |
| 9 | 00L0042311A | RAC.RAP 2L G1/8" E4 M F 7612 02-4-1/8 CAMOZZ | 1 |

scm group | **GR. PN. RASCHIACOLLA RC-N** | **29L0487651C** | **01**

# SP-V

GRUPPO SPAZZOLE
BUFFING UNIT
GROUPE BROSSES
BÜRSTENAGGREGAT
GRUPO CEPILLOS

CATALOGO DELLE PARTI DI RICAMBIO
SPARE PARTS CATALOGUE
CATALOGUE DE PIECES DETACHEES
ERSATZTEILKATALOG
CATALOGO REPUESTOS

**GRUPPO SPAZZOLE - (July '12, p.04,06,2012)**
**POLISHING UNIT - POLISSEUR**
**POLIERGRUPPE - CEPILLADORA**

# 1N9-1101-0

| N | P | C | CODICE | Q.TY | DENOMINAZIONE | DESCRIPTION | DESIGNATION | BEZEICHNUNG | DENOMINACION |
|---|---|---|---|---|---|---|---|---|---|
| | 1 | | 0001330227D | 2.00 | MOTORE TRIF. | 3.PH. MOTOR | 3 PH. MOTEUR | 3-DREIPHASENMOTOR | MOT. TRIFAS |
| | 2 | | 0712965500A | 2.00 | MOTORE TRIF. | 3.PH. MOTOR | 3 PH. MOTEUR | 3-DREIPHASENMOTOR | MOT. TRIFAS |
| | 3 | | 0001330094A | 2.00 | MOTORE TRIF. | 3.PH. MOTOR | 3 PH. MOTEUR | 3-DREIPHASENMOTOR | MOT. TRIFAS |
| | 4 | | 0001329405L | 2.00 | MOTORE MONOF. | 1-PH MOTOR | 1-PH MOTEUR | 1-PH MOTOR | MOT.MONOFAS. |
| | 5 | | 0312970200B | 2.00 | SPAZZOLA | BRUSH | BROSSE | BUERSTE | CEPILLO |
| | 6 | | 0312970100L | 2.00 | SUPPORTO | SUPPORT | SUPPORT | STUETZE | SOPORTE |
| | 7 | | 0312970400F | 2.00 | SUPPORTO | SUPPORT | SUPPORT | STUETZE | SOPORTE |
| | 8 | | 0312970500H | 2.00 | PERNO | PIN | PIVOT | BOLZEN | PERNO |
| | 9 | | 0312970600A | 2.00 | SNODO | JOINT | JOINT | GELENK | ARTICULACION |
| | 10 | | 0375130090C* | 2.00 | BARRA | BAR | BARRE | STANGE | BARRA |
| | 11 | | 0312970300D | 2.00 | FLANGIA (BLOCCAGGIO) | FLANGE (LOCKING DEVICE) | FLASQUE (BLOCAGE) | FLANSCH (SPERRE) | BRIDA (BLOQUEO) |

1N91101

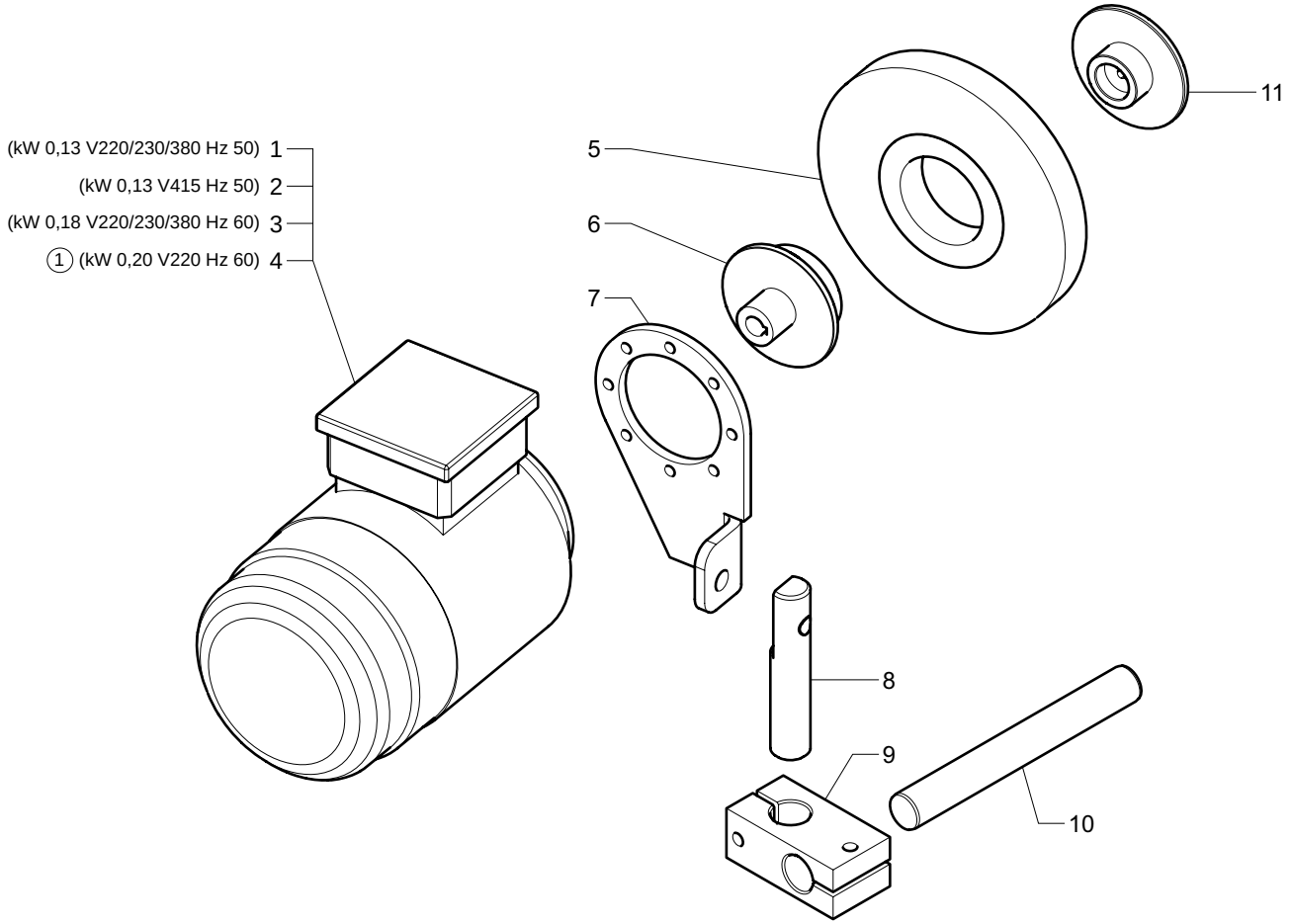


1 MOTORE MONOFASE
1-PH MOTOR
1-PH MOTEUR
1-PH MOTOR
MOTOR MONOFASE

| | | | |
|---|---|---|---|
| scm | | **GRUPPO SPAZZOLE - (July '12, p.04,06,2012)**<br>**POLISHING UNIT - POLISSEUR**<br>**POLIERGRUPPE - CEPILLADORA** | **1N9-1101-0** |